BMW Einbauanleitung

Original BMW Teile

Einbauanleitung HIFI-Anlage mit CD-Player
BMW 7er-Reihe E 32

Legende

1 Verstärker
2 Lautsprecher unter der Hutablage
3 Kalottenhochtöner im Spiegeldreieck
4 Mitteltieftöner im Fußraum
5 CD-Wandler
6 Mitteltöner
7 Zusatzkabel
8 Empfangsgerät
9 Überblendregler
10 Zusatzkabel
11 Antennenkabel

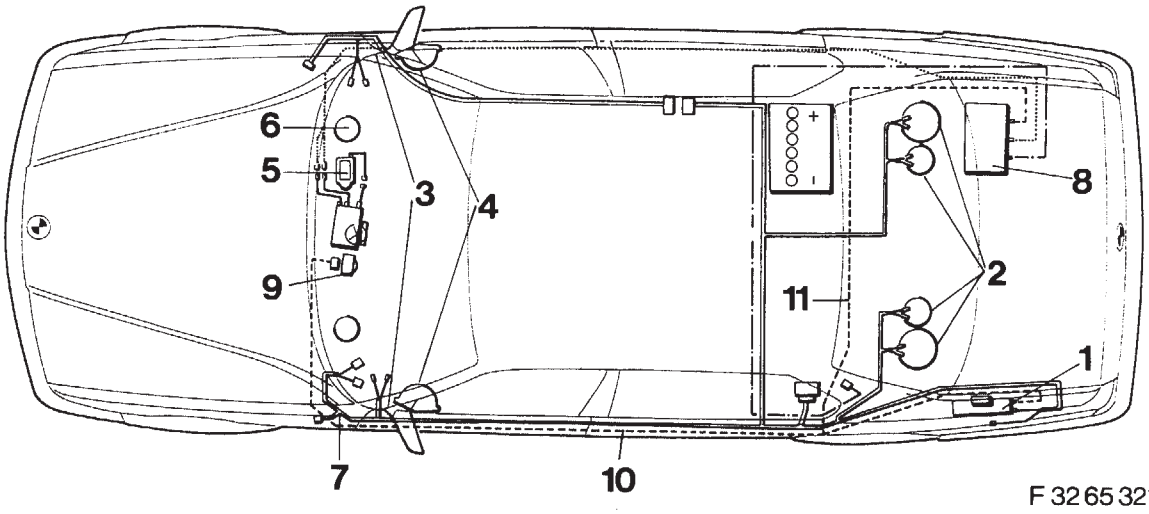

F 32 65 321

Erforderliches Werkzeug:

Schraubendreher Nr. 2, 4
Kreuzschlitzschraubendreher Nr. 2, 4
1/4 Zoll Knarre
1/4 Zoll Verlängerung
1/4 Zoll Steckschlüssel SW 10, 17, 19 mm
Doppelmaulschlüssel SW 12 – 13
Torxschlüssel
Seitenschneider
Innensechskantschlüssel
Seife
Tapeziermesser
Plastik-Kleber
Bohrmaschine
Bohrer 3 mm, 6 mm
Feile
Pinsel
Zinkstaubfarbe

Best.-Nr. 01 29 9 781 420 XI/87 Printed in West-Germany

source: www.ow.no

Inhaltsverzeichnis HIFI-Anlage mit CD-Player

	Seite
Verkleidungen im Kofferraum ausbauen	3
Hintersitzbank und Rückenlehne ausbauen	3
Batterie abklemmen	4
Rechten Vordersitz ausbauen	5
B-Säulenverkleidung ausbauen	6
Zusatzkabelbaum verlegen	7
Verstärker einbauen	9
Lautsprecher unter die Hutablage einbauen	10
Verkleidung Instrumententafel unten links abbauen	13
Fußraumlautsprecher einbauen	14
Türverkleidung abbauen	16
Hochtöner in das Spiegeldreieck einbauen	17
Mitteltöner einbauen	18
DC/DC-Verbindungsleitung einbauen	19
Empfängerteil einbauen	20
Antennenkabel einbauen	21
Überblendregler einbauen	23

 source: www.ow.no

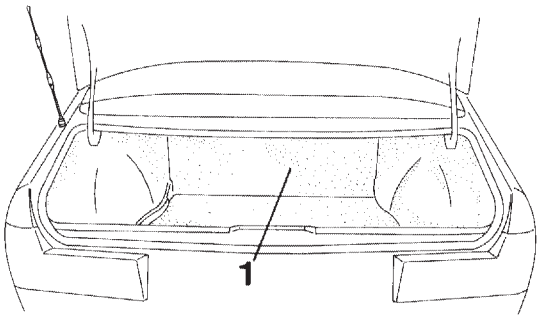

F 32 65 001

Verkleidungen im Kofferraum ausbauen

Kofferraummatte herausnehmen, Verkleidung Hecktrennwand (1) durch Herausdrehen der Plastikschrauben ausbauen.

Bei Fahrzeugen mit Skisack:
Skisack ausbauen.

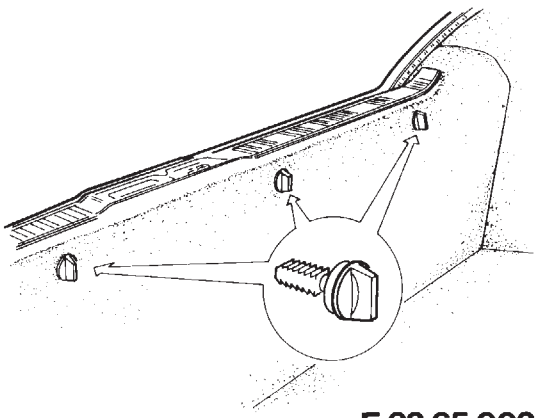

F 32 65 002

Heckmittelstückverkleidung durch Verdrehen der Klammer (Pfeile) um 90° ausbauen.
Seitenverkleidung hinten links ausbauen.

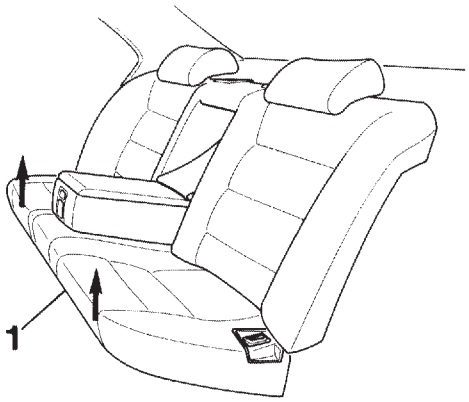

F 32 65 003

Hintersitzbank und Rückenlehne ausbauen

Sitzbank (1) aus der Halterung in Pfeilrichtung ausheben.

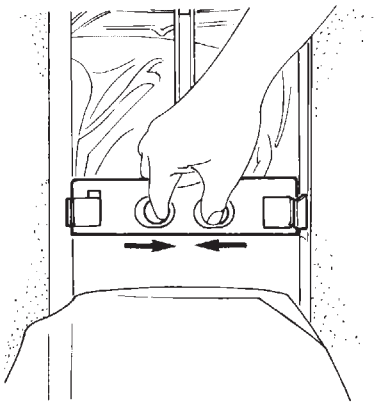

F 32 65 004

Mittelarmlehne nach unten klappen, Verriegelung in Pfeilrichtung zusammendrücken und Mittelarmlehne ausbauen.

source: www.ow.no

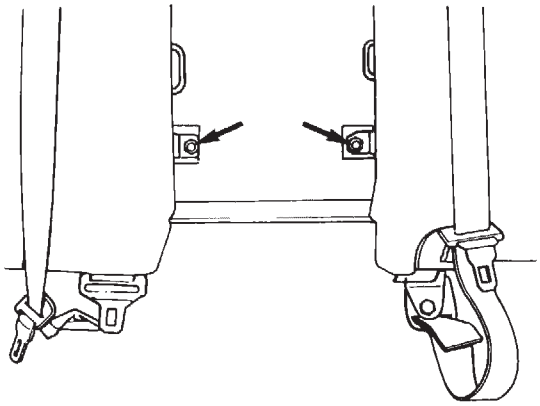

F 32 65 005

Muttern (Pfeile) abschrauben.
Schrauben vom Sicherheitsgurt herausdrehen.
Einbaureihenfolge (siehe Zeichnung) beachten!

Einbauhinweis
Anziehdrehmoment 43...48 Nm.

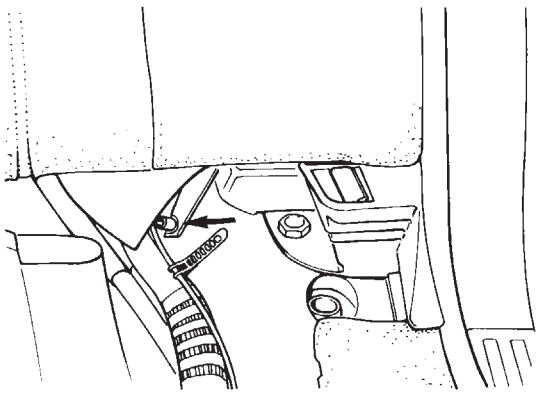

F 32 65 006

Dämmatte links und rechts zurückklappen.
Mutter (Pfeile) abschrauben.

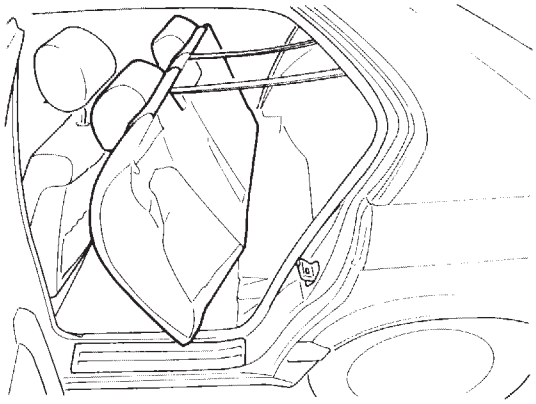

F 32 65 007

Rückenlehne nach oben aus den Haltern heben und nach vorne ziehen.
Sicherheitsgurt durch die Blende führen und Rückenlehne ausbauen.

Bei Fahrzeugen mit Skisack:
Skisack ausbauen.

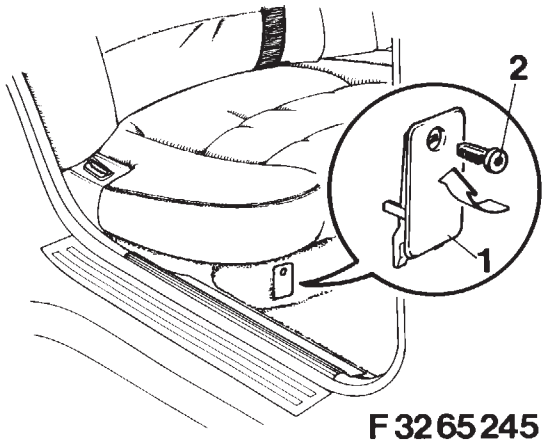

F 32 65 245

Batterie abklemmen

Zum Abklemmen der Batterie die Abdeckung (1) am hinteren Sitzkasten rechts unten abklemmen.
Die Halteklammer (2) mit einem 4 mm Innensechskantschlüssel um 90° in Pfeilrichtung verdrehen.

source: www.ow.no

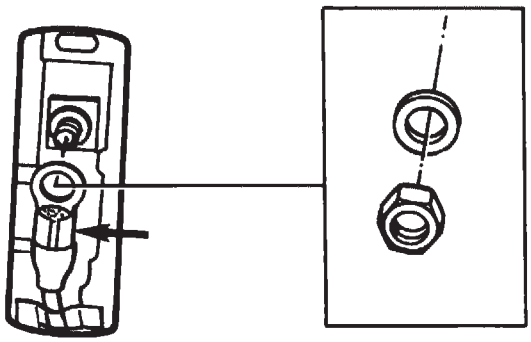

F 32 65 246

Hinweis
Durch das Abklemmen der Batterie werden die Fehlerspeicher gelöscht.

Die Fehlerspeicher ausdrucken lassen.
Das Minuskabel (Pfeil) vom Massestützpunkt lösen.

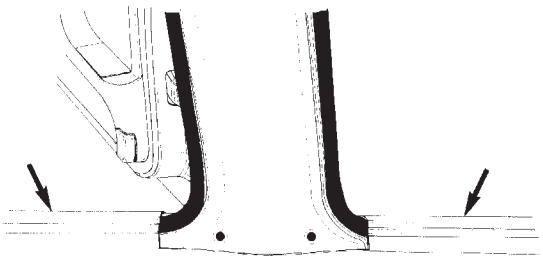

F 32 65 009

Vordere und hintere Abdeckleisten (Pfeile) von Einstieg rechts und links mit Schraubendreher ausheben.

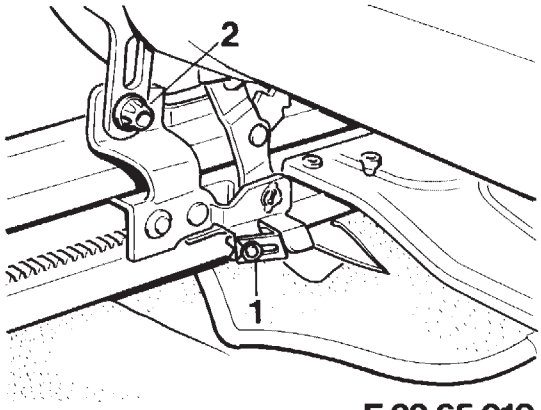

F 32 65 010

Rechten Vordersitz ausbauen

Hinweis
Der Seilzug (1) der Gurthöhenverstellung darf nicht beschädigt werden.

Sitz gegen vorderen Anschlag fahren und in höchstmögliche Sitzposition bringen.
Seilzug (1) von der Gurthöhenverstellung aushängen.
Schraube (2) von der Gurthalterung herausdrehen. Vor dem Ausbau ist der Verbandskasten unter dem Sitz zu entnehmen.

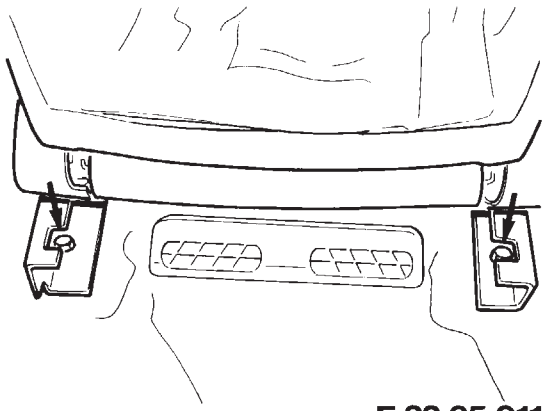

F 32 65 011

Die Befestigungsschrauben der Sitzschiene (Pfeile) herausdrehen.

source: www.ow.no

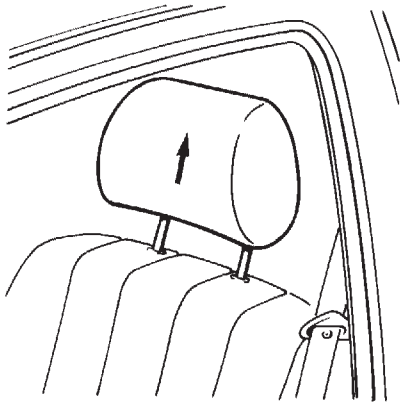

F 32 65 012

Sitz gegen hinteren Anschlag schieben. Kopfstütze in Pfeilrichtung ausbauen.

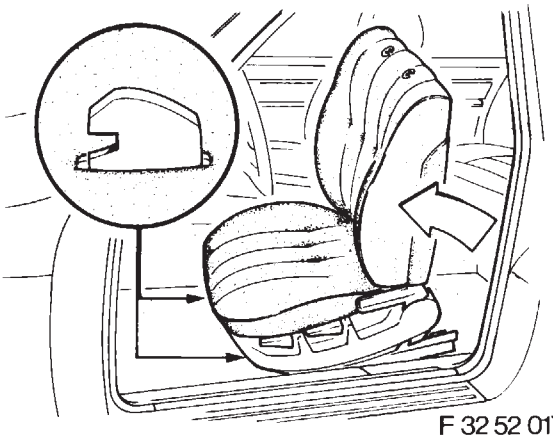

F 32 52 017

Sitz hinten anheben und nach vorne aus den Haltewinkeln schieben.
Gegebenenfalls Steckverbindungen trennen.
Sitz ausheben.

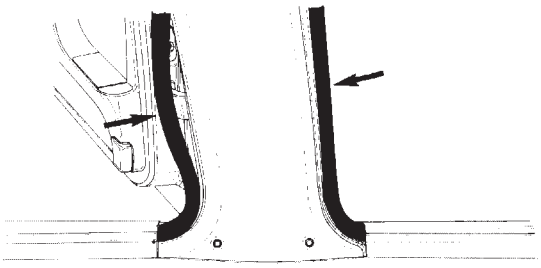

F 32 65 014

Kantenschutzverkleidung (Pfeile) im gekennzeichneten Bereich auf der rechten und linken Fahrzeugseite abziehen.

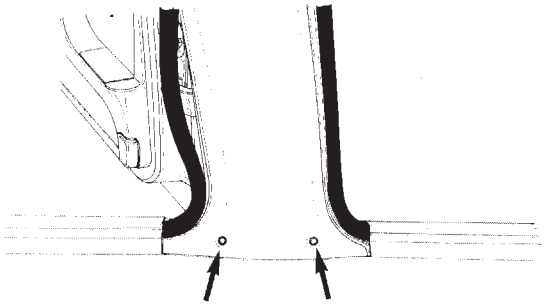

F 32 65 015

B-Säulenverkleidung rechts und links ausbauen

Die zwei Druckknöpfe (Pfeile) der B-Säulenverkleidung mit einem Schraubendreher ausheben. B-Säulenverkleidung ausbauen.

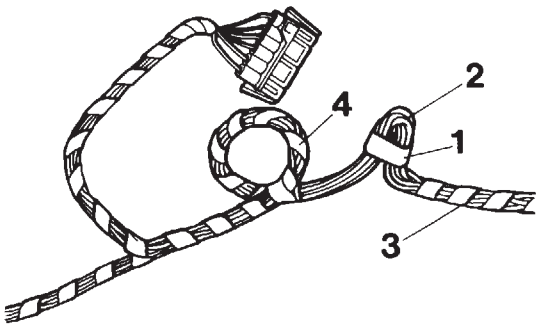

F 32 65 301

Verbindung (1) vom Kabelüberhang (2) trennen und Zusatzkabelbaum (3) geradeziehen.

Hinweis
Bei der langen Ausführung des 7er BMW (735il, 750il) muß der zweite Kabelüberhang (4) ebenfalls geöffnet werden.

source: www.ow.no

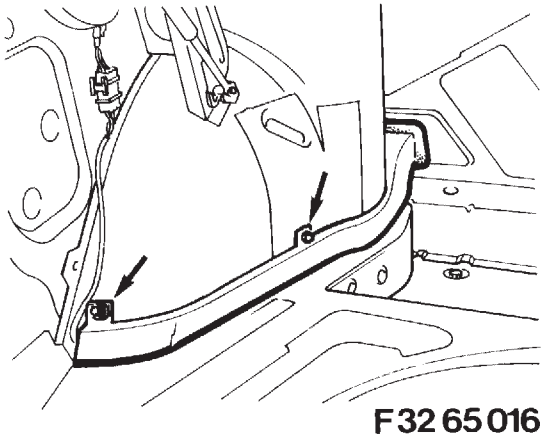

F 32 65 016

Zusatzkabelbaum verlegen

Zwei Plastikmuttern im Kofferraum (Pfeile) der Kabelbaumabdeckung abschrauben. Kabelbaumabdeckung zurückziehen.

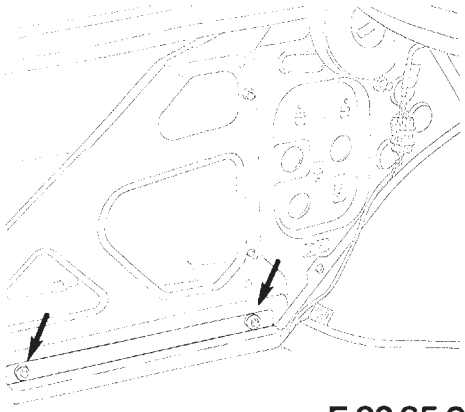

F 32 65 017

Zwei Plastikmuttern (Pfeile) der hinteren Kabelbaumabdeckung abschrauben.
Kabelbaumabdeckung abbauen.

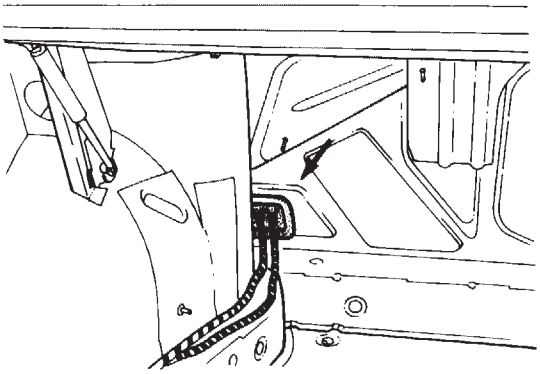

F 32 65 018

Zusatzkabelbaum vom Fahrgastraum durch die Gummitülle (Pfeil) in den Kofferraum einführen.

Hinweis
Gummitülle mit etwas Seife einreiben, um Einziehen zu erleichtern.

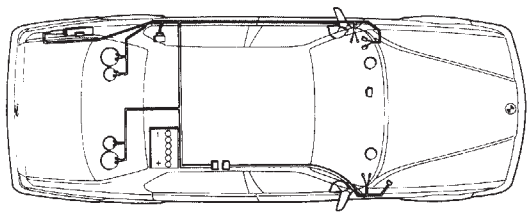

F 32 65 302

Fahrzeuge bis 9/87

Zusatzkabelbaum lt. Zeichnung am Hauptkabelstrang entlang legen und mit Kabelbindern befestigen.

source: www.ow.no

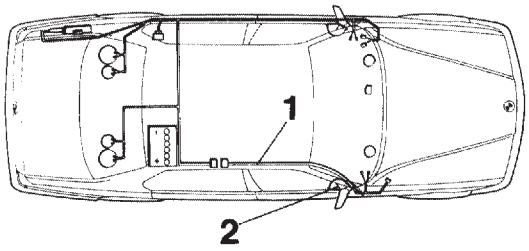

F 32 65 303

Ggf. Zusatzkabel (1) lt. Zeichnung zum Einbauort des Fußraumlautsprechers (2) rechts verlegen und unter dem rechten Vordersitz mit dem Hauptkabelbaum verbinden.

Hinweis
Das Zusatzkabel (1) darf nicht entlang des rechten Fahrzeugkabelstranges verlegt werden.

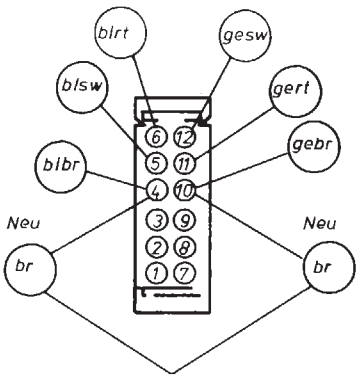

F 32 65 068

Bei Verwendung der Verbindungsleitung SK 41870 80.3 sind Umsteckarbeiten am Anschluß Verstärker (h.l. Kofferraum) und Anschluß Überblendregler (Instrumententafel) durchzuführen.

Aus dem Buchsengehäuse (weiß) der Leitung Radio/CD-Player am Anschluß Verstärker (Kofferraum h.l.) sind die Anschlüsse lt. Zeichnung herauszunehmen und zurückzubinden.

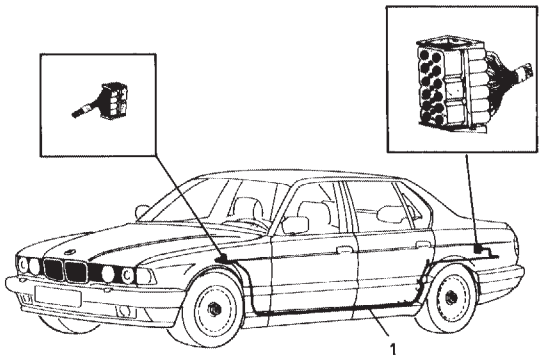

F 32 65 242

Die Verbindungsleitung (1) SK-4187 080.3 wird der Leitung Radio/CD-Player lt. Zeichnung zum Anschluß Verstärker-CD-Empfänger und Überblendregler verlegt.

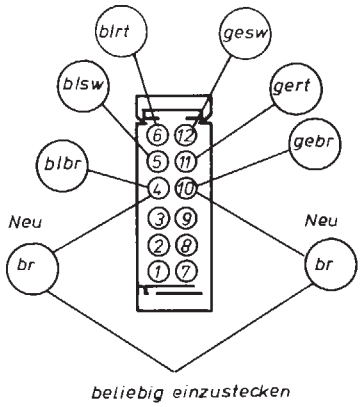

F 32 65 068

Die Leitungen der Verbindungsleitung SK 4187 080.3 sind farbgleich in das weiße Buchsengehäuse von der Leitung Radio/CD-Player am Verstärker wieder einzustecken.

source: www.ow.no

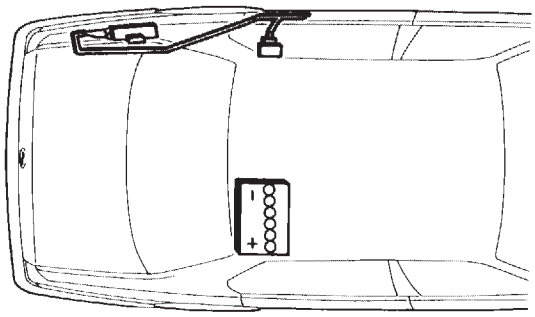

F 32 65 304

Fahrzeuge ab 9/87

Zusatzkabelbaum lt. Zeichnung am Hauptkabelstrang entlang legen und mit Kabelbindern befestigen.

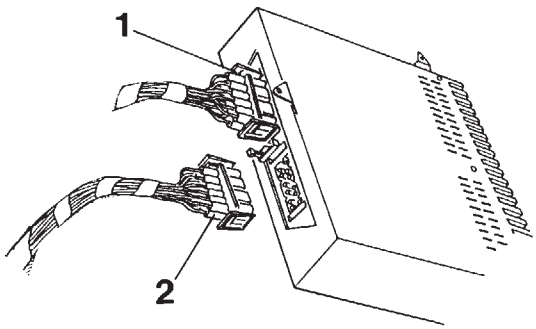

F 32 65 021

Alle Fahrzeuge

Verstärker einbauen

Die beiden Stecker (1, 2) vom Zusatzkabelbaum sind farbrichtig auf den Verstärker aufzustekken.

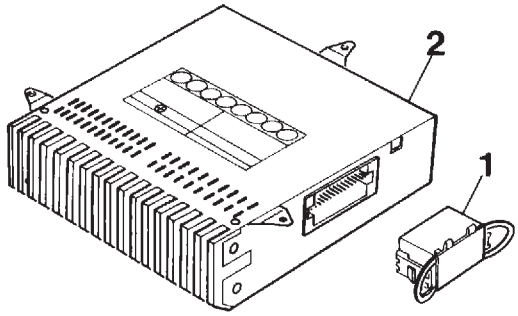

F 32 65 022

Modul (1) aus dem Einbausatz entnehmen und in den Verstärker (2) einstecken.

Hinweis
Auf das Modul ist eine Farbplakette aufgeklebt, die nach dem Einbau gut sichtbar auf den Verstärker aufgeklebt werden soll.

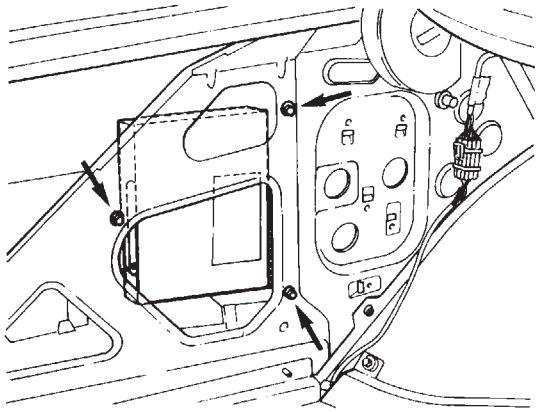

F 32 65 023

Verstärker mit drei Schrauben (Pfeile) links im Kofferraum lt. Zeichnung befestigen.

source: www.ow.no

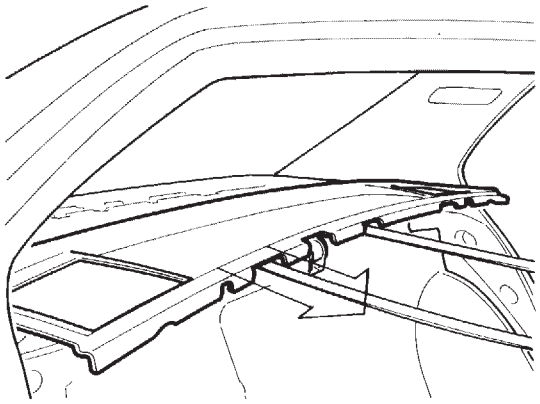

F 32 65 024

Lautsprecher unter der Hutablage einbauen

Hutablage nach vorne in Pfeilrichtung ziehen.

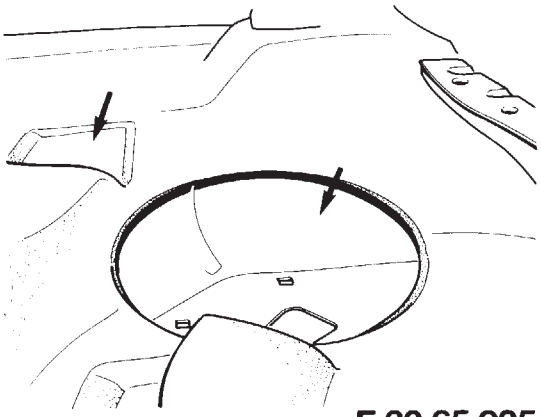

F 32 65 025

Vorgeprägte Ausschnitte (Pfeile) der Dämmmatte mit Tapeziermesser herausnehmen.

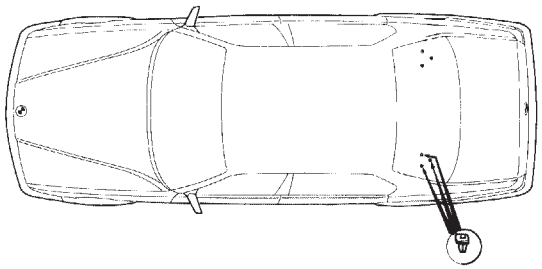

F 32 65 026

Je Seite drei Spreizmuttern einsetzen.

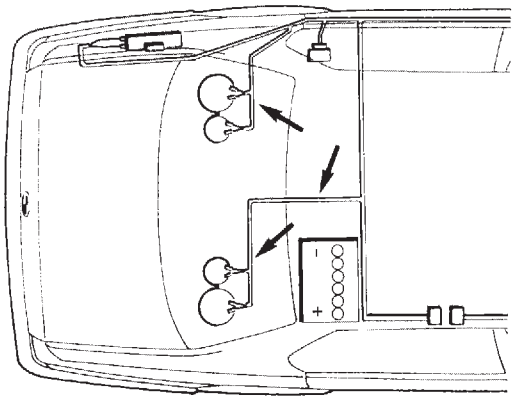

F 32 65 305

Fahrzeuge ab 9/87

Lautsprecherkabel (Pfeile) lt. Skizze zu dem Einbauort verlegen.

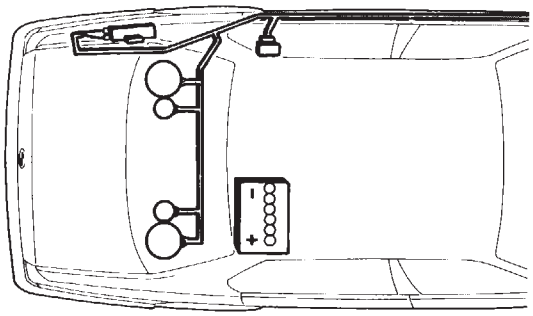

F 32 65 306

Fahrzeuge ab 9/87

Lautsprecherkabel lt. Skizze unter der Dämmmatte zum Lautsprechereinbauort verlegen.

source: www.ow.no

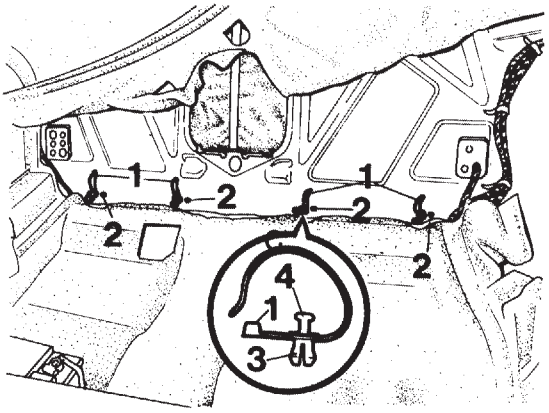

F 32 65 308

Vier Leiterbänder (1) in die vier Bohrungen (2) der Hecktrennwand einbauen.

Hinweis
Erst Spreizniet (3) einsetzen, dann Spreiznietbolzen (4) andrücken.

ACHTUNG
Falls keine Bohrungen für Leiterbänder vorhanden sind, müssen die Kabel mit Klebestreifen an der Hecktrennwand befestigt werden.

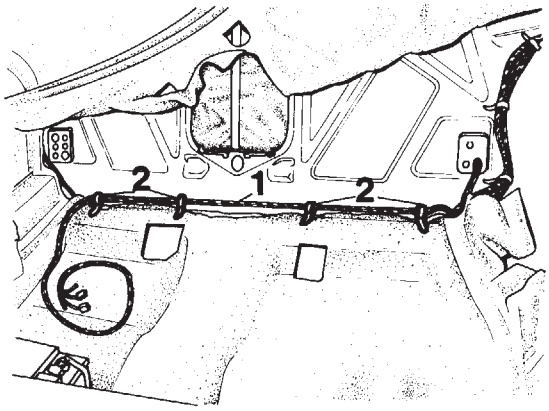

F 32 65 310

Anschlüsse und Kabel für das Empfängerteil Radio (1) mit den vier Kabelbändern (2) an der Hecktrennwand befestigen.

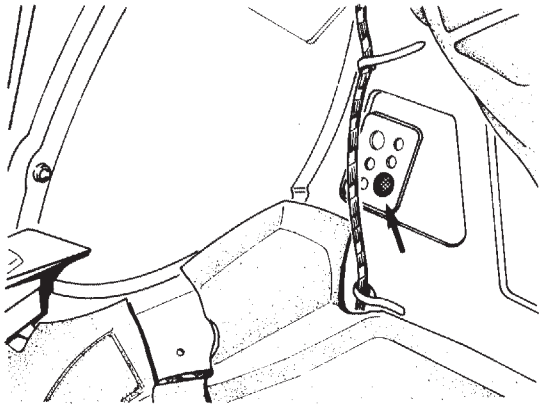

F 32 65 309

Vorprägung (Pfeil) der rechten Gummitülle ausschneiden.

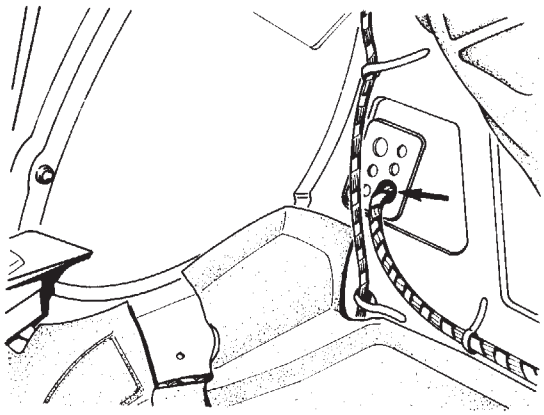

F 32 65 307

Anschlüsse und Kabel für das Sende/Empfangsgerät durch die rechte Gummitülle (Pfeil) in den Kofferraum einziehen.

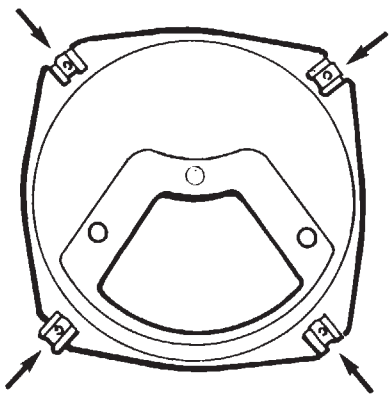

F 32 65 028

Alle Fahrzeuge

Vier Blechmuttern (Pfeile) auf die Schale aufstecken.

source: www.ow.no

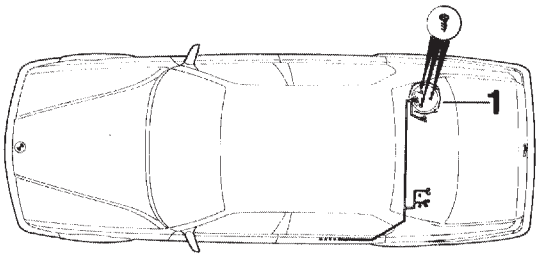

F 32 65 029

Schale (1) mit drei Blechschrauben befestigen.

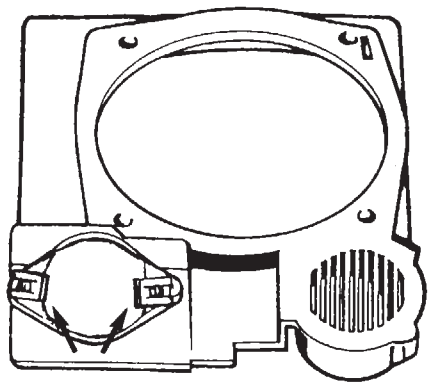

F 32 65 030

Lautsprecherabdeckung aus dem Einbausatz entnehmen. Die zwei Blechmuttern (Pfeile) auf die Lautsprecherabdeckung schieben.

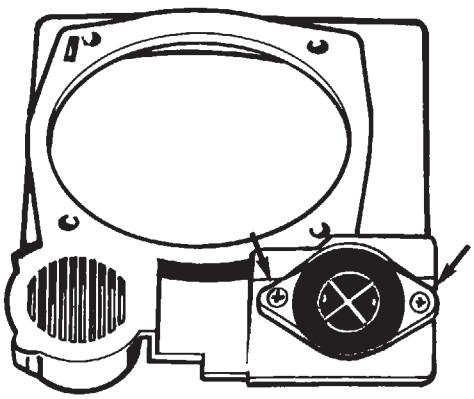

F 32 65 031

Hochtöner auflegen und mit zwei Blechschrauben (Pfeile) befestigen.

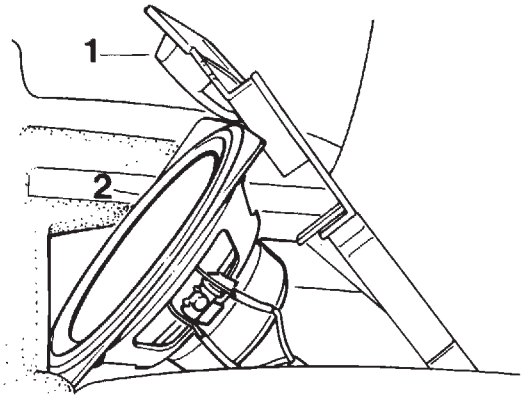

F 32 65 032

Lautsprecherkabel auf die Hochtöner (1) und Mitteltieftöner (2) aufstecken.

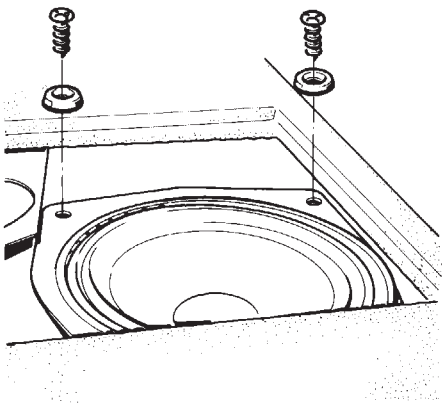

F 32 65 033

Lautsprecher in die Schale legen, Lautsprecherabdeckung darüberlegen und beides mit vier Linsenblechschrauben (schwarz mit Scheibe) befestigen.

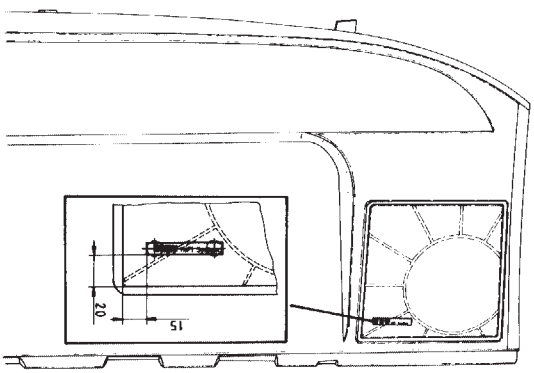

F 32 65 072

HIFI Schild lt. Zeichnung auf die Lautsprecherblende kleben.

 source: www.ow.no

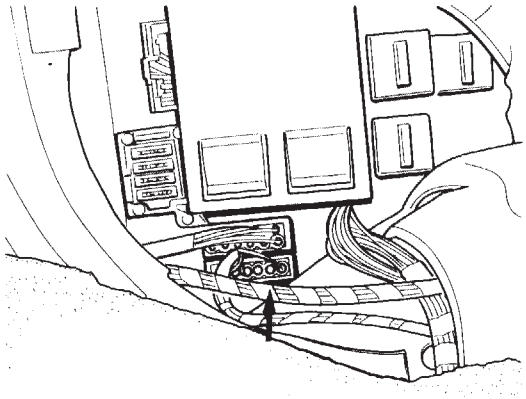

F 32 65 035

Schwarzen Stecker (Pfeil) auf Steckverbindung aufstecken.

Hinweis
Steckverbindung befindet sich im Sitzkastenträgerbereich hinten links.

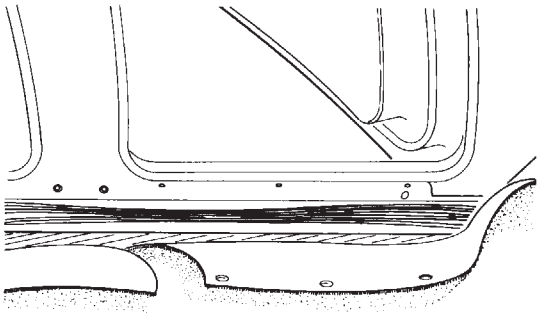

F 32 65 070

Zusatzkabelbaum lt. Zeichnung verlegen. Teppichboden hochheben, Abdeckung des Hauptkabelstranges entfernen.

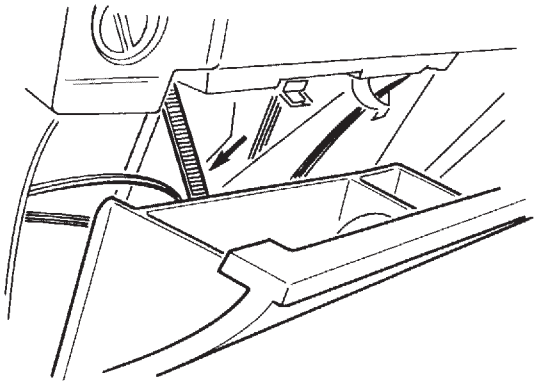

F 32 65 036

Verkleidung Instrumententafel unten links abbauen

Ablagefach öffnen, Fangband (Pfeil) aushängen und Ablagefach ausheben.

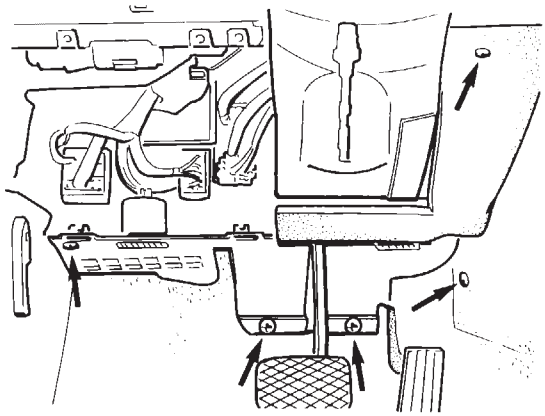

F 32 65 037

Schrauben (Pfeile) herausdrehen und Verkleidung ausheben.

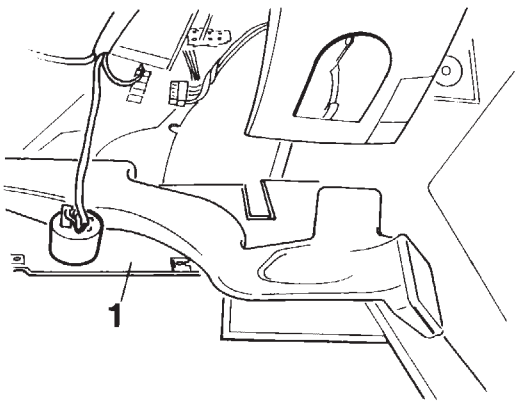

F 32 65 038

Stecker vom Gong abziehen und Verkleidung (1) ausbauen.

source: www.ow.no

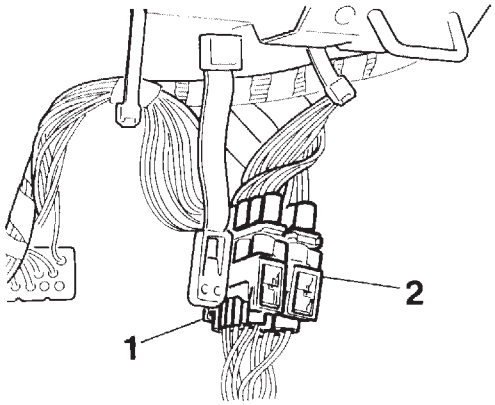

F 32 65 039

Fahrzeuge bis 9/87

Den weißen (1) und schwarzen (2) 6-poligen Stecker hinter dem linken Handschuhfach trennen.

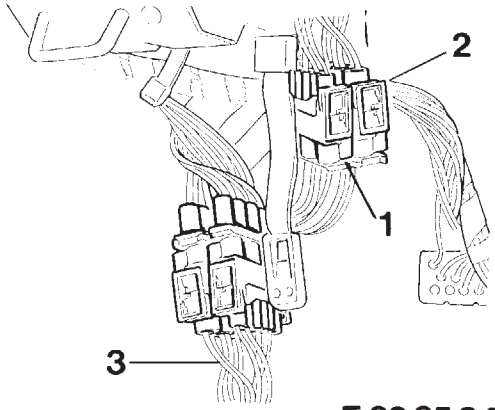

F 32 65 040

In die frei werdenden Steckverbindungen die beiden Stecker vom Zusatzkabelbaum (3) farbrichtig einstecken.
Stecker (1, 2) zurückbinden.

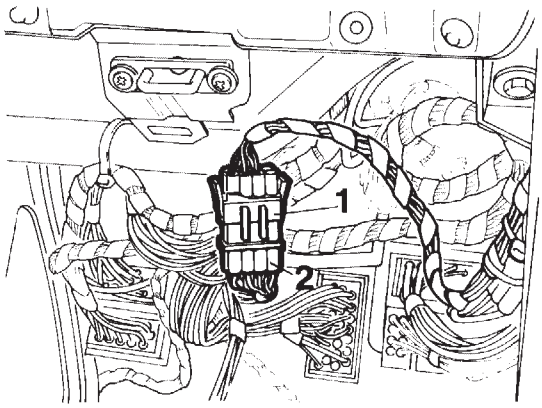

F 32 65 311

Fahrzeuge ab 9/87

Achtpoligen schwarzen Stecker (1) des Zusatzkabelbaumes auf zurückgebundenen schwarzen Stecker (2) hinter dem linken Handschuhfach stecken.

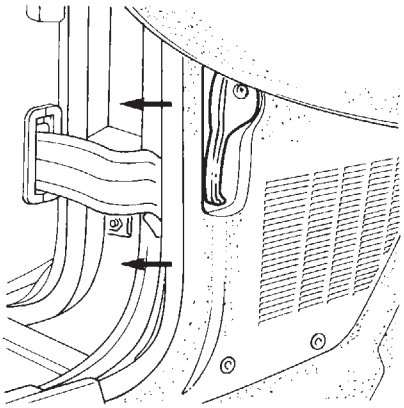

F 32 65 041

Alle Fahrzeuge

Fußraumlautsprecher einbauen

Kantenschutz in Pfeilrichtung abziehen.

Bei der linken Bodenverkleidung ist nach dem Aushebeln der Schraubenabdeckkappe die Befestigungsschraube von der Haubenbetätigung herauszudrehen.

source: www.ow.no

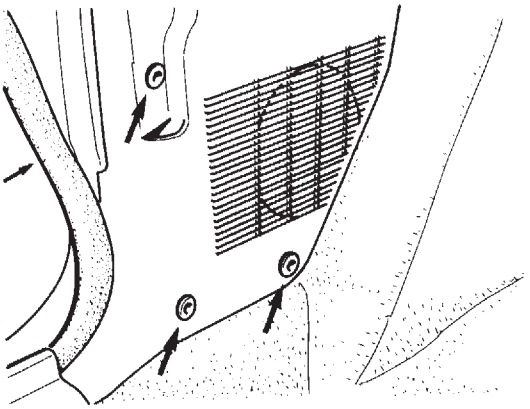

F 32 65 042

Bodenverkleidung durch Verdrehen der Druckknöpfe (Pfeile) ausbauen.

Hinweis

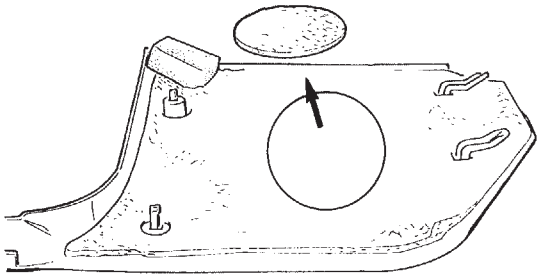

F 32 65 043

Isoliermaterial aus dem Lautsprecherausschnitt entnehmen.

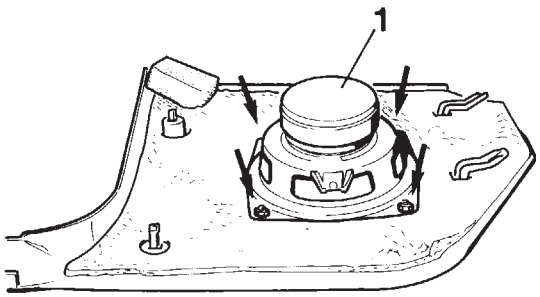

F 32 65 044

Lautsprecher (1) von hinten auf die Bodenverkleidung auflegen.
Federscheiben auflegen und Lautsprecher mit vier Muttern (Pfeile) befestigen.

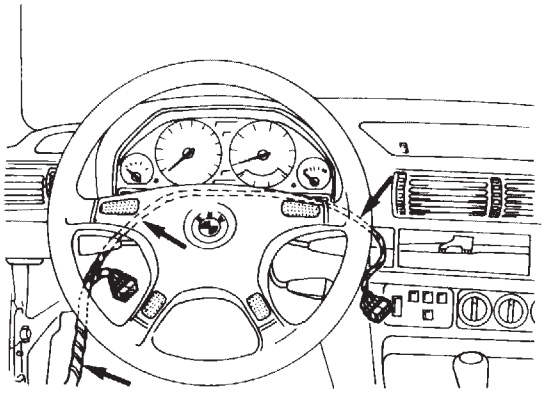

F 32 65 312

Fahrzeuge ab 9/87

Zusatzkabelbaum (Pfeil) oberhalb der Lenksäule bis zum Überblendreglereinbauort verlegen.

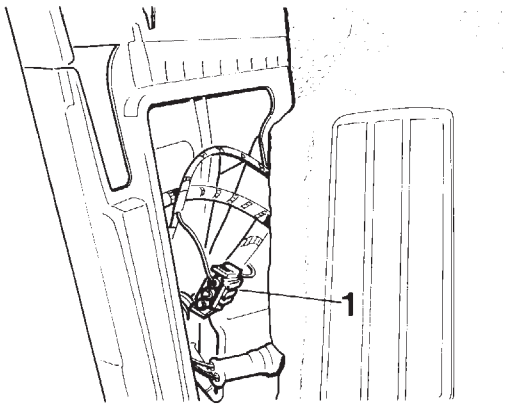

F 32 65 045

Alle Fahrzeuge

Zurückgebundene Steckverbindung (1) vom Hauptkabelstrang trennen und mit passendem Stecker des Zusatzkabelbaumes verbinden.

Hinweis
Die Steckverbindung (weiß oder schwarz) ist im Bereich des Einbauortes des Fußraumlautsprechers zurückgebunden.

source: www.ow.no

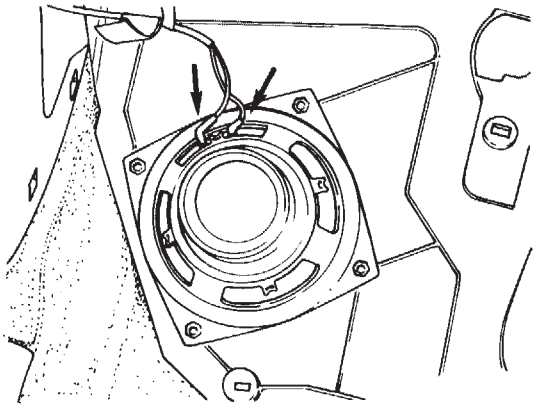

F 32 65 046

Lautsprecherkabel (Pfeile) aufstecken, Bodenverkleidung einbauen.

Hinweis
Bei Fahrzeugen ab 9/87 sind die Lautsprecherkabel für den rechten Fußraumlautsprecher im Türholm zurückgebunden.

Hochtöner in Spiegeldreieck einbauen.

Hinweis
Wenn das Lautsprecherkabel nicht im Bereich des Spiegeldreieckes zurückgebunden ist, muß ggf. die Türverkleidung abgebaut werden.

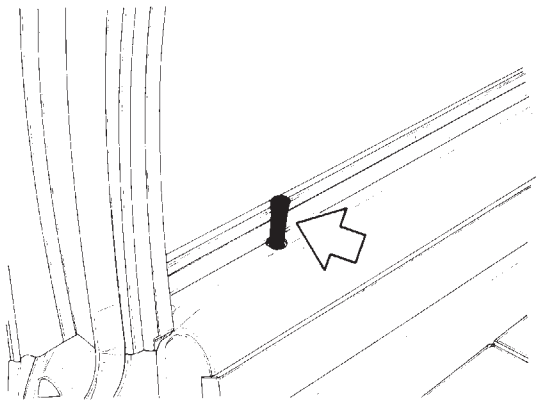

F 32 65 047

Türverkleidung abbauen

Verriegelungsknopf (Pfeil) abschrauben.

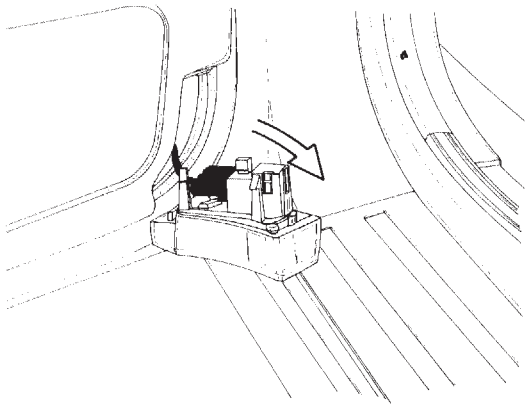

F 32 65 048

Leuchte ausheben und Stecker trennen.

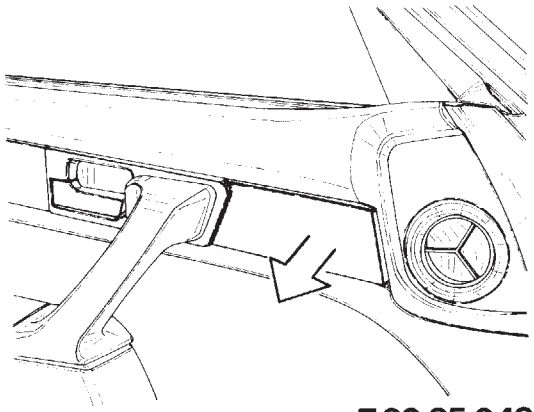

F 32 65 049

Blende ausheben.

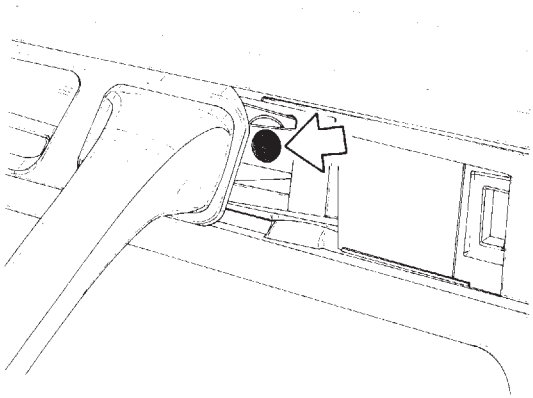

F 32 65 050

Schraube (1) herausdrehen.

source: www.ow.no

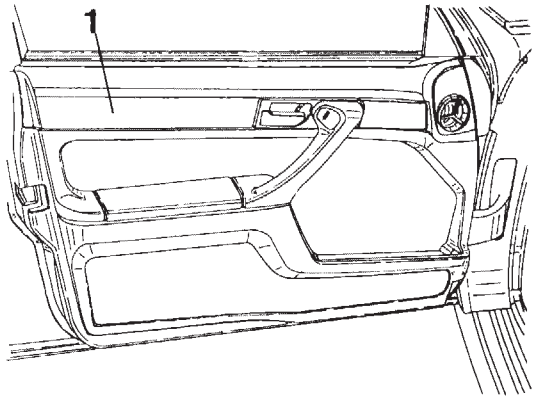

F 32 65 051

Blende (1) ausheben.

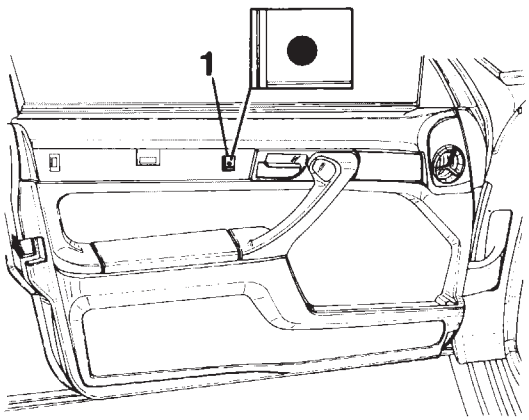

F 32 65 052

Schraube (1) herausdrehen.

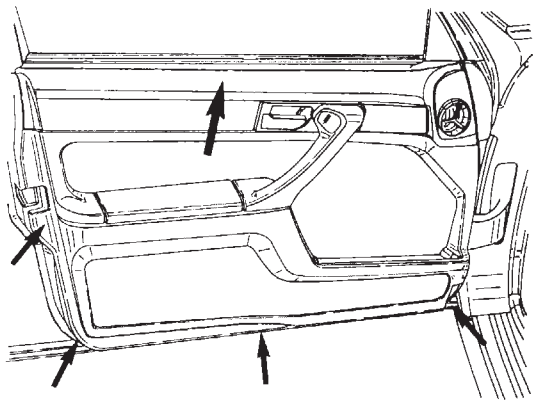

F 32 65 053

Verkleidung abziehen.
Türöffnung aushängen und Verkleidung nach oben ausheben.

Einbauhinweis
Beschädigte Klammern erneuern.

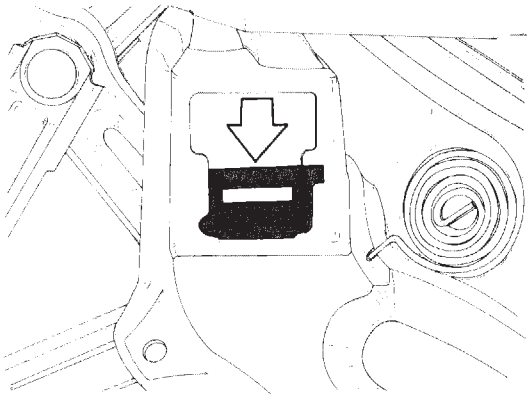

F 32 65 054

Einbauhinweis
Clip aus Verkleidung abziehen und einsetzen.

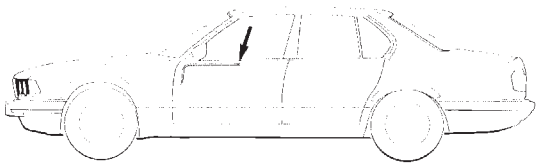

F 32 65 055

Das Lautsprecherkabel (Pfeil) ist im gekennzeichneten Bereich zurückgebunden.

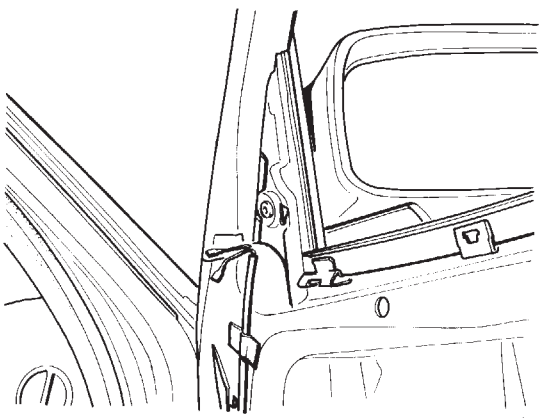

F 32 65 056

Hochtöner in das Spiegeldreieck einbauen

Lautsprecherkabel lösen und zum Einbauort lt. Zeichnung verlegen.

source: www.ow.no

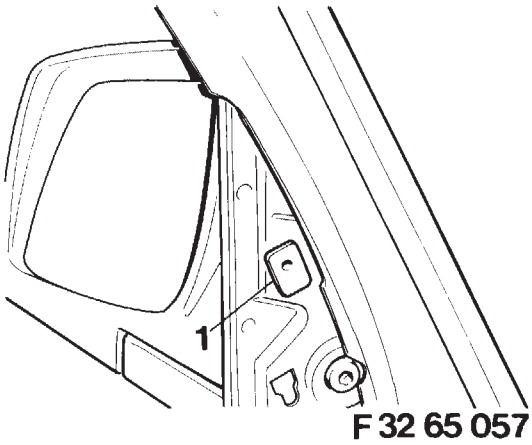

Plastikmutter (1) aus dem Einbausatz lt. Zeichnung im Bereich des Spiegeldreieckes einsetzen.

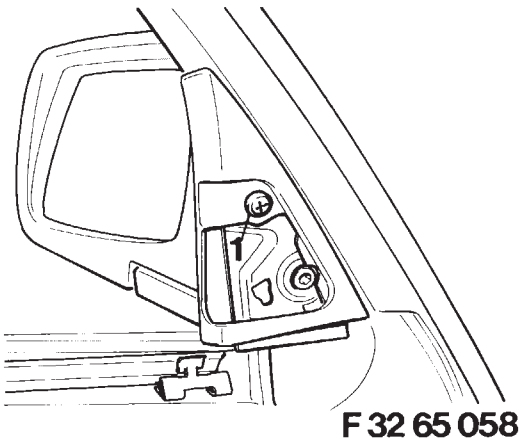

Lautsprechergehäuse mit Schraube (1) befestigen.

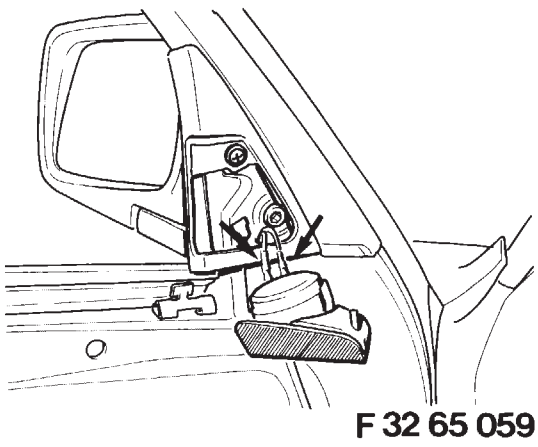

Lautsprecherkabel (Pfeile) auf Lautsprecher aufstecken und in das Gehäuse eindrücken.

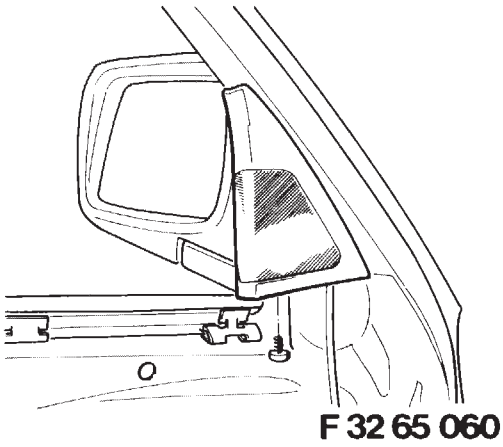

Lautsprecher mit Schraube befestigen.

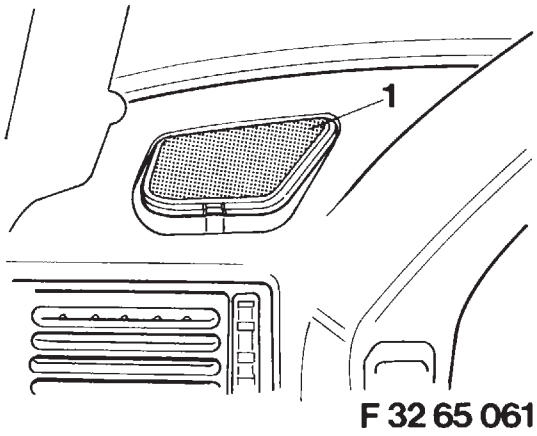

Mitteltöner einbauen

Blende (1) mit einem kleinen Schraubendreher ausheben.

source: www.ow.no

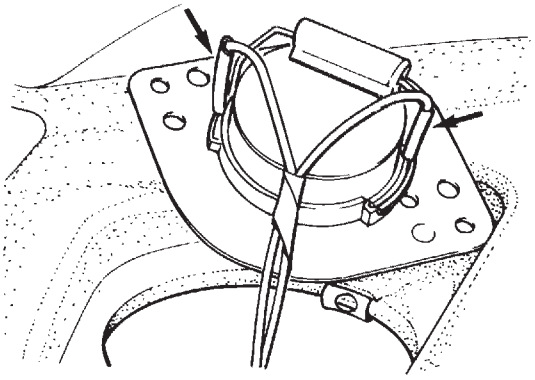

F 32 65 062

Lautsprecherkabel (Pfeil) auf den Lautsprecher aufstecken.

Hinweis
In der Instrumententafel sind die Lautsprecherleitungen zu den Einbauplätzen der Mitteltöner serienmäßig verlegt.

Je Fahrzeugseite zwei Blechmuttern für die Hochtönerbefestigung auf die Instrumententafel aufstecken.

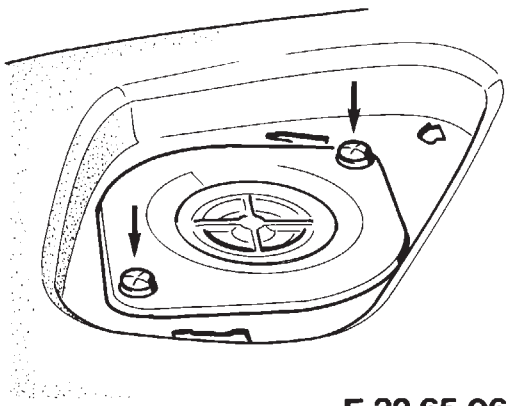

F 32 65 063

Lautsprecher im Ausschnitt mit zwei Schrauben (Pfeil) befestigen.

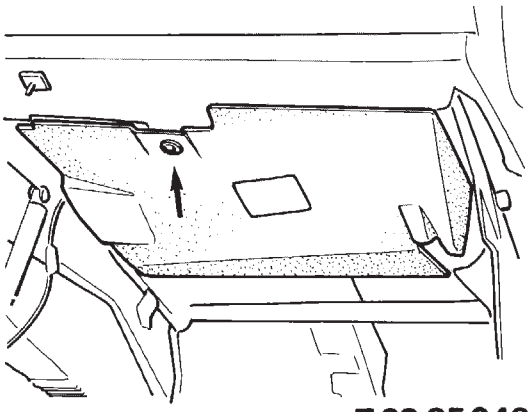

F 32 65 243

Rechtes Handschuhfach öffnen. Kreuzschlitzschraube (Pfeil) herausdrehen und Verkleidung ausbauen.

Hinweis
Das Fangband muß nicht ausgehängt werden.

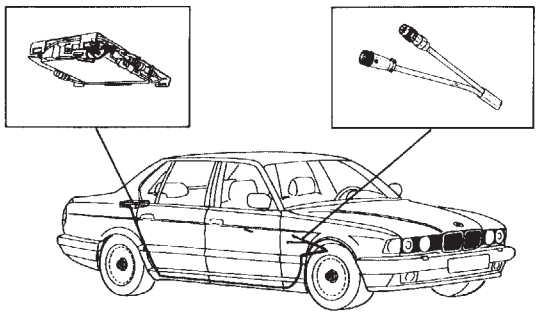

F 32 65 231

DC/DC-Verbindungsleitung einbauen

Die DC/DC-Verbindungsleitung, wie auf der Zeichnung dargestellt, vom Kofferraum am Einstieg entlang bis zum Radioeinbauort verlegen.

source: www.ow.no

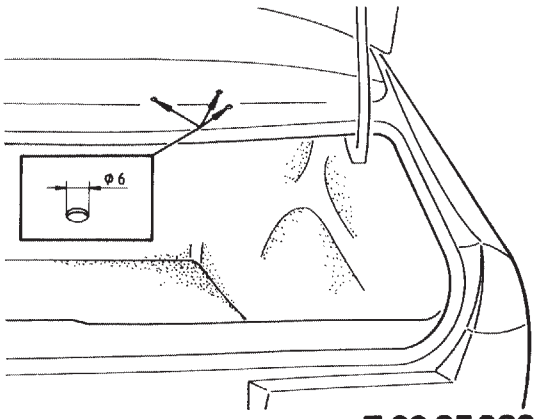

F 32 65 232

Empfängerteil Radio einbauen
Die drei vorgestanzten Bohrmarkierungen im Bereich der Hutablage rechts ankörnen.
Die angekörnten Bohrmarkierungen mit 3 mm ø vorbohren und auf 6 mm ø aufbohren.
Bohrlöcher mit einer Feile entgraten. Bohrspäne beseitigen, Bohrloch mit Zinkstaubfarbe einstreichen.

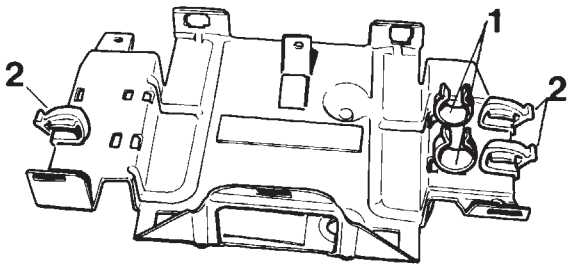

F 32 65 071

Zwei Schellen (1) und drei Kabelclipse (2) auf den Halter SE-Gerät aufschieben.

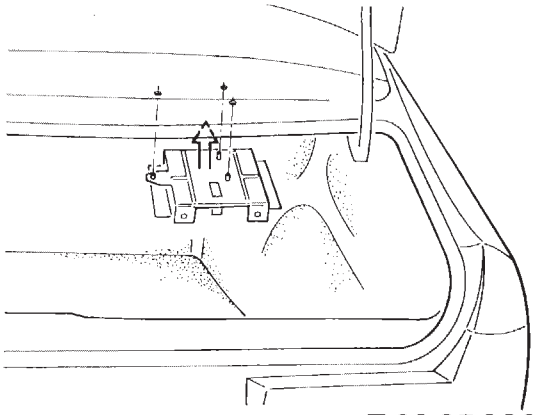

F 32 65 233

Halterung vom Empfängerteil mit den drei Stehbolzen in die Bohrlöcher einsetzen.

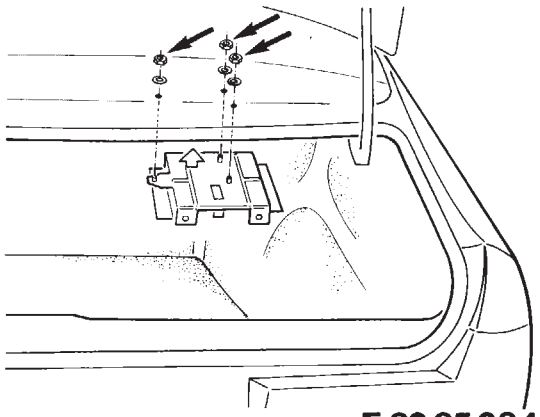

F 32 65 234

Halterung vom Empfängerteil mit drei Muttern (Pfeile) befestigen.

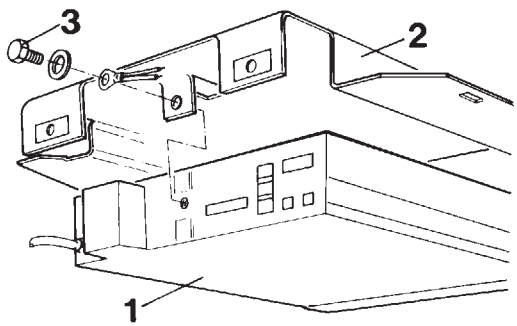

F 32 65 235

Empfängerteil (1) in die Halterung (2) einschieben. Empfängerteil (1) mit der Schraube (3) und beiden Massekabeln (braun) befestigen.

source: www.ow.no

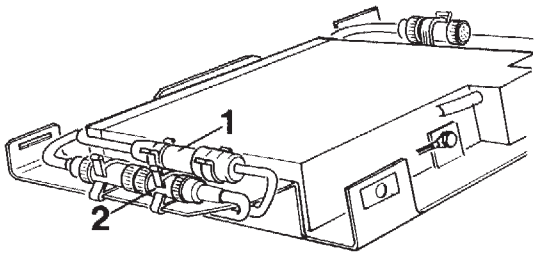

F 32 65 236

Beide Stecker (1, 2) der DC/DC-Verbindungsleitung in die Steckkontakte vom Empfängerteil einstecken.

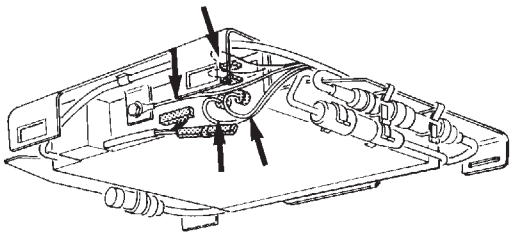

F 32 65 237

Anschlüsse (Pfeile) lt. Zeichnung auf das Empfängerteil aufstecken.

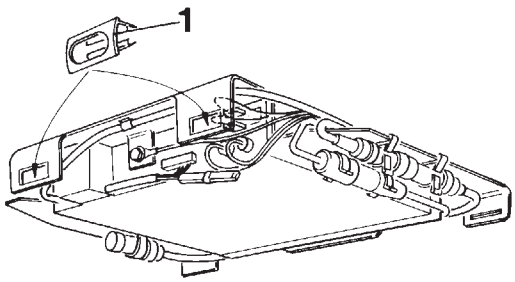

F 32 65 238

Klammern (1) einsetzen.

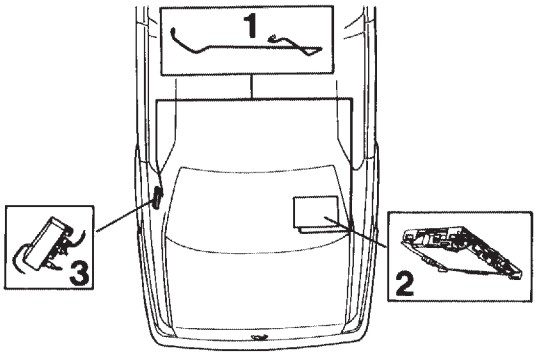

F 32 65 239

Antennenkabel einbauen

Antennenkabel (1) lt. Zeichnung vom Empfängerteil (2) zum Antennenverstärker (3) einbauen und mit Kabelbindern befestigen.

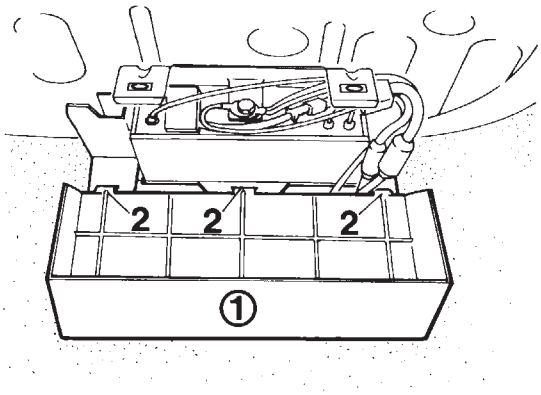

F 32 65 313

Abdeckung (1) in die Klammern (2) einhängen und andrücken.

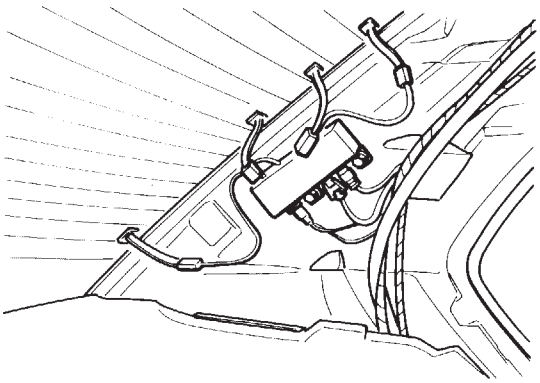

F 32 65 177

Antennenkabel und Steuerkabel auf den Antennenverstärker aufschrauben und in das Empfängerteil einstecken.

source: www.ow.no

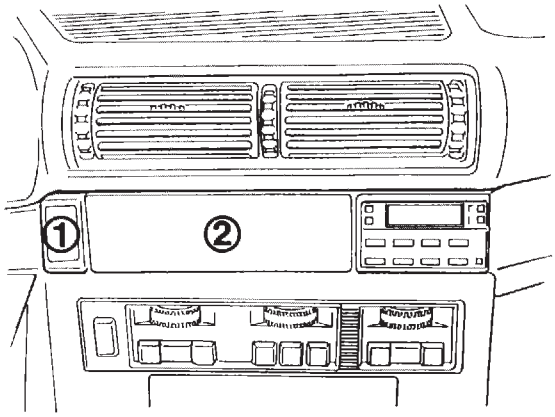

F 32 65 314

Blende (1, 2) aushebeln. Zurückgebundenen Stecker des Kabelstrangs für den Überblendregler lösen.

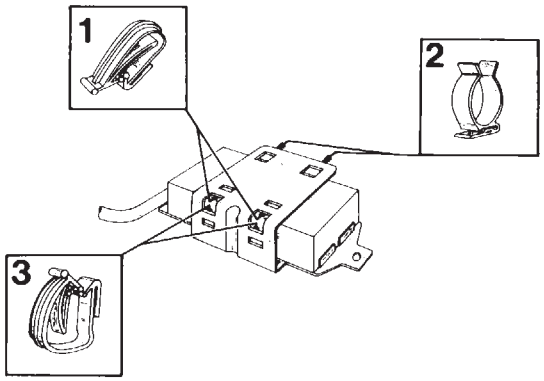

F 32 65 240

Kabelclipse (1, 2, 3) auf der Halterung befestigen.

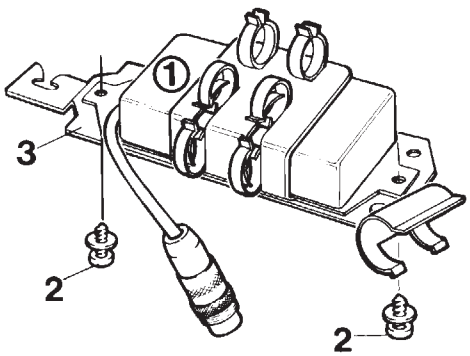

F 32 65 315

CD-Wandler (1) mit zwei Kreuzschlitzschrauben (2) auf Halter (3) schrauben.

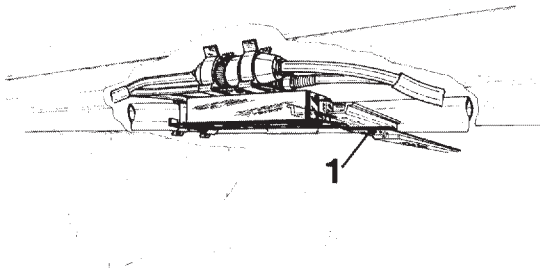

F 32 65 241

Kabelanschlüsse von Radio-CD-Player durch den Radioausschnitt führen, in die DC/DC-Verbindungsleitung einstecken und Überwurfmutter festdrehen.
Kabelanschluß DC/DC-Wandler in Kabelanschluß Radio einstecken und Überwurfmutter festdrehen.
Kabelanschlüsse in die Kabelclipse des Trägers (1) einsetzen.

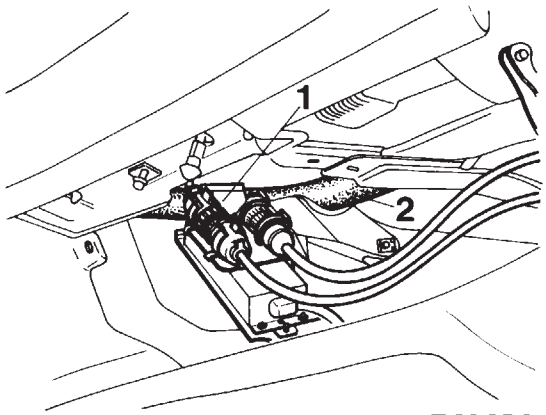

F 32 65 316

Halter mit DC/DC-Wandler mit der Klammer (1) auf das Stabilisierungsrohr (2) aufstecken.

source: www.ow.no

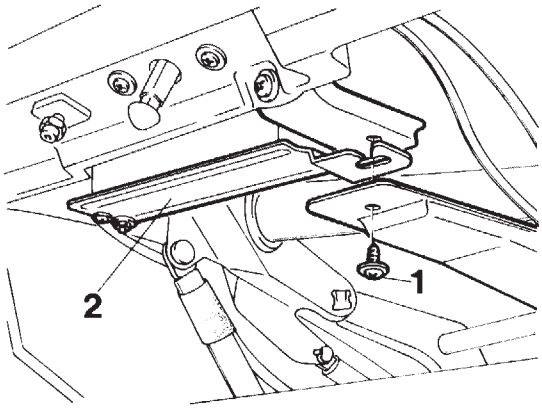

F 32 65 317

Kreuzschlitzschraube (1) herausdrehen. Halter mit DC/DC-Wandler (2) wie dargestellt, zwischen die zwei vorhandenen Halter schieben und mit Kreuzschlitzschraube (1) festschrauben.

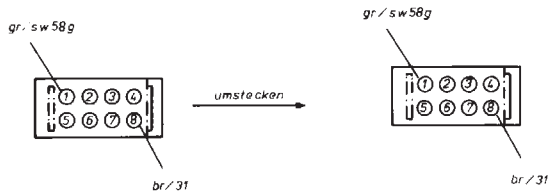

F 32 65 086

Überblendregler einbauen

Fahrzeuge bis 9/87

Bei Verwendung der Verbindungsleitung SK 41870 80.3 sind Umsteckarbeiten lt. Zeichnung an den Steckern für den Überblendregler (Serienkabelbaum/Zusatzkabelbaum) durchzuführen.

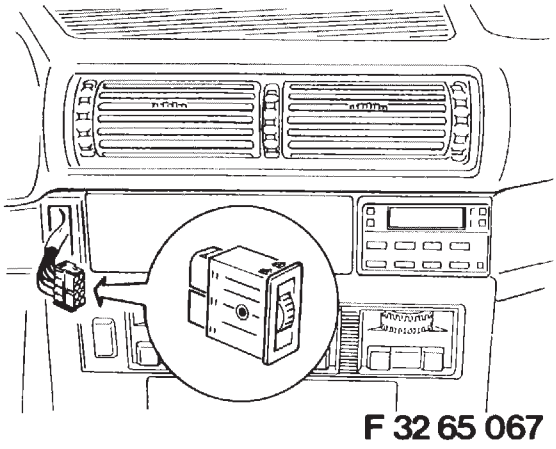

F 32 65 067

Alle Fahrzeuge

Überblendregler aus Einbausatz entnehmen.
Stecker (Pfeil) auf Überblendregler aufstecken.
Überblendregler in den Ausschnitt eindrücken.

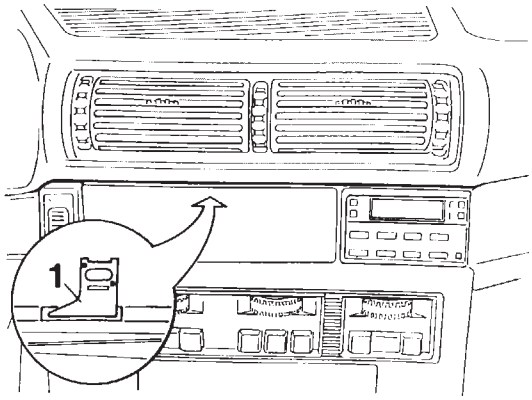

F 32 65 158

Halter (1) lt. Zeichnung einbauen.

Hinweis
Der Einbausatz enthält zwei Halter.
Einen für Rechtslenker- und einen für Linkslenkerausführung.

source: www.ow.no

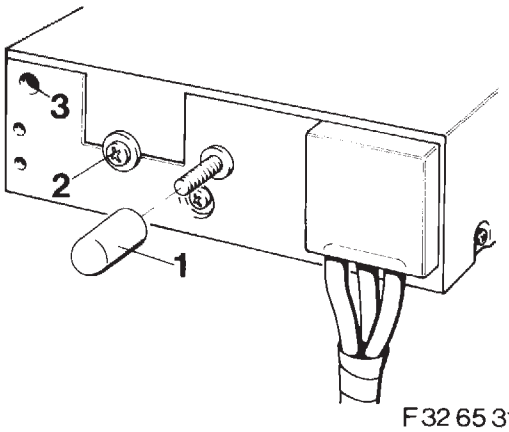

F32 65 318

Stift (1) auf das CD-Abspielgerät aufschrauben.
Transportsicherungsschraube (2) herausschrauben und in Aufbewahrungsgewinde (3) einschrauben.

CD-Abspielgerät einbauen

Fahrzeug sinngemäß in umgekehrter Reihenfolge des Auseinanderbaus zusammenbauen.
Fahrzeugbatterie anklemmen.
Funktionskontrolle durchführen.

 source: www.ow.no

Installation instructions for HiFi system with CD player
BMW 7 Series (E 32)

Key

1 Amplifier
2 Loudspeakers beneath rear shelf
3 Dome tweeters in mirror triangle
4 Mid-range/woofers in footwell
5 CD converter
6 Mid-range loudspeakers
7 Additional cable
8 Receiver unit
9 Front/rear balance control
10 Additional cable
11 Aerial cable

F 32 65 321
Tools required:

Screwdrivers, Nos. 2, 4
Phillips-head screwdriver, Nos. 2, 4
1/4" ratchet
1/4" extension
1/4" socket wrench, 10, 17 and 19 mm
Double-ended wrench, 12/13 mm across flats
Torx wrench
Side-cutters
Soap
Wallpapering knife
Plastic adhesive
Power drill
Drill bits, 3 and 6 mm
File
Small paintbrush
Zinc powder paint

Contents HiFi system with CD player

Removing luggage compartment trims
Removing rear seat base and back
Disconnecting battery
Removing right front seat
Removing B-post trim
Installing additional wiring harness
Installing amplifier
Installing loudspeakers beneath rear shelf
Removing lower left-hand instrument panel trim
Installing footwell loudspeakers
Removing door trim
Installing tweeters in mirror triangles
Installing mid-range loudspeakers
Installing DC/DC connecting lead
Installing receiver stage
Installing aerial cable
Installing front/rear balance control

F 32 65 001
Removing luggage compartment trims
Take out the luggage compartment mat and remove trim on rear bulkhead (1) after turning and removing the plastic screws.
On models equipped with the ski bag:
Remove the ski bag.

F 32 65 002
Remove the centre trim section at the rear by turning clips (arrows) through 90°.
Remove the side trim at the rear left.

F 32 65 003
Removing rear seat base and back
Lift seat base (1) out of its holder in the direction of the arrows.

F 32 65 004
Fold the centre armrest down, press together the catches in the direction of the arrows and remove the centre armrest.

F 32 65 005
Unscrew the nuts (arrows).
Remove the screws from seat belt.
Note the correct order of installation (see drawing)
When installing:
Tightening torque: 43...48 Nm.

F 32 65 006
Fold back the insulating mat on both sides. Unscrew the nut (arrow).

F 32 65 007
Lift up teh seat back out of its holders and pull forward. Feed the seat belt through the trim and remove the seat back.

F 32 65 245
Disconnecting the battery
To disconnect the battery, remove cover (1) from the rear seat base on the right.
Rotate retaining pin (2) through 90° in the direction of the arrow with a 4 mm Allen key.

F 32 65 246
Note:
When the battery is disconnected, the fault memories are automatically erased.
Print out the fault memories.
Disconnect the negative cable (arrow) from the earthing point.

F 32 65 009
Lever out the front and rear cover strips (arrows) on the door sills with a screwdriver.

F 32 65 010
Removing right front seat
Note:
Take care not to damage Bowden cable (1) for the seat belt height adjustment.
Move the seat forward to its front stop and raise to highest seat position.
Detach Bowden cable (1) for seat belt height adjustment.
Remove the screw (2) from the belt holder.
Before removing the seat, take out the first aid box from under the front seat.

F 32 65 011
Remove retaining screws on the seat rails (arrows).

F 32 65 012
Push the seat back to its rear stop. Remove the head restraint in the direction of the arrow.

source: www.ow.no

F 32 52 017
Raise the seat up at the rear and push forwards out of the mounting brackets.
Disconnect the plugs, if appropriate.
Lift out the seat.

F 32 65 014
Pull off the edge protection (arrows) on the left and right sides of the car in the areas indicated.

F 32 65 015
Removing B-post trim on the left and right
Lever off both press studs (arrows) on the B-post trim with a screwdriver and remove the B-post trim.

F 32 65 301
Release strap (1) on cable loop (2) and pull additional wiring harness straight.
Note:
On the long BMW 7 Series version (735iL, 750iL), second cable loop (4) must also be released.

F 32 65 016
Installing additional wiring harness
Unscrew the two plastic nuts (arrows) on the wiring harness cover in the luggage compartment. Pull back the wiring harness cover.

F 32 65 017
Unscrew the two plastic nuts (arrows) on the rear wiring harness cover.
Remove the wiring harness cover.

F 32 65 018
Pull the additional wiring harness through the rubber grommet (arrow) from the passenger compartment into the luggage compartment.
Note:
Apply soap to the grommet to facilitate drawing through.

F 32 65 302
On models built up to 9/87
Install the additional wiring harness along the car's main wiring loom as shown by the drawing and secure with cable straps.

F 32 65 303
If necessary, run additional cable (1) to footwell loudspeaker location (2) on the right as shown by the drawing, and connect with the car's main wiring under the right seat.
Note:
Additional cable (1) must not be installed along the car's right-hand wiring loom.

F 32 65 068
If the connecting cable SK 41870 80.3 is installed, the plugs at the amplifier connection (rear left of luggage compartment) and front/rear balance control connection (instrument panel) must be changed.
Take the plugs out of the socket housing (white) on the radio/CD player cable at the amplifier connection (rear left of luggage compartment) as shown by the drawing, and tie back.

blue/red	yellow/black
blue/black	yellow/red
blue/brown	yellow/brown
New	New
brown	brown

Plug in at any socket

F 32 65 242
Run the connecting cable SK-4187 080.3 (1) together with the radio/CD player cable to the amplifier/CD receiver and front/rear balance control connections as shown by the drawing.

F 32 65 068
Plug the wires from the connecting cable SK-4187 080.3 in the sockets of matching colour in the white casing on the radio/CD player cable at the amplifier again.

blue/red	yellow/black
blue/black	yellow/red
blue/brown	yellow/brown
New	New
brown/brown	

Plug in at any socket

F 32 65 304
On models built from 9/87 on
Run the additional cable harness along the car's main wiring loom as shown by the drawing and secure with cable straps.

F 32 65 021
On all models
Installing amplifier
Insert the two plugs (1, 2) from the additional cable harness in the sockets of matching colour on the amplifier.

F 32 65 022
Insert module (1) from the installation kit in amplifier (2).
Note:
A coloured sticker is attached to the module; after fitting, this sticker should be affixed to the amplifier in an easily visible position.

F 32 65 023
Attach the amplifier with three screws (arrow) on the left-hand side of the luggage compartment as shown by the drawing.

F 32 65 024
Installing loudspeakers beneath rear shelf
Pull the rear shelf forward in the direction of the arrow.

F 32 65 025
Cut out the pre-marked apertures (arrows) in the insulating mat with a wallpapering knife.

F 32 65 026
Insert three spreader nuts on each side.

F 32 65 305
On models built up to 9/87
Run the loudspeaker cables (arrows) to the loudspeaker locations as shown by the drawing.

F 32 65 306
On models built from 9/87
Run the loudspeaker cables to the loudspeaker locations under the insulating mat as shown by the drawing.

F 32 65 308
Insert four cable clips (1) in four holes (2) in the rear bulkhead.
Note:
Firstly insert spreader rivet (3), then push in spreader rivet pin (4).
IMPORTANT
If there are no holes provided for the cable clips, the cables must be attached to the rear bulkhead with strips of adhesive tape.

source: www.ow.no

F 32 65 310
Secure the cable and connections (1) for the radio receiver stage to the rear bulkhead with four cable clips (2).

F 32 65 309
Cut out the pre-stamped section (arrow) in the rubber grommet on the right.

F 32 65 307
Pull the cable and connections for the transmitter/receiver unit through the right-hand rubber grommet (arrow) into the luggage compartment.

F 32 65 028
On all models
Affix four sheet-metal nuts (arrows) to the outer rim.

F 32 65 029
Secure the outer rim of the loudspeaker (1) with three self-tapping screws.

F 32 65 030
Take out the loudspeaker cover included in the installation kit. Push the two sheet-metal nuts (arrows) on to the loudspeaker cover.

F 32 65 031
Place the tweeter in position and secure with two self-tapping screws (arrows).

F 32 65 032
Connect the loudspeaker cable to tweeter (1) and mid-range/woofer unit (2).

F 32 65 033
Place the loudspeaker in the dish, then place the cover on top and secure both items with four raised-head self-tapping screws (black, with washer).

F 32 65 072
Affix the "HiFi" plate to the loudspeaker trim as shown by the drawing.

F 32 65 035
Push the black plug (arrow) on to the plug connection.
Note:
The plug connection is located in the seat base frame on the left-hand side at the rear.

F 32 65 070
Install the additional wiring harness according to the drawing. Lift up the carpeting and remove the cover from the car's main wiring loom.

F 32 65 036
Removing lower left-hand instrument panel trim
Open the glove box, disconnect the retaining strap (arrow) and lift out the storage compartment.

F 32 65 037
Take out the screws (arrows) and lift out the trim.

F 32 65 038
Pull off the plug from the gong and remove trim (1).

F 32 65 039
On models built up to 9/87
Disconnect white (1) and black (2) six-pin plugs behind the left glove box.

F 32 65 040
Insert the two plugs on additional wiring harness (3) in the sockets which are now free, according to colour. Tie back plugs (1, 2).

F 32 65 311
On models built from 9/87 on
Push black eight-pin plug (1) from the additional wiring harness on to tied-back black plug (2) behind the left glovebox.

F 32 65 041
On all vehicles
Installing footwell loudspeakers
Pull off edge protection in the direction of the arrow. Lever off the screw cover cap and remove the retaining screw from the engine compartment lid release lever near the left-hand footwell trim.

F 32 65 042
Rotate the press studs (arrows) and remove the footwell trim.

F 32 65 043
Remove insulating material from the loudspeaker cut-out.

F 32 65 044
Place loudspeaker (1) on the footwell trim from behind. Place the spring washers in position and secure the loudspeaker with four nuts (arrows).

F 32 65 312
On models built from 9/87 on
Run the additional wiring harness (arrow) over the steering column to the front/rear balance control location.

F 32 65 045
On all models
Disconnect tied-back plug connection (1) from the car's main wiring loom and connect up to the appropriate plug on the additional wiring harness.
Note:
The plug connection (white or black) is tied back near the footwell loudspeaker location.

F 32 65 046
Connect up loudspeaker cable (arrows) and install footwell trim.
Note:
On models built from 9/87 on, the loudspeaker cable for the right-hand loudspeaker is tied back in the door post. Install the tweeters in the mirror triangles.
Note:
If the loudspeaker cable is not tied back in the mirror triangle area, the door trim must be removed.

F 32 65 047
Removing door trim
Unscrew and remove the door lock button (arrow).

F 32 65 048
Lift out the light and disconnect the plug.

F 32 65 049
Lift out the trim panel.

F 32 65 050
Remove screw (1).

F 32 65 051
Lift out trim panel (2).

source: www.ow.no

F 32 65 052
Remove screw (1).

F 32 65 053
Pull off the trim.
Disconnect the door handle and lift up the trim to remove.

When installing:
Renew any damaged clips.

F 32 65 054
When installing:
Pull the clip out of the trim and insert.

F 32 65 055
The loudspeaker cable (arrow) is tied back in the area indicated.

F 32 65 056
Installing tweeters in mirror triangles
Release the loudspeaker cable and run it to the loudspeaker location as shown by the drawing.

F 32 65 057
Insert plastic nut (1) from the installation kit in the mirror triangle as shown by the drawing.

F 32 65 058
Secure the loudspeaker housing with screw (1).

F 32 65 059
Attach the loudspeaker cable (arrows) to the loudspeaker and press into the housing.

F 32 65 060
Secure the loudspeaker with the screw.

F 32 65 061
Installing mid-range loudspeakers
Lever off trim panel (1) with a small screwdriver.

F 32 65 062
Plug the loudspeaker cable (arrow) on to the loudspeaker.

Note:
The loudspeaker wires to the mid-range loudspeaker locations are installed as standard in the instrument panel.
Push two sheet-metal nuts for mounting the mid-range loudspeakers on to the instrument panel on both sides of the car.

F 32 65 063
Secure the loudspeaker in its cutout with two screws (arrows).

F 32 65 243
Open the right-hand glovebox. Remove the Phillips screw (arrow) and take out the trim.

Note:
It is not necessary to detach the retaining strap.

F 32 65 231
Installing DC/DC connecting lead
Run DC/DC connecting lead from the luggage compartment to the radio location along the door sills as shown by the drawing.

F 32 65 232
Installing radio receiver stage
Centre-punch the three pre-marked holes on the rear shelf at the right.
Drill centre-punched holes with a 3 mm bit, then open out to a diameter of 6 mm.
Deburr holes with a file. Remove swarf. Coat holes with zinc powder paint.

F 32 65 071
Attach retainers (1) and three cable clips (2) to the transmitter/receiver unit holder.

F 32 65 233
Install the receiver stage holder with three stud bolts in the holes.

F 32 65 234
Secure the receiver stage holder with three nuts (arrows).

F 32 65 235
Push receiver stager (1) into holder (2). Secure receiver stage (1) with screw (3) and both earth cables (brown).

F 32 65 236
Insert the two plugs (1, 2) on the DC/DC connecting lead into th eplug contacts on the receiver stage.

F 32 65 237
Plug the connections (arrows) on to the receiver stage as shown by the drawing.

F 32 65 238
Insert clips (1).

F 32 65 239
Installing aerial cable
Run aerial cable (1) from receiver stage (2) to aerial amplifier (3) as shown by the drawing, and secure with cable straps.

F 32 65 313
Insert cover (1) in clips (2) and press into position.

F 32 65 177
Screw the aerial cable and the control cable on to the aerial amplifier and plug into the receiver stage.

F 32 65 314
Lever out trim panels (1, 2). Release the tied-back plug on the front/rear balance control cable.

F 32 65 240
Affix cable clips (1, 2, 3) to the holder.

F 32 65 315
Attach CD converter (1) to holder (3) with two Phillips screws (2).

F32 65 241
Feed the cable connections from the radio/CD player through the radio opening, plug into the DC/DC connecting lead and tighten collar nuts.
Connect the DC/DC converter cable to the radio cable and tighten collar nuts.
Push cable connections into cable clips (1).

F 32 65 316
Attach the holder with DC/DC converter to stabilizing tube (2) with clip (1).

source: www.ow.no

F 32 65 317
Take out Phillips screw (1). Push holder with DC/DC converter (2) between the two existing holders and secure with Phillips screw (1).

F 32 65 086
Installing front/rear balance control
On models built up to 9/87
If connecting cable SK 41870 80.3 is installed, change the plug connections for the front/rear balance control (standard wiring harness/additional wiring harness) as shown by the drawing.

grey/black 58g	grey/black 58g
Change plug connections	
brown/31	brown/31

F 32 65 067
On all models
Take the front/rear balance control out of the installation kit. Connect the plug (arrow) to the front/rear control Push the front/rear balance control in to the cutout.

F 32 65 158
Install holder (1) as shown by the drawing.
Note:
The installation kit contains two holdes: one for right-hand-drive models and one for left-hand-drive models.

F 32 65 318
Screw pin (1) on to the CD player. Take out transit retaining screw (3) and insert in spare threaded hole (3).
Install CD player.
Install all the remaining parts by carrying out the removal procedure in reverse order.
Connect the battery.
Carry out a functional check.

source: www.ow.no

Notice de montage
Installation HIFI avec lecteur CD
BMW série 7 / E 32

Légende
1 Ampli
2 Hauts-parleurs sous la plage arrière
3 Tweeters à calotte dans triangles de rétroviseurs
4 HP médiums-basses de plancher (niveau bas)
5 Convertisseur CD
6 HP médiums
7 Câble additionnel
8 Boîtier de réception
9 Fader (gradateur (AV/AR)
10 Câble additonnel
11 Câble d'antenne

F 32 65 321
Outils et ingrédients requis:
Tournevis n° 2, 4
Tournevis à croisillon n° 2, 4
Clé à cliquet 1/4"
Allonge 1/4"
Clé à douille 1/4" — 10, 17, 19 mm
Clé à fourche double 12 — 13 mm
Clé Torx
Pinces coupantes
Clé à 6 pans creux

Savon
Couteau de tapissier
Colle pour plastique
Perceuse
Foret 3 mm, 6 mm
Lime
Pinceau
Peinture antirouille à la poudre de zinc

Installation HIFI avec lecteur CD
Dépose des revêtements dans le coffre arrière
Dépose de la banquette arrière et du dossier
Débranchement de la batterie
Dépose du siège avant côté droit
Dépose du revêtement du montant central B
Pose du faisceau additionnel de câbles
Installation de l'ampli
Installation des hauts-parleurs sous la plage arrière
Dépose du revêtement inférieur gauche de planche de bord
Installation des hauts-parleurs plancher
Dépose du panneau de revêtement de portière
Installation des tweeters à calotte dans les triangles de rétroviseurs
Installation des hauts-parleurs pour médiums
Installation du câble de liaison CD/CD
Installation de la partie réception
Installation du câble d'antenne
Installation du fader

F 32 65 001
Dépose des revêtements dans le coffre arrière
Extraire le tapis de plancher du coffre, enlever le revêtement de la cloison coffre/habitacle (1) après avoir retiré les vis en plastique.
Voitures avec sac-étui pour skis:
Enlever le sac-étui.

F 32 65 002
Enlever la partie centrale du revêtement de la jupe arrière après avoir tourné les boutons de retenue sur 90° (flèches).
Déposer le revêtement latéral arrière côté gauche.

F 32 65 003
Dépose de la banquette arrière et du dossier
Soulever la banquette (1) hors de son attache, dans le sens des flèches.

F 32 65 004
Rabattre l'accoudoir central vers le bas, comprimer le verrouillage dans le sens des flèches et déposer l'accoudoir central.

F 32 65 005
Dévisser les écrous (flèches).
Dégager les vis de la ceinture de sécurité.
Faire attention à l'ordre des pièces lors de la repose (voir croquis)!
Repose:
Couple de serrage: 43 ... 48 Nm.

F 32 65 006
Rabattre le tapis insonorisant à gauche et à droite. Dévisser les écrous (flèches).

F 32 65 007
Lever le dossier hors de ses attaches et le tirer vers l'avant.
Faire passer la ceinture de sécurité au travers du cache de guidage et déposer le dossier.
Voitures avec sac-étui pour skis:
Enlever le saç-étui.

F 32 65 245
Débranchement de la batterie
Pour débrancher la batterie, retirer d'abord la plaquette de recouvrement (1) sur le caisson du siège arrière de droite.
Tourner l'agrafe de retenue (2) sur 90° dans le sens de la flèche avec une clé à 6 pans creux de 4 mm.

F 32 65 246
Remarque:
Les mémoires de stockage des défauts sont effacées lorsqu'on débranche la batterie.
Effectuer l'impression du contenu des mémoires de défauts pour le conserver.
Débrancher le câble négatif (flèche) du point de mise à la masse.

F 32 65 009
Dégager les baguettes de recouvrement de seuil des portières avant et arrière (flèches) avec un tournevis.

source: www.ow.no

F 32 65 010
Dépose du siège avant côté droit
Remarque:
Ne pas détériorer le câble de traction (1) du dispositif de réglage en hauteur de la ceinture.
Repousser le siège à fond vers l'avant jusqu'en butée et le placer en position rehaussée au maximum.
Décrocher le câble de traction (1) du dispositif de réglage en hauteur de la ceinture.
Dévisser la vis (2) de l'attache de ceinture. Avant la dépose, enlever le coffret pharmacie qui se trouve sous le siège.

F 32 65 011
Retirer les deux vis de fixation des glissières du siège (flèches).

F 32 65 012
Ramener le siège à fond en arrière jusqu'en butée. Extraire l'appuie-tête.

F 32 65 017
Soulever l'arrière du siège et le repousser vers l'avant pour le dégager des cornières de retenue.
Ouvrir le cas échéant le connecteur enfichable.
Soulever et sortir le siège.

F 32 65 014
Sur les deux côtés (gauche et droit) de la voiture, retirer les profilés de protection de bordure aux endroits indiqués sur le croquis (flèches).

F 32 65 015
Dépose du revêtement du montant central B
Ouvrir les deux pressions de maintien du revêtement du montant B avec un tournevis. Déposer l'élément de revêtement.

F 32 65 301
Sectionner la sangle de boucle (1) de surlongueur du câble (2) et tirer le faisceau additionnel pour qu'il soit rectiligne.
Remarque:
Sur la version longue de la série 7 (735iL, 750iL), la seconde boucle du câble (4) doit également être défaite.

F 32 65 016
Pose du faisceau additionnel de câbles
Dans le coffre arrière, dévisser deux vis en plastique (flèches) de fixation du protège-câble. Ecarter le protège-câble.

F 32 65 017
Dévisser deux écrous en plastique (flèches) de fixation du protège-câble arrière. Déposer le protège-câble.

F 32 65 018
Introduire le faisceau additionnel dans le coffre arrière à partir de l'habitacle au travers de l'ouverture protégée par le passe-câble en caoutchouc (flèche).
Remarque:
Enduire le passe-câble en caoutcouc d'un peu de savon pour facilitier l'introduction et le passage du faisceau.

F 32 65 302
Voitures jusqu'à 9/87
Poser le faisceau additionnel selon le croquis le long du faisceau principal et le fixer avec des colliers.

F 32 65 303
Poser le cas échéant le câble additonnel (1) selon croquis jusqu'à l'emplacement d'installation du haut-parleur de plancher (2) à droite et le rattacher sous le siège avant de droite avec le faisceau principal.
Remarque:
Le faisceau additionnel (1) ne doit pas être posé le long du faisceau de câbles côté droit de la voiture.

F 32 65 068
Lorsqu'on utilise le câble de liaison SK 41870 80.3, effectuer les changements de brochage à la connexion d'ampli (coffre arrière, ar. g.) et pratiquer le raccordement du fader (planche de bord).
Sur le boîtier de raccordement (blanc) du câble autoradio/lecteur CD, à la connexion d'ampli (coffre ar. g.), extraire les raccords selon le croquis et les attacher en retrait.

beliebig einzustecken =	à raccorder au choix
Neu =	nouveau
blbr =	bleu-marron
blsw =	bleu-noir
blrt =	bleu-rouge
gesw =	jaune-noir
gert =	jaune-rouge
gebr =	jaune-marron
br =	marron

F 32 65 242
Poser le câble de liaison (1) SK 4187 080.3 selon le croquis parallèlement au câble autoradio/lecteur CD pour le raccordement ampli, boîtier de réception CD et fader.

F 32 65 068
Ficher à nouveau dans le boîtier de raccordement blanc du câble autoradio/lecteur CD sur l'ampli les fils du câble de liaison SK 4187 080.3 en respectant la correspondance des couleurs.

F 32 65 304
Voitures depuis 9/87
Poser le faisceau additionnel selon croquis le long du faiceau principal et l'attacher avec des colliers.

F 32 65 021
Toutes voitures
Installation de l'ampli
Raccorder les deux fiches (1 et 2) du faisceau additionnel sur l'ampli en respectant la correspondance des couleurs.

F 32 65 022
Prendre le module (1) du kit et le ficher dans l'ampli (2).
Remarque:
Une plaquette de couleur se trouve sur le module. Cette plaquette doit être collée en un endroit bien visible sur l'ampli après l'installation.

F 32 65 023
Fixer l'ampli conformément au croquis sur le côté gauche à l'intérieur du coffre arrière au moyen de trois vis (flèches).

F 32 65 024
Installation des hauts-parleurs sous la plage arrière
Tirer la plage arrière vers l'avant dans le sens de la flèche.

F 32 65 025
Avec un couteau de tapissier, enlever les parties du tapis insonorisant dont le contour et prédécoupé d'origine (flèches).

source: www.ow.no

F 32 65 026
Installer trois écrous extensibles de chaque côté, c.-à-d. pour chaque haut-parleur.

F 32 65 305
Voitures jusqu'à 9/87
Poser les câbles des hauts-parleurs (flèches) selon croquis jusqu'à l'emplacement d'installation des HP.

F 32 65 306
Voitures depuis 9/87
Poser les câbles des hauts-parleurs selon croquis jusqu'à l'emplacement d'installation des HP, par-dessous le tapis insonorisant.

F 32 65 308
Installer quatre rubans conducteurs (1) dans les quatre trous (2) de la paroi de séparation arrière habitacle/coffre.
Remarque:
Engager d'abord le rivet écartable (3) dans le ruban puis pousser la tige du rivet (4) en place.
ATTENTION
S'il n'y a aucun trou prévu pour les rubans conducteurs, fixer les câbles sur la paroi de séparation arrière avec du ruban adhésif.

F 32 65 310
Fixer les raccords et le câble pour la partie réception autoradio (1) sur la paroi de séparation arrière avec la quatre colliers (2).

F 32 65 309
Dégager le trou de passage prédécoupé d'origine (flèche) pour le passe-câble en caoutchouc de droite.

F 32 65 307
Faire passer les raccords et le câble pour l'émetteur-récepteur au travers du passe-câble en caoutchouc de droite (flèche) pour les amener dans le coffre arrière.

F 32 65 028
Toutes voitures
Mettre en place 4 écrous en tôle (flèches) sur la cuvette.

F 32 65 029
Fixer la cuvette (1) avec trois vis à tôle.

F 32 65 030
Prendre la grille-support de haut-parleur dans le kit et y insérer les deux écrous en tôle (flèches).

F 32 65 031
Positionner les tweeters à calotte et les fixer avec deux vis à tôle (flèches).

F 32 65 032
Raccorder les câbles des hauts-parleurs sur les tweeters (1) et les médiums-basses (2).

F 32 65 033
Placer chaque haut-parleur dans sa cuvette, installer par-dessus la grille appropriée et fixer les deux pièces en même temps avec 4 vis à tôle à tête semi-bombée (noires avec rondelles d'appui).

F 32 65 072
Coller la plaquette "HIFI" sur le cache du haut-parleur comme le montre le croquis.

F 32 65 035
Raccorder la fiche noire (flèche) sur le connecteur.
Remarque:
Le connecteur se trouve dans la zone du support de siège, à l'arrière côté gauche.

F 32 65 070
Poser le faisceau additionnel conformément au schéma.
Relever le tapis de sol et enlever le protège-câble du faisceau principal.

F 32 65 036
Dépose du revêtement inférieur gauche de planche de bord
Ouvrir le compartiment fourre-tout, décrocher la sangle de retenue (flèches) et sortir le fourre-tout.

F 32 65 037
Retirer les vis (flèches) et dégager l'élément de revêtement.

F 32 65 038
Débrancher la fiche du gong et déposer l'élément de revêtement.

F 32 65 039
Voitures jusqu'à 9/87
Séparer les parties des connecteurs 6 broches blanc (1) et noir (2) derrière la boîte à gants de gauche.

F 32 65 040
Dans ces connecteurs devenus disponibles, raccorder les deux fiches du faisceau additonnel (3) en respectant la correspondance des couleurs.
Rattacher les fiches (1 et 2) en réserve.

F 32 65 311
Voitures depuis 9/87
Brancher la fiche 8 broches noire (1) du Faisceau additionnel sur la fiche noire existante (2) derrière la boîte à gants de gauche.

F 32 65 041
Toures voitures
Installation des hauts-parleurs de plancher
Retirer le profilé de protection de bordure dans le sens des flèches.
Dans le cas de l'élément de revêtement du bas côté gauche, dévisser la vis de fixation de la commande d'ouverture du capot avant (faire sauter d'abord le capuchon de la vis).

F 32 65 042
Déposer l'élément de revêtement inférieur après avoir fait tourner les pressions (flèches).
Remarque:

F 32 65 043
Enlever le matériau isolant de l'ouverture prévue pour l'installation du haut-parleur.

F 32 65 044
Positionner le haut-parleur (1) par l'arrière sur l'élément de revêtement préalablement déposé.
Mettre en place les rondelles-freins et fixer le haut-parleur avec les quatre écrous (flèches).

F 32 65 312
Voitures depuis 9/87
Poser le faisceau additionnel (flèche) au-dessus de la colonne de direction jusqu'à l'emplacement d'installation du fader.

source: www.ow.no

F 32 65 045
Toutes voitures
Séparer le connecteur enfichable existant non utilisé (1) du faisceau principal et le raccorder à la fiche appropriée du faisceau additionnel.
Remarque:
Le connecteur (blanc ou noir) est rattaché en retrait tout près de l'emplacement d'installation du haut-parleur de plancher.

F 32 65 046
Raccorder les câbles de haut-parleur (flèches) et remettre en place l'élément de revêtement inférieur.
Remarque:
Sur les voitures depuis 9/87, les câbles pour le haut-parleur plancher côté droit sont déjà en place dans le montant de portière.
Installer les tweeters dans le triangle du rétroviseur.
Remarque:
Si le câble de haut-parleur n'est pas prévu d'origine à proximité du triangle du rétroviseur, il faudra éventuellement déposer le panneau de revêtement de portière.

F 32 65 047
Dépose du panneau de revêtement de portière
Dévisser le bouton de condamnation de portière (flèche).

F 32 65 048
Soulever et dégager la lampe et déconnecter la fiche.

F 32 65 049
Enlever le cache.

F 32 65 050
Dévisser la vis (1).

F 32 65 051
Dégager et enlever le cache (1).

F 32 65 052
Dévisser la vis (1).

F 32 65 053
Décoller le panneau de revêtement.
Décrocher le dispositif d'ouvre-porte et retirer le panneau vers le haut.
Repose:
Remplacer les agrafes de fixation si elles sont endommagées.

F 32 65 054
Repose:
Retirer les clips du panneau et les insérer.

F 32 65 055
Le câble de haut-parleur (flèche) est prévu. Il se trouve dans la zone indiquée sur le croquis.

F 32 65 056
Installation des tweeters à calotte dans les triangles de rétroviseurs
Détacher le câble de haut-parleur et le poser jusqu'à l'emplacement d'installation du HP comme l'indique le croquis.

F 32 65 057
Installer l'écrou en plastique (1) du kit selon croquis à l'endroit du triangle de rétroviseur.

F 32 65 058
Fixer la cuvette du haut-parleur avec la vis (1).

F 32 65 059
Raccorder les câbles du haut-parleur (flèches) sur le haut-parleur et enfoncer celui-ci dans sa cuvette.

F 32 65 060
Fixer le haut-parleur avec la vis.

F 32 65 061
Installation des hauts-parleurs médiums
Dégager la grille (1) avec un petit tournevis.

F 32 65 062
Raccorder lex câbles de haut-parleur (flèche) sur le haut-parleur.
Remarque:
Les câbles de hauts-parleurs sont installés d'origine dans la planche de bord jusqu'aux emplacements de montage des HP médiums.
De chaque côté de la voiture, mettre en place deux écrous en tôle dans la planche de bord pour la fixation des médiums.

F 32 65 063
Installer le haut-parleur dans le dégagement et l'y fixer avec deux vis (flèches).

F 32 65 243
Ouvrir la boîte à gants de droite. Dévisser la vis à empreinte cruciforme (flèche) et déposer l'élément de revêtement.
Remarque:
La sangle de capture du battant ne doit pas être décrochée.

F 32 65 231
Installation du câble de liaison CD
Poser le câble de liaison CD comme représenté sur le croquis, c.-à-d. du coffre arrière jusqu'à l'emplacement d'installation de l'autoradio, le long des seuils (longerons).

F 32 65 232
Installation de la partie récepteur radio
Appliquer un coup de poinçon sur les repères marqués d'origine dans la partie droite de la plage arrière pour marquer l'emplacement des trous à percer.
Percer d'abord les trous à la mèche de 3 mm de diamètre et les élargir ensuite à 6 mm.
Ebavurer le bord des trous avec une lime. Eliminer les copeaux de perçage et enduire le bord des trous avec de la peinture antirouille à la poudre de zinc.

F 32 65 071
Installer deux colliers (1) et trois clips d'attache pour câbles (2) sur le support du boîtier de réception.

F 32 65 233
Mettre en place le support du boîtier de réception en engageant ses trois goujons dans les trous précédemment percés.

F 32 65 234
Fixer le support du boîtier de réception avec trois écrous (flèches).

F 32 65 235
Pousser le boîtier de réception (1) dans son support (2) et le fixer aux deux câbles de masse (marron) avec la vis (3).

F 32 65 236
Engager les deux fiches (1, 2) du câble de liaison CD dans les contacts enfichables du boîtier de réception.

source: www.ow.no

F 32 65 237
Ficher les raccords (flèches) sur le boîtier de réception conformément au croquis.

F 32 65 238
Mettre en place les agrafes (1).

F 32 65 239
Installation du câble d'antenne
Poser le câble d'antenne (1) comme le montre le croquis du boîtier de réception (2) jusqu'à l'ampli d'antenne (3) et le fixer avec des sangles d'attache.

F 32 65 313
Accrocher le capot (1) par les ergots (2) et le pousser à fond.

F 32 65 177
Visser le câble d'antenne (1) sur l'ampli d'antenne et l'introduire dans le boîtier de réception.

F 32 65 314
Dégager les caches (pastille et panneau de recouvrement 1 et 2). Déconnecter la fiche existante du faisceau de câbles pour le fader.

F 32 65 240
Fixer les clips de câbles (1, 2, 3) sur le support.

F 32 65 315
Visser le convertisseur CD (1) sur le support (3) avec deux vis à empreinte cruciforme (2).

F 32 65 241
Faire passer les raccords du lecteur de compact discs/ autoradio au travers de la découpe pour l'autoradio, les ficher dans le câble de connexion CD/CD puis serrer fermement l'écrou d'assemblage.
Ficher le raccord de câble convertisseur CD/CD dans le raccord de câble autoradio puis serrer fermement l'écrou d'assemblage. Engager les raccords des câbles dans les clips du support (1).

F 32 65 316
Engager le support avec le convertisseur CD/CD avec l'attache (1) sur le tube de stabilisation (2).

F 32 65 317
Dévisser la vis à empreinte cruciforme (1). Pousser le convertisseur CD/CD (2) entre les deux supports existants comme sur le croquis et le fixer avec la vis à empreinte cruciforme (1).

F 32 65 086
Installation du fader
Voitures jusquà 9/87
Remarque:
Lorsqu'on utilise le câble de liaison SK 4187 080.3, il y a lieu d'effectuer les changements de brochage sur le fader (faisceau série/faisceau additionnel) comme l'indique le croquis.

F 32 65 067
Toutes voitures
Prendre le fader dans le kit. Raccorder la fiche (flèche) sur le fader. Pousser le fader en place dans l'évidement.

F 32 65 158
Installer le support (1) comme l'indique le croquis.
Remarque:
Le kit de montage contient deux supports. L'un pour voitures à direction à droite, l'autre pour voitures à direction à gauche.

F 32 65 318
Visser l'embout (1) sur le lecteur de CD. Dévisser la vis de sécurité de transport (2) et la visser dans le trou taraudé de conservation (3).
Installer le lecteur CD.
Remonter les éléments déposés de la voiture dans l'ordre inverse de leur dépose.
Raccorder la batterie de la voiture.
Effectuer un essai de fonctionnement.

source: www.ow.no

Instrucciones de montaje: Sistema de alta fidelidad con lector CD
BMW Serie 7 E 32

Leyenda

1 Amplificador
2 Altavoces bajo la repisa posterior
3 Altavoces de agudos en los cartabones de los retrovisores
4 Altavoces de medios-graves en la zona del piso
5 Convertidor CD
6 Altavoz de medios
7 Cable adicional
8 Receptor
9 Control de balance
10 Cable adicional
11 Cable de antena

F 32 65 321
Herramienta necesaria:

Destornilladores No. 2, 4
Destornilladores de estrella No. 2, 4
Carraca de 1/4 pulgada
Prolongador de 1/4 pulgada
Llaves de vaso 1/4 pulgada e/c 10, 17, 19 mm
Llave de boca doble e/c 12-13
Llave Torx
Alicate de corte oblicuo
Llave macho hexagonal
Jabón
Cuchillo de tapicero
Pegamento plástico
Máquina de taladrar
Brocas 3 mm, 6 mm
Lima
Pincel
Pintura de polvo de cinc

Indice: Sistema de alta fidelidad con lector CD

Desmontar revestimientos en el maletero
Desmontar la banqueta trasera sin respaldo
Desconectar la batería
Desmontar el asiento delantero derecho
Desmontar el revestimiento del montante B
Tender el mazo de cables adicionales
Montar el amplificador
Montar los altavoces bajo la repisa posterior
Desmontar el revestimiento inferior izquierdo del tablero de instrumentos
Montar los altavoces en la zona del piso
Desmontar el revestimiento de la puerta
Montar los altavoces de agudos en el cartabón del retrovisor
Montar el altavoz de medios
Montar el cable de interconexión DC/DC
Montar el módulo receptor
Montar el cable de antena
Montar el regulador de balance

F 32 65 001
Desmontar revestimientos en el maletero
Sacar la alfombra del maletero. Desmontar el revestimiento del panel de separación posterior (1), desenroscando previamente los tornillos de plástico.
En vehículos con túnel para esquís:
Desmontar el túnel para esquís.

F 32 65 002
Desmontar el revestimiento central posterior girando las grapas por 90° (flechas).
Desmontar el revestimiento lateral trasero izquierdo.

F 32 65 003
Desmontar la banqueta trasera sin respaldo
Destrabar la banqueta posterior (1) de su fijación en dirección de la flecha.

F 32 65 004
Volcar el apoyabrazos central hacia abajo, apretar el bloqueo en dirección de la flecha y desmontar el apoyabrazos central.

F 32 65 005
Desenroscar las tuercas (flechas).
Desenroscar los tornillos de cinturón de seguridad.
Obsérvese la secuencia de montaje (véase la figura).
Indicación de montaje
Par de apriete 43 ... 48 Nm.

F 32 65 006
Descorrer la estera insonorizante a izquierda y derecha.
Desenroscar la tuerca (flechas).

F 32 65 007
Desprender el respaldo de los soportes hacia arriba y girar hacia delante.
Pasar el cinturón de seguridad a través del embellecedor y desmontar el respaldo.
Vehículos con túnel para esquís:
Desmontar el túnel para esquís.

F 32 65 245
Desconectar la batería
Para desconectar la batería hay que destrabar la cubierta (1) en la caja de asiento posterior, lado derecho abajo. Girar por 90° la grapa de sujeción (2), en dirección de la flecha con ayuda de una llave macho hexagonal de 4 mm.

F 32 65 246
Nota:
Al desconectarse la batería se borra la memoria de anomalías.
Hacer imprimir las anomalías de la memoria.
Soltar el cable negativo (flecha) del punto de apoyo de masa.

F 32 65 009
Destrabar las cubiertas delantera y trasera (flechas) de los umbrales derechos y izquierdos, con ayuda de un destornillador.

F 32 65 010
Desmontar el asiento posterior derecho
Nota: No debe dañarse el cable de mando (1) del reglaje en altura de cinturón.
Desplazar el asiento hacia el tope delantero y llevarlo a la posición más alta posible.
Desenganchar el cable de mando (1) del reglaje de altura de cinturón.
Desenroscar el tornillo (2) del soporte de cinturón. Antes del desmontaje hay que retirar el botiquín bajo el asiento.

source: www.ow.no

F 32 65 011
Desenroscar los tornillos de fijación del carril de asiento (flechas).

F 32 65 012
Desplazar el asiento contra el tope posterior. Desmontar el apoyacabezas en dirección de la flecha.

F 32 52 017
Levantar el asiento detrás y desplazarlo hacia delante, extrayéndolo de las escuadras de sujeción.
Dado el caso hay que separar los conectores eléctricos. Retirar el asiento.

F 32 65 014
Desprender la guarnición de los cantos (flechas) en la zona marcada, de los lados izquierdo y derecho del vehículo.

F 32 65 015
Desmontar el revestimiento a izquierda y derecha del montante B
Destrabar dos broches (flechas) del revestimiento del montante B con ayuda de un destornillador. Desmontar el revestimiento del montante B.

F 32 65 301
Separar el enlace (1) del saledizo de cable (2) y estirar el mazo de cables adicionales (3).

Nota:
En la versión larga del Serie 7 BMW (735iL, 750iL) hay que abrir asimismo el segundo saledizo de cable (4).

F 32 65 016
Tender el mazo de cables adicionales
Desenroscar dos tuercas plásticas en el maletero (flechas), correspondientes a la cubierta del mazo de cables. Retraer la cubierta del mazo de cables.

F 32 65 017
Desenroscar dos tuercas de plástico (flechas) en la cubierta posterior del mazo de cables.
Desmontar la cubierta del mazo de cables.

F 32 65 018
Introducir el mazo de cables adicional del habitáculo hacia el maletero, a través de la boquilla de goma (flecha).

Nota:
Untar un poco de jabón a la boquilla de goma para facilitar el paso del cable.

F 32 65 302
Vehículos hasta 9/87
Tender el mazo de cables adicional, según muestra el esquema siguiendo el mazo principal y fijarlo con sujetadores.

F 32 65 303
Dado el caso, tender el mazo de cables adicional (1), según muestra el esquema, hasta el lugar de montaje del altavoz en la zona del piso (2), lado derecho, y conectarlo con el mazo de cables principal bajo el asiento delantero derecho.

Nota:
El mazo de cables adicional (1) no debe tenderse a lo largo del mazo de cables derecho del vehículo.

F 32 65 068
Al utilizar el cable de interconexión SK 41870 80.3 hay que modificar las conexiones en el amplificador (maletero, lado izquierdo) y en el control de balance (tablero de instrumentos).
br = marrón
neu = nuevo
blbr = azul/marrón
blsw = azul/negro
blrt = azul/rojo
gesw = amarillo/negro
gert = amarillo/rojo
gebr = nuevo
br = marrón
beliebig einzustecken = a enchufar a discreción
En la caja de casquillos (blanca) del cable radio/lector CD hay que extraer los contactos en la conexión de amplificador (maletero, zona posterior izquierda) y hay que ligarlos en disposición retraída, según muestra el dibujo.

F 32 65 242
El cable de interconexión (1) SK-4187 080.3 se tiende junto con el cable radio/lector CD, según muestra el dibujo, hacia la conexión del amplificador — CD — receptor y control de balance.

F 32 65 068
Los conductores del cable de interconexión SK-4187 080.3 deben volverse a enchufar por correspondencia de colores en la caja blanca de casquillos del cable radio/lector CD en el amplificador.

F 32 65 304
Vehículos a partir de 9/87
Tender el mazo de cables adicionales, según muestra el esquema, siguiendo el tramo principal, y fijarlo con sujetadores de cables.

F 32 65 021
Todos los vehículos
Montar el amplificador
Enchufar las dos clavijas (1, 2) del mazo de cables adicionales en el amplificador, por correspondencia de color.

F 32 65 022
Extraer el módulo (1) del kit de montaje y enchufarlo en el amplificador (2).
Nota:
El módulo lleva pegada una plaquita de color, que debe pegarse en un lugar visible del amplificador después del montaje.

F 32 65 023
Fijar el amplificador con 3 tornillos (flechas) del lado izquierdo del maletero según muestra el esquema.

F 32 65 024
Montar los altavoces bajo la repisa posterior
Tirar de la repisa posterior hacia delante en dirección de la flecha.

F 32 65 025
Recortar las escotaduras preestampadas (flechas) en la estera insonorizante, con ayuda de un cuchillo de tapicero.

F 32 65 026
Colocar 3 tuercas expansivas por lado.

F 32 65 305
Vehículos hasta 9/87
Tender los cables de altavoces (flechas), según muestra el esquema hasta los sitios de montaje.

source: www.ow.no

F 32 65 306
Vehículos a partir de 9/87
Tender los cables de altavoz, según muestra el esquema, bajo la estera insonorizante, hasta el lugar de montaje de altavoces.

F 32 65 308
Montar 4 sujeta-conductores (1) en los 4 taladros (2) del panel de separación posterior.
Nota:
Colocar primero el remache expansivo (3) y encajar luego el bulón expansor (4).
ATENCION:
Si no hubiese taladros para los sujeta-conductores habrá que fijar los cables con franjas adhesivas al panel de separación posterior.

F 32 65 310
Fijar las conexiones y cables para el módulo radio-receptor (1) con los 4 sujeta-conductores (2) al panel de separación posterior.

F 32 65 309
Recortar la zona preestampada (flecha) de la boquilla de goma derecha.

F 32 65 307
Pasar las conexiones y cables para el aparato de transmisión/recepción hacia el maletero, a través de la boquilla de goma derecha (flecha).

F 32 65 028
Todos los vehículos
Colocar 4 tuercas de chapas (flechas) en la cazoleta.

F 32 65 029
Fijar la cazoleta (4) con 3 tornillos para chapa.

F 32 65 030
Extraer la cubierta de altavoces del kit de montaje. Insertar las dos tuercas de chapa (flechas) en la cubierta de altavoces.

F 32 65 031
Colocar el altavoz de agudos y fijarlo con dos tornillos para chapa (flechas).

F 32 65 032
Enchufar los cables en los altavoces de agudos (1) y de medios-graves (2).

F 32 65 033
Colocar el altavoz en la cazoleta, poner encima la cubierta y fijar ambos elementos con 4 tornillos cabeza de lenteja para chapa (negros con arandela).

F 32 65 072
Pegar el rótulo HIFI en el embellecedor de altavoces, según muestra el dibujo.

F 32 65 035
Enchufar la clavija negra (flecha) en el conector.
Nota:
El conector se encuentra en la zona de soporte de la caja de asiento, zona posterior izquierda.

F 32 65 070
Tender el mazo de cables adicional del modo que muestra la figura.
Levantar la moqueta y retirar la cubierta del tramo de cables principal.

F 32 65 036
Desmontar el revestimiento inferior izquierdo del tablero de instrumentos
Abrir el casillero, desenganchar la cinta interceptora (flecha) y retirar el casillero.

F 32 65 037
Desenroscar los tornillos (flechas) y retirar el revestimiento.

F 32 65 038
Desconectar la clavija del gong y desmontar el revestimiento (1).

F 32 65 039
Vehículos hasta 9/87
Separar la clavija blanca (1) y la clavija negra (2) de 6 polos detrás de la guantera izquierda.

F 32 65 040
En los conectores ahora libres hay que enchufar, por concordancia de colores, las dos clavijas de mazo de cables adicional (3).
Ligar las clavijas (1, 2) en disposición retraída.

F 32 65 311
Vehículos desde 9/87
Enchufar la clavija negra de 8 polos (1), del mazo de cables adicional, en la clavija negra (2) que va ligada en disposición retraída detrás de la guantera izquierda.

F 32 65 041
Todos los vehículos
Montar los altavoces de la zona del piso

Desprender la guarnición de los cantos en dirección de la flecha.
En el caso del revestimiento izquierdo, después de desprender la tapa del tornillo hay que desenroscar el tornillo de fijación del mando para el capó.

F 32 65 042
Desmontar el revestimiento de la zona de piso a base de girar los botones (flechas).

F 32 65 043
Extraer el material aislante de la escotadura para altavoz.

F 32 65 044
Colocar el altavoz (1) por detrás en el revestimiento de la zona del piso.
Colocar arandelas elásticas y fijar el altavoz con 4 tuercas (flechas).

F 32 65 312
Vehículos desde 9/87
Tender el mazo de cables adicional (flecha) más arriba de la columna de dirección hasta el lugar de montaje del control de balance.

F 32 65 045
Todos los vehículos
Separar el conector retraído (1) del tramo principal y acoplarlo con la clavija concordante del mazo adicional.

Nota:
El conector (blanco o negro) va ligado en disposición retraída, en la zona del lugar de montaje para el altavoz de la zona del piso.

source: www.ow.no

F 32 65 046
Enchufar los cables de altavoz (flechas) y montar el revestimiento de la zona del piso.
Nota:
Los vehículos a partir de 9/87 llevan los cables del altavoz para la zona del piso derecha retraídos en el larguero de la puerta.
Montar los altavoces de agudos en el cartabón de retrovisor.
Nota:
Si el cable de altavoz no estuviera retraído en la zona de cartabón del retrovisor, será necesario desmontar en caso dado el revestimiento de la puerta.

F 32 65 047
Desmontar el revestimiento de la puerta
Desenroscar el botón del seguro (flecha).

F 32 65 048
Destrabar la lámpara y desconectar la clavija.

F 32 65 049
Destrabar el embellecedor.

F 32 65 050
Desenroscar el tornillo (1).

F 32 65 051
Destrabar el embellecedor (1).

F 32 65 052
Desenroscar el tornillo (1).

F 32 65 053
Desprender el revestimiento.
Desenganchar el abrepuerta y destrabar el revestimiento hacia arriba.
Indicación de montaje:
Cambiar las grapas dañadas.

F 32 65 054
Indicación de montaje:
Quitar el clip del revestimiento y colocarlo en su sitio.

F 32 65 055
El cable de altavoz (flecha) va retraído en la zona que muestra la figura.

F 32 65 056
Montar los altavoces de agudos en el cartabón del retrovisor
Soltar el cable de altavoz y tenderlo hasta el lugar de montaje según muestra la figura.

F 32 65 057
Colocar en la zona del cartabón de retrovisor la tuerca de plástico (1), que va incluída en el kit de montaje, poniéndola en la posición como muestra la figura.

F 32 65 058
Fijar la carcasa del altavoz con el tornillo (1).

F 32 65 059
Enchufar los cables en el altavoz (flechas) e insertar el altavoz en la carcasa.

F 32 65 060
Fijar el altavoz con el tornillo.

F 32 65 061
Montar el altavoz de medios
Destrabar el embellecedor (1) con un destornillador pequeño.

F 32 65 062
Enchufar los cables en el altavoz (flecha).
Nota:
En el tablero de instrumentos van tendidos de serie los cables de altavoz hasta los lugares de montaje de los altavoces de tonos medios.
En cada lado del coche hay que insertar dos tuercas de chapa en el tablero de instrumentos, para la fijación de los altavoces de agudos.

F 32 65 063
Fijar el altavoz con dos tornillos (flechas) en la escotadura.

F 32 65 243
Abrir la guantera derecha. Desenroscar el tornillo de estrella (flecha) y desmontar el revestimiento.
Nota:
No hace falta desenganchar la cinta interceptora.

F 32 65 231
Montar el cable de interconexión DC/DC
Tender el cable de interconexión DC/DC, en la forma que muestra la figura, desde el maletero hasta el lugar de montaje de la radio, a lo largo de los umbrales de entrada.

F 32 65 232
Montar el módulo receptor
Granetear las 3 marcas preestampadas de taladrar en la zona derecha de la repisa posterior.
Pre-taladrar los sitios graneteados al ø 3 mm y ensanchar seguidamente al ø 6 mm.
Desbarbar los taladros con una lima. Eliminar las virutas del taladrado y aplicar a los taladros pintura de polvo de cinc.

F 32 65 071
Insertar dos abrazaderas (1) y 3 sujetadores (2) en el soporte del transmisor/receptor.

F 32 65 233
Colocar el soporte del módulo receptor con los 3 espárragos en los taladros.

F 32 65 234
Fijar el soporte del módulo receptor mediante 3 tuercas (flechas).

F 32 65 235
Insertar el módulo receptor (1) en el soporte (2). Fijar el módulo receptor (1) con el tornillo (3) y los dos cables de masa (marrón).

F 32 65 236
Enchufar ambas clavijas (1, 2) del cable de interconexión DC/DC en los contactos de enchufe del módulo receptor.

F 32 65 237
Enchufar las conexiones (flechas) en el módulo receptor según muestra el esquema.

F 32 65 238
Colocar las grapas (1).

F 32 65 239
Montar el cable de antena
Montar el cable de antena (1), según muestra el esquema, desde el módulo receptor (2) hasta el amplificador de antena (3) y fijarlo con sujetadores de cables.

F 32 65 313
Enganchar la cubierta (1) en las grapas (2) y oprimirla.

source: www.ow.no

F 32 65 177
Enroscar el cable de antena y el cable de mando en el amplificador de antena y enchufar en el módulo receptor.

F 32 65 314
Destrabar los embellecedores (1, 2). Soltar la clavija retraída del tramo de cables destinado al control de balance.

F 32 65 240
Fijar los sujetadores de cables (1, 2, 3) en el soporte.

F 32 65 315
Fijar el convertidor CD (1) mediante dos tornillos de estrella (2) al soporte (3).

F 32 65 241
Pasar las conexiones de cables de la radio/lector CD a través del boquete para radio, enchufarlo con el cable de interconexión DC/DC y apretar la tuerca racor.
Enchufar la conexión de cable convertidor DC/DC en el conector de cables de la radio y apretar la tuerca de racor.
Insertar las conexiones de cables en las grapas del soporte (1).

F 32 65 316
Enchufar el soporte de convertidor DC/DC en el tubo estabilizador (2) con la grapa (1).

F 32 65 317
Desenroscar el tornillo de estrella (1). Insertar el soporte con convertidor DC/DC (2), en la forma que muestra la figura, entre los dos soportes existentes, y apretar con el tornillo de estrella (1).

F 32 65 086
Montar el regulador de balance
Vehículos hasta 9/87
Si se usa el cable de interconexión SK 41870 80.3 hay que realizar trabajos de reenchufe, según muestra la figura, en las clavijas para el control de balance (mazo de cables de serie/mazo de cables adicional).

F 32 65 067
Todos los vehículos
Retirar el control de balance del kit de montaje.
Enchufar la clavija (flecha) en el control de balance.
Insertar el control de balance en la escotadura.

F 32 65 158
Montar el soporte (1) según muestra el dibujo.
Nota:
El kit de montaje contiene dos soportes.
Uno es para vehículos con volante a la derecha y otro para vehículos con volante a la izquierda.

F 32 65 318
Enroscar el perno (1) en el lector CD. Desenroscar el tornillo de inmovilización para el transporte (2) y enroscarlo en la rosca para guardarlo (3).

Montar el lector CD.

Ensamblar los componentes del vehículo en orden inverso al desmontaje.
Conectar la batería del vehículo.
Probar las funciones.

source: www.ow.no

Istruzioni per il montaggio dell'impianto HiFi con lettore CD
BMW Serie 7 E 32

Legenda

1 amplificatore
2 altoparlanti sotto il ripiano sottolunotto
3 altoparlanti sferici per toni alti nel supporto triangolare specchietto
4 altoparlanti per toni mediobassi nel vano piedi
5 convertitore CD
6 altoparlanti per toni medi
7 cavo supplementare
8 apparecchio ricevente
9 regolatore bilanciamento
10 cavo supplementare
11 cavo antenna

F 32 65 321
Utensili occorrenti:

Giraviti n° 2, 4
Giraviti con lama a croce n° 2, 4
Cricco reversibile da 1/4"
Prolungamento da 1/4"
Chiave a bussola attacco 1/4", chiave 10, 17 19 mm
Chiave fissa doppia, 12 – 13 mm
Chiave Torx
Tronchesino
Chiave per esagoni interni
Sapone
Coltello per moquette
Adesivo per plastica
Trapano
Punte da 3 e 6 mm
Lima
Pennello
Vernice a polvere di zinco

Indice impianto HiFi con lettore CD

Smontaggio rivestimenti nel bagagliaio
Smontaggio divano posteriore e schienale
Scollegamento batteria
Smontaggio sedile anteriore destro
Smontaggio rivestimento montante centrale
Posa cablaggio supplementare
Montaggio amplificatore
Montaggio altoparlanti sotto il ripiano sottolunotto
Smontaggio rivestimento inferiore sinistro plancia portastrumenti
Montaggio altoparlanti vano piedi
Smontaggio rivestimento porta
Montaggio altoparlante per toni alti nel supporto triangolare specchietto
Montaggio altoparlanti per toni medi
Montaggio cavo di collegamento DC/DC
Montaggio apparecchio ricevente
Montaggio cavo per antenna
Montaggio regolatore bilanciamento

F 32 65 001
Smontaggio rivestimenti nel bagagliaio
Levare la stuoia dal bagagliaio, smontare il rivestimento parete divisoria posteriore (1) svitando le viti di plastica.

Per vetture con sacco portasci:
smontare il sacco portasci.

F 32 65 002
Smontare il rivestimento posteriore centrale girando i fermagli (frecce) di 90°.
Smontare il rivestimento posteriore sinistro alla fiancata.

F 32 65 003
Smontaggio divano posteriore e schienale
Levare il divano (1) dal ritegno sollevandolo in direzione delle frecce.

F 32 65 004
Abbassare l'appoggiabraccio centrale, comprimere il bloccaggio in direzione delle frecce e levare l'appoggiabraccio.

F 32 65 005
Svitare i dadi (frecce).
Svitare le viti della cintura di sicurezza.
Osservare l'ordine di montaggio (vedi disegno).
Avvertenza per il montaggio:
coppia di serraggio 43...48 Nm.

F 32 65 006
Ribaltare indietro la stuoia isolante a sinistra e a destra.
Svitare il dado (freccia).

F 32 65 007
Levare lo schienale verso l'alto dai ritegni e tirarlo in avanti.
Far passare la cintura di sicurezza attraverso la mascherina e togliere lo schienale.
Per vetture con sacco portasci: smontare il sacco portasci.

F 32 65 245
Scollegamento batteria
Per scollegare la batteria, staccare la copertura (1) in basso a destra al divano posteriore.
Con una chiave per esagoni interni da 4 mm, girare il fermaglio (2) di 90° in direzione della freccia.

F 32 65 246
Avvertenza
Staccando la batteria si cancellano le memorie dei difetti.
Far stampare i difetti memorizzati.
Staccare il cavo negativo (freccia) dal punto di massa.

F 32 65 009
Con un giraviti, levare il batticalcagno anteriore e posteriore (frecce) dall'entrata sinistra e destra.

F 32 65 010
Smontaggio sedile anteriore destro
Avvertenza
Non danneggiare il cavo (1) per la regolazione altezza cintura.
Spingere il sedile contro la battuta anteriore e regolarlo nella posizione più alta possibile.
Sganciare il cavo (1) per regolazione altezza cintura.
Svitare la vite (2) dal ritegno cintura. Prima di smontare il sedile togliere la cassetta del pronto soccorso sotto lo stesso.

source: www.ow.no

F 32 65 011
Svitare le viti di fissaggio della guida scorrimento sedile (frecce).

F 32 65 012
Spingere il sedile contro la battuta posteriore. Smontare l'appoggiatesta in direzione della freccia.

F 32 65 017
Sollevare il sedile sul lato posteriore e spingerlo in avanti per farlo uscire dalle squadre di ritegno.
Eventualmente separare i giunti a spina. Levare il sedile.

F 32 65 014
Sfilare il paraspigolo (frecce) nella zona contraddistinta sul lato sinistro e destro vettura.

F 32 65 015
Smontaggio rivestimento montante centrale sinistro e destro
Con un giraviti, aprire gli automatici (frecce) del rivestimento montante centrale. Rimuovere il rivestimento.

F 32 65 301
Staccare il legamento (1) dell'ansa cavo (2) e raddrizzare il cablaggio supplementare (3).
Avvertenza
Nella versione lunga delle BMW Serie 7 (735iL, 730iL) si deve aprire anche la seconda ansa del cavo (4).

F 32 65 016
Posa cablaggio supplementare
Svitare due dadi di plastica dalla copertura cablaggio nel bagagliaio (frecce). Tirare indietro la copertura.

F 32 65 017
Svitare due dadi di plastica (frecce) dalla copertura cablaggio posteriore.
Rimuovere la copertura.

F 32 65 018
Far passare il cablaggio supplementare dall'abitacolo, attraverso il passante in gomma (freccia), verso il bagagliaio.
Avvertenza
Insaponare leggermente il passante per far passare più agevolmente i cavi.

F 32 65 302
Vetture costruite fino al 9/87
Posare il cablaggio supplementare lungo quello principale, come indicato nel disegno, e fissarlo con le apposite fascette.

F 32 65 303
Eventualmente posare il cavo supplementare (1), come indicato nel disegno, verso il punto di montaggio dell'altoparlante vano piedi (2) destro e legarlo al cablaggio principale sotto il sedile anteriore destro.
Avvertenza
Il cablaggio supplementare (1) non va posato lungo il fascio di cavi sul lato destro della vettura.

F 32 65 068
Se si usa il cavo di collegamento SK 41870 80.3, occorre cambiare i collegamenti all'attacco dell'amplificatore (dietro a sinistra nel bagagliaio) e all'attacco del regolatore di bilanciamento (plancia portastrumenti).
Dalla scatola prese di contatto (bianca) del cavo radio/CD-player, all'attacco amplificatore (dietro a sinistra nel bagagliaio), vanno staccati i collegamenti come indicati nel disegno e legati indietro.

F 32 65 242
Il cavo di collegamento (1) SK- 4187 080.3 viene posato verso l'attacco amplificatore/ricevitore CD, assieme al cavo radio/CD-player, come indicato nel disegno.

F 32 65 068
I conduttori del cavo di collegamento SK- 4187 080.3 vanno riallacciati alla scatola prese di contatto bianca per cavo radio/CD-player all'amplificatore, rispettando i colori.

F 32 65 304
Vetture costruite dopo il 9/87
Posare il cablaggio supplementare lungo il cablaggio principale, come indicato nel disegno, e fissarlo con le apposite fascette.

F 32 65 021
Tutte le vetture
Montaggio amplificatore
Le due spine (1, 2) del cablaggio supplementare vanno allacciate all'amplificatore rispettando i colori.

F 32 65 022
Levare il modulo (1) dal kit di montaggio e infilarlo nell'amplificatore (2).
Avvertenza
Sul modulo vi è una piastrina colorata che dopo il montaggio andrà incollata sull'amplificatore in un punto ben visibile.

F 32 65 023
Fissare l'amplificatore con tre viti (frecce) sul lato sinistro del bagagliaio, come indicato nel disegno.

F 32 65 024
Montaggio altoparlanti sotto il ripiano sottolunotto
Tirare in avanti, in direzione della freccia, il ripiano sottolunotto.

F 32 65 025
Con il coltello per moquette, togliere i ritagli sbozzati a stampo (frecce) nella stuoia isolante.

F 32 65 026
Introdurre tre dadi a espansione per lato

F 32 65 305
Vetture costruite fino al 9/87
Posare i cavi degli altoparlanti (frecce) verso il punto di montaggio, attenendosi allo schizzo.

F 32 65 306
Vetture costruite dopo il 9/87
Posare i cavi degli altoparlanti sotto la stuoia isolante verso il punto di montaggio, attenendosi allo schizzo.

F 32 65 308
Montare quattro fascette per cavi (1) nei quattro fori (2) della parete divisoria posteriore.
Avvertenza
Introdurre prima il rivetto a espansione (3), quindi premere il relativo perno (4).
ATTENZIONE
Se non sono previsti i fori per le fascette, i cavi andranno fissati alla parete divisoria con nastri adesivi.

F 32 65 310
Fissare gli attacchi ed i cavi per l'apparecchio radio ricevente (1) con le quattro fascette (2) alla parete divisoria posteriore.

source: www.ow.no

F 32 65 309
Ritagliare la parte sbozzata a stampo (freccia) dal passante in gomma destro.

F 32 65 307
Far passare gli attacchi ed i cavi per l'apparecchio trasmittente/ricevente attraverso il passante in gomma destro (freccia) verso il bagagliaio.

F 32 65 028
Tutte le vetture
Infilare quattro viti Parker (frecce) sulla calotta.

F 32 65 029
Fissare la calotta (1) con tre viti Parker.

F 32 65 030
Togliere la copertura altoparlante dal kit di montaggio.
Infilare i due dadi Parker (frecce) sulla copertura altoparlante.

F 32 65 031
Applicare l'altoparlante per toni alti e fissarlo con due viti Parker (frecce).

F 32 65 032
Allacciare i cavi agli altoparlanti per toni alti (1) e a quelli per toni mediobassi (2).

F 32 65 033
Collocare l'altoparlante nella calotta, sovrapporvi la copertura e fissare entrambi con quatro viti per lamiera a testa bombata (nere con rondella).

F 32 65 072
Incollare la targhetta HiFi sulla mascherina altoparlanti, attenendosi al disegno.

F 32 65 035
Allacciare la spina nera (freccia) al giunto a spine.
Avvertenza
Il giunto a spine si trova nella zona posteriore sinistra del supporto divano posteriore.

F 32 65 070
Posare il cablaggio supplementare come indicato nel disegno. Sollevare la moquette, rimuovere la copertura del cablaggio principale.

F 32 65 036
Smontaggio rivestimento inferiore sinistro plancia portastrumenti
Aprire il cassetto portaoggetti, sganciare la bretella di ritegno (freccia) e levare il cassetto portaoggetti.

F 32 65 037
Svitare le viti (frecce) e levare il rivestimento.

F 32 65 038
Staccare la spina dalla soneria e smontare il rivestimento (1).

F 32 65 039
Vetture costruite fino al 9/87
Staccare la spina bianca (1) e nera (2) a 6 poli dietro il cassetto portaoggetti sinistro.

F 32 65 040
Nei giunti a spina divenuti liberi infilare le due spine del cablaggio supplementare (3), rispettando i colori.
Legare indietro le spine (1, 2).

F 32 65 311
Vetture costruite dopo il 9/87
Allacciare la spina nera (1) a otto poli del cablaggio supplementare alla spina nera (2) legata indietro dietro il cassetto portaoggetti sinistro.

F 32 65 041
Tutte le vetture
Montaggio altoparlanti vano piedi
Staccare il paraspigolo in direzione della freccia.
Dopo aver tolto il cappuccio dalla vite al rivestimento pianale sinistro, svitare la vite dal comando cofano.

F 32 65 042
Smontare il rivestimento pianale girando i bottoni automatici (frecce).
Avvertenza

F 32 65 043
Togliere il materiale isolante dall'apertura per altoparlante.

F 32 65 044
Appoggiare l'altoparlante (1) al lato posteriore del rivestimento pianale.
Applicare le rosette elastiche e fissare l'altoparlante con quattro dadi (frecce).

F 32 65 312
Vetture costruite dopo il 9/87
Posare il cablaggio supplementare (freccia) sopra il piantone sterzo fino al punto di montaggio del regolatore di bilanciamento.

F 32 65 045
Tutte le vetture
Staccare dal cablaggio principale il giunto a spine (1) legato indietro e collegarlo con una spina adatta del cablaggio supplementare.
Avvertenza
Il giunto a spine (bianco o nero) è legato indietro nella zona del vano piedi in cui viene montato l'altoparlante.

F 32 65 046
Allacciare i cavi all'altoparlante (frecce), rimontare il rivestimento pianale.
Avvertenza
Nelle vetture costruite dopo il 9/87, i cavi per l'altoparlante vano piedi destro sono legati indietro nel montante porta.
Montare gli altoparlanti per toni alti nel supporto triangolare specchietto.
Avvetenza
Se il cavo altoparlante non è legato indietro nella zona del supporto triangolare specchietto, smontare eventualmente il rivestimento porta.

F 32 65 047
Smontaggio rivestimento porta
Svitare il pomello di bloccaggio (freccia).

F 32 65 048
Levare la luce e staccarla dalla spina.

F 32 65 049
Levare la mascherina.

F 32 65 050
Svitare la vite (1).

F 32 65 051
Levare la mascherina (1).

source: www.ow.no

F 32 65 052
Svitare la vite (1).

F 32 65 053
Staccare il rivestimento
Sganciare la maniglia porta e levare il rivestimento verso l'alto.
Avvertenza per il montaggio
Sostituire i fermagli danneggiati.

F 32 65 054
Avvertenza per il montaggio
Levare le clips dal rivestimento e introdurle.

F 32 65 055
Il cavo dell'altoparlante (freccia) è legato indietro nella zona contraddistinta.

F 32 65 056
Montaggio altoparlanti per toni alti nel supporto triangolare specchietto
Staccare i cavi altoparlante e posarli verso il punto di montaggio, come indicato nel disegno.

F 32 65 057
Collocare il dado di plastica (1) del kit di montaggio nella zona del supporto triangolare, come indicato nel disegno.

F 32 65 058
Fissare con la vite (1) la cassetta per altoparlante.

F 32 65 059
Allacciare i cavi (frecce) all'altoparlante e spingerlo nella cassetta.

F 32 65 060
Fissare l'altoparlante con la vite.

F 32 65 061
Montaggio altoparlanti per toni medi
Levare la mascherina (1) con un piccolo giraviti.

F 32 65 062
Allacciare i cavi all'altoparlante (frecce).
Avvertenza Nella plancia portastrumenti sono posati di serie i cavi verso i punti di montaggio degli altoparlanti per toni medi.
Applicare alla plancia portastrumenti due dadi Parker per lato, per il fissaggio degli altoparlanti per toni alti.

F 32 65 063
Fissare l'altoparlante con due viti (frecce) nell'apertura.

F 32 65 243
Aprire il cassetto portaoggetti destro. Svitare la vite con intaglio a croce (freccia) e smontare il rivestimento.
Avvertenza Non occorre sganciare la bretella di ritegno.

F 32 65 231
Montaggio cavo di collegamento DC/DC
Posare il cavo di collegamento DC/DC, come indicato nel disegno, dal bagagliaio, lungo l'entrata fino al punto di montaggio della radio.

F 32 65 232
Montaggio apparecchio radioricevente
Bulinare le tre marcature del foro sbozzate a stampo nella zona del ripiano sottolunotto.
Preforare con una punta di 3 mm la marcatura bulinata e allargarla poi a 6 mm ø.
Sbavare i fori con una lima. Eliminare i trucioli di foratura, spalmare il foro con vernice a polvere di zinco.

F 32 65 071
Infilare due fascette (1) e tre clips per cavi (2) sul supporto dell'apparecchio.

F 32 65 233
Introdurre il supporto dell'apparecchio ricevente con i tre tiranti nei fori.

F 32 65 234
Fissare con tre dadi (frecce) il supporto dell'apparecchio ricevente.

F 32 65 235
Introdurre l'apparecchio ricevente (1) nel supporto (2).
Fissare l'apparecchio (1) con la vite (3) ed i due cavi di massa (marroni).

F 32 65 236
Allacciare entrambe le spine (1, 2) del cavo di collegamento DC/DC ai contatti a spina dell'apparecchio ricevente.

F 32 65 237
Allacciare i collegamenti (frecce) all'apparecchio ricevente, come indicato nel disegno.

F 32 65 238
Introdurre i fermagli (1).

F 32 65 239
Montaggio cavo per antenna
Posare il cavo per antenna (1), come indicato nel disegno, dall'apparecchio ricevente (2) verso l'amplificatore per antenna (3) e fissarlo con fascette.

F 32 65 303
Agganciare la copertura (1) nei fermagli (2) e premerla contro.

F 32 65 177
Avvitare il cavo per antenna ed il cavo di comando sull'amplificatore per antenna e allacciarli all'apparecchio ricevente.

F 32 65 314
Levare la mascherina (1,2). Staccare la spina legata indietro del cablaggio per regolatore di bilanciamento.

F 32 65 240
Fissare le clips per cavi (1,2,3) sul supporto.

F 32 65 315
Avvitare il convertitore per CD (1) con due viti con intaglio a croce (2) sul supporto (3).

F 32 65 241
Far passare gli attacci dei cavi radio/lettore CD attraverso l'apertura per la radio, allacciarli al cavo di collegamento DC/DC e serrare i dadi a risvolto.
Allacciare l'attacco del cavo per convertitore DC/DC all'attacco del cavo per radio e serrare il dado a risvolto.
Inserire gli attacchi dei cavi nelle clips del supporto (1).

F 32 65 316
Applicare il supporto con il convertitore DC/DC mediante il fermaglio (1) al tubo stabilizzatore (2).

F 32 65 317
Svitare la vite con intaglio a croce (1). Spingere il supporto con il convertitore DC/DC (2) fra i due supporti esistenti — come illustrato — ed avvitarlo con la vite con intaglio a croce (1).

source: www.ow.no

F 32 65 086
Montaggio del regolatore di bilanciamento
Vetture costruite fino al 9/87
Se si usa il cavo di collegamento SK 4187 080.3, occorre cambiare i collegamenti, come indicato nel disegno, alle spine per il regolatore di bilanciamento (cablaggio di serie/cablaggio supplementare).

F 32 65 067
Tutte le vetture
Prendere il regolatore di bilanciamento dal kit di montaggio. Allacciare la spina (freccia) al regolatore.
Spingere il regolatore nell'apertura.

F 32 65 158
Montare il supporto (1) come indicato nel disegno.
Avvertenza
Il kit di montaggio contiene due supporti.
Uno per vetture con guida a destra e uno per vetture con guida a sinistra.

F 32 65 318
Avvitare la spina (1) sul lettore CD. Svitare la vite di sicurezza per trasporto (2) e avvitarla nella filettatura di deposito.

Montare il lettore CD.

Rimontare i particolari smontati dalla vettura procedendo nell'ordine inverso.
Riallacciare la batteria.
Controllare il funzionamento.

source: www.ow.no

Monteringsanvisning: HiFi-anläggning med CD-spelare
BMW 7-serien E 32

Teckenförklaring
1 Förstärkare
2 Högtalare under hatthyllan
3 Kalottdiskanthögtalare i spegeltriangeln
4 Mellanregister/bashögtalare i fotutrymmet
5 CD-omvandlare
6 Mellanregisterhögtalare
7 Tillsatskabel
8 Mottagare
9 Balanskontroll
10 Tillsatskabel
11 Antennkabel

F 32 65 321
Erforderliga verktyg:
Skruvmejsel nr 2, 4
Kryssmejsel nr 2, 4
1/4 tum spärrskaft
1/4 tum förlängning
1/4 tum hylsnyckel nyckelvidd 10, 17, 19 mm
Dubbel skruvnyckel nyckelvidd 12-13
Torx-nyckel
Kantskärare
Insexnyckel
Tvål
Tapetserarkniv
Plastklister
Borrmaskin
Borr 3 mm, 6 mm
Fil
Pensel
Zinkpulverfärg

Innehållsförteckning HiFi-anläggning med CD-spelare
Demontering av bagagerumsklädseln
Demontering av baksätet och ryggstödet
Lossning av batteriet
Demontering av högra framstolen
Demontering av B-stolpsklädseln
Dragning av tillsatskabelstammen
Montering av förstärkaren
Montering av högtalaren under hatthyllan
Demontering av klädseln för instrumentpanelen nedtill till vänster
Montering av fotutrymmeshögtalaren
Demontering av dörrklädseln
Montering av diskanthögtalaren i spegeltrekanten
Montering av mellanregisterhögtalaren
Montering av DC/DC-förbindelsekabeln
Montering av mottagardelen
Montering av antennkabeln
Montering av balanskontrollen

F 32 65 001
Demontering av klädseln i bagagerummet
Ta ut bagagerumsmattan och demontera klädseln för bagagerumsmellanväggen (1) genom att skruva ut plåtskruvarna.
Bilar med skidbag:
Demontera skidbagen.

F 32 65 002
Demontera bagagerumsklädselns mittdel genom att vrida klammerna (pilar) 90°.
Demontera sidoklädseln vänster bak.

F32 65 003
Demontering av baksätet och ryggstödet
Lyft ut baksätet (1) i pilriktningen från fästet.

F 32 65 004
Fäll ned mittarmstödet, tryck ihop låsanordningarna i pilriktningen och demontera mittarmstödet.

F 32 65 005
Skruva av muttrarna (pilar).
Skruva ut skruvarna från bilbältet.
Beakta monteringsföljden (se ritningen)!
OBS vid montering:
Åtdragningsmoment 43-48 Nm.

F 32 65 006
Vik tillbaka isoleringsmattan till vänster och höger.
Skruva av muttern (pilar).

F 32 65 007
Lyft ut ryggstödet uppåt ur hållarna och dra det framåt.
Demontera ryggstödet.
Bilar med skidbag:
Demontera skidbagen.

F 32 65 245
Lossning av batteriet
För att lossa batteriet, demontera avtäckningen (1) på baksätet nedtill till höger.
Vrid fästklammern (2) med en 4 mm insexnyckel 90° i pilriktningen.

F 32 65 246
OBS:
När batteriet lossas, släcks alla felminnen.
Skruv ut felminnena.
Lossa minuskabeln (pil) från jordningspunkten.

F 32 65 009
Lyft ut främre och bakre tröskeltäcklisten (pilar) från tröskeln till höger och vänster med skruvmejsel.

F 32 65 010
Demontering av högra framstolen
OBS:
Wiren (1) för bälteshöjdinställningen får inte skadas.
Kör stolen mot främre anslaget och ställ den i högsta möjliga sittposition.
Lossa wiren (1) från bältesnöjdinställningen.
Skruva ut skruven (2) från bältesfästet.
Ta ut förbandslådan under stolen innan denna demonteras.

F 32 65 011
Skruva ut fästskruvarna för stolskenan (pilar).

F 32 65 012
Skjut stolen mot bakre anslaget.
Demontera nackstödet i pilriktningen.

F 32 52 017
Lyft upp stolen bak och skjut den framåt ur fästvinklarna.
Lossa ev stickanslutningarna.
Ta ut stolen.

source: www.ow.no

F 32 65 014
Dra av kantskyddet (pilar) i det markerade området på vänstra och högra bilsidan.

F 32 65 015
Demontering av B-stolpsklädseln till höger och vänster
Lyft ut de två tryckknapparna (pilar) på B-stolpsklädseln med en skruvmejsel.
Demontera B-stolpsklädseln.

F 32 65 301
Lossa bandet (1) runt kabelöglan (2) och sträck tillsatskabelstammen (3).
OBS:
Vid det långa utförandet för BMW 7-serien (735il, 750il), måste även den andra kabelöglan (4) öppnas.

F 32 65 016
Dragning av tillsatskabelstammen
Skruva av de två plastmuttrarna för kabelstamskyddet i bagagerummet (pilar).
Dra tillbaka kabelstamskyddet.

F 32 65 017
Skruva av de två plastmuttrarna (pilar) för bakre kabelstamskyddet.

F 32 65 018
Dra tillsatskabelstammen från passagerarutrymmet genom gummihylsan (pil) in i bagagerummet.
OBS:
Gnid in gummihylsan med litet tvål för att underlätta indragningen.

F 32 65 302
Bilar t o m 9/87
Dra kabelstammen enligt ritningen längs huvudkabeln och fäst den med kabelband.

F 32 65 303
Vid behov, dra tillsatskabeln (1) enligt ritningen till högra fotutrymmeshögtalarens (2) monteringsplats och förbind den under högra framstolen med huvudkabelstammen.
OBS:
Tillsatskabeln (1) får inte dras längs högra bilkabeln.

F 32 65 068
Vid användning av förbindelsekabel SK 41870 80.3, måste stickkontakterna på förstärkarens anslutning (bagagerum vänster bak) och balanskontrollens anslutning (instrumentpanel) kopplas om.
Ta ut anslutningarna från uttaget (vitt) för kabeln radio/CD-spelare på förstärkarens anslutning (bagagerum vänster bak) enligt ritningen och bind dem tillbaka.

blå/röd	gul/svart
blå/svart	gul/röd
blå/brun	gul/brun
Ny	Ny
brun	brun

Kan sättas fast godtyckligt

F 32 65 242
Dra förbindelsekabeln (1) SK-4187 080.3 tillsammans med kabeln radio/CD-spelare enligt ritningen till anslutningen förstärkare/CD-mottagare och balanskontroll.

F 32 65 068
Sätt åter fast förbindelskabelns SK-4187 080.3 ledningar så att färgerna överensstämmer på förstärkaren i det vita uttaget från kabeln radio/CD-spelare.

F 32 65 304
Bilar fr o m 9/87
Dra tillsatskabelstammen enligt ritningen längs huvudkabeln och fäst den med kabelband.

F 32 65 021
Samtliga bilar
Montering av förstärkaren
Sätt fast tillsatskabelstammens båda anslutningar (1 och 2) så att färgerna överensstämmer på förstärkaren.

F 32 65 022
Ta ut modulen (1) från monteringssatsen och sätt in den i förstärkaren (2).
OBS:
På modulen finns en färgplakett fastklistrad som, efter montering, skall klistras väl synligt på förstärkaren.

F 32 65 023
Fäst förstärkaren med tre skruvar (pilar) till vänster i bagagerummet enligt ritningen.

F 32 65 024
Montering av högtalaren under hatthyllan
Dra hatthyllan framåt i pilriktningen.

F 32 65 025
Skär ut de förpräglade urtagen (pilar) i isoleringsmattan med tapetserarkniv.

F 32 65 026
Sätt in tre expandermuttrar på varje sida.

F 32 65 305
Bilar t o m 9/87
Dra högtalarkablarna (pilar) enligt ritningen till monteringsplatsen.

F 32 65 306
Bilar fr o m 9/87
Dra högtalarkabeln enligt ritningen under isoleringsmattan till högtalarens monteringsplats.

F 32 65 308
Montera fyra kabelhållare (1) i de fyra hålen (2) i bagagerumsmellanväggen.
OBS:
Sätt först in expanderniten (3) och tryck sedan fast expandernitbulten (4).
OBS!
Om det inte finns några hål för kabelhållare, måste kablarna klistras fast på bagagerumsmellanväggen med tejp.

F 32 65 310
Fäst anslutningar och kablar för mottagardelen radio (1) med fyra kabelhållare (2) på bagagerumsmellanväggen.

F 32 65 309
Skär ut förpräglingen (pil) för högra gummihylsan.

F 32 65 307
Dra in anslutningar och kablar för sändaren/mottagaren genom högra gummihylsan (pil) i bagagerummet.

F 32 65 028
Samtliga bilar
Sätt fast fyra plåtmuttrar (pilar) på skålen.

F 32 65 029
Fäst skålen (1) med tre plåtskruvar.

 source: www.ow.no

F 32 65 030
Ta ut högtalaravtäckningen från monteringssatsen.
Skjut de två plåtmuttrarna (pilar) på högtalaravtäckningen.

F 32 65 031
Lägg på diskanthögtalaren och fäst den med två plåtskruvar (pilar).

F 32 65 032
Sätt fast högtalarkablarna på diskant- (1) och mellanregister/bashögtalarna (2).

F 32 65 033
Lägg högtalaren i skålen, lägg högtalaravtäckningen ovanpå och fäst båda med fyra plåtskruvar med försänkt skalle (svarta med bricka).

F 32 65 072
Klistra HiFi-skylten enligt ritningen på högtalarpanelen.

F 32 65 035
Sätt fast den svarta stickkontakten (pil) på stickanslutningen.
OBS:
Stickanslutningen befinner sig till vänster under baksätet.

F 32 65 070
Dra tillsatskabelstammen enligt ritningen. Lyft upp mattan och ta bort skyddet för huvudkabeln.

F 32 65 036
Demontering av klädseln för instrumentpanelen nedtill till vänster
Öppna förvaringsfacket, haka loss fångbandet (pil) och ta ut förvaringsfacket.

F 32 65 037
Skruva ut skruvarna (pilar) och ta ut klädseln.

F 32 65 038
Dra av anslutningen från gonggongen och demontera klädseln (1).

F 32 65 039
Bilar t o m 9/87
Lossa den vita (1) och den svarta (2) 6-poliga stickkontakten bakom vänstra handsfacket.

F 32 65 040
Sätt fast tillsatskabelstammens (3) båda stickkontakter färgriktigt i dessa anslutningar.
Bind tillbaka stickkontakterna (1 och 2).

F 32 65 311
Bilar fr o m 9/87
Sätt fast tillsatskabelstammens svarta 8-poliga stickkontakt (1) i den tillbakabundna svarta stickkontakten (2) bakom vänstra handsfacket.

F 32 65 041
Samtliga bilar
Montering av fotutrymmeshögtalaren
Dra av kantskyddet i pilriktningen.
Ta bort skruvens täckkåpa vid vänstra golvbeklädnaden och skruva ut fästskruven från motorhuvsmanövreringen.

F 32 65 042
Demontera golvbeklädnaden genom att vrida tryckknapparna (pilar).
OBS:

F 32 65 043
Ta ut isoleringsmaterialet från högtalarurtaget.

F 32 65 044
Lägg högtalaren (1) bakifrån på golvbeklädnaden.
Lägg på fjäderbrickor och fäst högtalaren med fyra muttrar (pilar).

F 32 65 312
Bilar fr o m 9/87
Dra tillsatskabelstammen (pil) ovanför rattröret till balanskontrollens monteringsplats.

F 32 65 045
Samtliga bilar
Lossa den tillbakabundna stickanslutningen (1) från huvudkabeln och förbind den med lämplig stickkontakt från tillsatskabelstammen.
OBS:
Stickanslutningen (vit eller svart) är tillbakabunden vid fotutrymmeshögtalarens monteringsplats.

F 32 65 046
Sätt fast högtalarkablarna (pilar) och montera golvbeklädnaden.
OBS:
Hos bilar fr o m 9/87 är högtalarkablarna för högra fotutrymmeshögtalaren tillbakabundna i A-stolpen.
Montera diskanthögtalaren i spegeltrekanten.
OBS:
Om inte högtalarkabeln är tillbakabunden vid spegeltrekanten, måste ev dörrklädseln demonteras.

F 32 65 047
Demontering av dörrklädseln
Skruva av låsknappen (pil).

F 32 65 048
Ta ut belysningen och lossa anslutningen.

F 32 65 049
Ta ut panelen.

F 32 65 050
Skruva ut skruven (1).

F 32 65 051
Ta ut panelen (1).

F 32 65 052
Skruva ut skruven (1).

F 32 65 053
Dra av klädseln.
Haka loss dörröppningen och ta ut klädseln uppåt.
OBS vid montering:
Byt skadade klammer.

F 32 65 054
OBS vid montering:
Dra ut klammern från klädseln och sätt in den.

F 32 65 055
Högtalarkabeln (pil) är tillbakabunden i det markerade området.

F 32 65 056
Montering av diskanthögtalaren i spegeltrekanten
Lossa högtalarkabeln och dra den till monteringsplatsen enligt ritningen.

source: www.ow.no

F 32 65 057
Sätt in plastmuttern (1) från monteringssatsen enligt ritningen vid spegeltrekanten.

F 32 65 058
Fäst högtalarhuset med skruv (1).

F 32 65 059
Sätt fast högtalarkablarna (pilar) på högtalaren och tryck in dem i huset.

F 32 65 060
Fäst högtalaren med skruv.

F 32 65 061
Montering av mellanregisterhögtalaren
Ta ut panelen (1) med en liten skruvmejsel.

F 32 65 062
Sätt fast högtalarkablarna (pilar) på högtalaren.
OBS:
Högtalarkablarna är seriemässigt dragna i instrumentpanelen till mellanregisterhögtalarnas monteringsplatser.
Montera två plåtmuttrar på varje bilsida för fastsättning av diskanthögtalarna på instrumentpanelen.

F 32 65 063
Fäst högtalaren i urtaget med två skruvar (pilar).

F 32 65 243
Öppna högra handskfacket. Skruva ut skruven med krysspår (pil) och demontera klädseln.
OBS:
Fångbandet behöver inte lossas.

F 32 65 231
Montering av DC/DC-förbindelsekabeln
Dra DC-DC-förbindelsekabeln enligt ritningen från bagagerummet längs tröskeln till radions monteringsplats.

F 32 65 232
Montering av mottagardelen radio
Körna de tre förstansade borrmarkeringarna vid hatthyllan till höger.
Förborra de körnade borrmarkeringarna till ø 3 mm och borra upp dem till ø 6 mm.
Avgrada hålen med en fil. Avlägsna borrspånen och måla hålet med zinkpulverfärg.

F 32 65 071
Skjut tre klämmor (1) och tre kabelklämmor (2) på hållaren för sändaren/mottagaren.

F 32 65 233
Sätt in mottagardelens hållare med tre stagbultar i hålen.

F 32 65 234
Fäst mottagardelens hållare med tre muttrar (pilar).

F 32 65 235
Skjut in mottagardelen (1) i hållaren (2). Fäst mottagardelen (1) med skruv (3) och båda jordkablar (brun).

F 32 65 236
Sätt fast DC/DC-förbindelsekabelns båda anslutningar (1 och 2) i mottagardelens stickkontakter.

F 32 65 237
Sätt fast anslutningarna (pilar) enligt ritningen på mottagardelen.

F 32 65 238
Sätt in klammern (1).

F 32 65 239
Montering av antennkabeln
Montera antennkabeln (1) enligt ritningen från mottagardelen (2) till antennförstärkaren (3) och fäst den med kabelband.

F 32 65 313
Fäst avtäckningen (1) i klammerna (2) och tryck fast den.

F 32 65 177
Skruva fast antennkabeln och styrkabeln på antennförstärkaren och stick in dem i mottagardelen.

F 32 65 314
Ta ut panelerna (1 och 2). Lossa den tillbakabundna anslutningen på balanskontrollens kabelstam.

F 32 65 240
Fäst kabelklämmorna (1,2,3) på hållaren.

F 32 65 315
Skruva CD-omvandlaren (1) med två skruvar med krysspår (2) på hållaren (3).

F 32 65 241
För radio-CD-spelarens kabelanslutningar genom radiourtaget, stick in dem i DC-förbindelsekabeln och dra fast dem med överfallsmuttern.
Stick in DC/DC-omvandlarens kabelanslutning i radions kabelanslutning och dra fast överfallsmuttern.
Sätt fast kabelanslutningarna i hållarens kabelklämmor (1).

F 32 65 316
Sätt fast hållaren med DC/DC-omvandlaren med klammern (1) på stabiliseringsröret (2).

F 32 65 317
Skruva ut skruven med krysspår (1), skjut DC/DC-omvandlaren (2) enligt bilden mellan de två befintliga hållarna och skruva fast den med skruv med krysspår (1).

F 32 65 086
Montering av balanskontrollen
Bilar t o m 9/87
Vid användning av förbindelsekabel SK 4187 080.3 måste stickkontakterna för balanskontrollen (standardkabelstam/tillsatskabelstam) flyttas enligt ritningen.

F 32 65 067
Samtliga bilar
Ta ut balanskontrollen från monteringssatsen.
Sätt fast anslutningen (pil) på balanskontrollen.
Tryck in balanskontrollen i urtaget.

F 32 65 158
Montera hållaren (1) enligt ritningen.
OBS: Monteringssatsen innehåller två hållare — en för högerstyrda och en för vänsterstyrda bilar.

F 32 65 318
Skruva fast stiftet (1) på CD-spelaren.
Skruva ut transportsäkringsskruven (2) och skruva in den i förvaringsgången (3).

Montera CD-spelaren.
Hopsättningen sker i omvänd ordningsföljd till isärtagningen.
Anslut bilbatteriet.
Gör en funktionskontroll.

source: www.ow.no

Montagehandleiding HiFi-installatie met CD-speler
BMW 7-serie E 32

Verklaring van de tekens
1 Versterker
2 Luidsprekers in de hoedenplank
3 Hogetonen-luidsprekers in de driehoeken van de spiegels
4 Middentonen- en lagetonen-luidsprekers in de beenruimten
5 CD-speler
6 Middentonen-luidsprekers
7 Extra draadbundel
8 Ontvanger van radio
9 Balansregelaar
10 Extra draadbundel
11 Antennekabel

F 32 65 321

Benodig gereedschap:
Schroevedraaier nr. 2, 4
Kruiskopschroevedraaiers nr. 2, 4
¼ inch ratel
¼ inch verlengstuk
¼ inch dopsleutel, 10, 17 en 19 mm
Steeksleutel 12 – 13 mm
Torx-sleutel
Zijsnijtang
Inbussleutel
Zeep
Stanleymes
Kunststoflijm
Boormachine
Boortjes 3 mm, 6 mm
Vijl
Penseel
Zinkhoudende verf

Inhoud HiFi-installatie met CD-speler
Bekleding in kofferruimte verwijderen
Achterzitting en rugleuning verwijderen
Accukabels losmaken
Rechter voorstoel verwijderen
Bekleding op middenstijl verwijderen
Extra draadbundel monteren
Versterker monteren
Luidsprekers in de hoedenplank monteren
Bekleding links onder dashboard verwijderen
Luidsprekers in de beenruimten, voor, monteren
Portierbekleding verwijderen
Tweeters in driehoeken van spiegels monteren
Middentonen-luidsprekers monteren
DC/DC-verbindingskabel monteren
Ontvanger van radio monteren
Antennekabel monteren
Balansregelaar monteren

F 32 65 001
Bekleding in kofferruimte verwijderen
Verwijder de kofferruimtemat. Verwijder de kunststof schroeven en vervolgens de bekleding van de scheidingswand (1).
Bij wagens met een skizak:
Verwijder de skizak.

F 32 65 002
Verwijder de bekleding van het middendeel van het achterpaneel door de klemmen (pijlen) 90° te draaien.
Verwijder de bekleding van het linker zijpaneel.

F 32 65 003
Achterzitting en rugleuning verwijderen
Trek de zitting (1) in de richting van de pijlen uit de bevestiging.

F 32 65 004
Klap de armleuning naar beneden, knijp de vergrendeling in de richting van de pijlen samen en verwijder de armleuning.

F 32 65 005
Draai de moeren (pijlen) los.
Verwijder de bouten van de veiligheidsgordels.
Let op de montagevolgorde (zie afbeelding)!
Montagerichtlijn
Aantrekkoppel 43 ... 48 Nm.

F 32 65 006
Klap de geluidsisolerende matten, links en rechts, terug.
Verwijder de moer (pijl).

F 32 65 007
Trek de rugleuning uit de houders en trek de rugleuning naar voren.
Geleid de veiligheidsgordels door de sleuven en verwijder de rugleuning.
Bij wagens met een skizak:
Verwijder de skizak.

F 32 65 245
Accukabels losmaken
Verwijder het afsluitplaatje (1), dat zich rechts onder de zitting van de achterbank bevindt.
Draai de klembout (2) met een 4 mm inbussleutel 90° in de richting van de pijl.

F 32 65 246
Opmerking
Door de accukabels los te maken wordt het storingsgeheugen gewist.
Print het storingsgeheugen.
Maak de massakabel (pijl) los van de massa-aansluiting.

F 32 65 009
Maak de lijsten (pijlen) aan de voor- en achterzijde op de dorpel met de schroevedraaier los.

F 32 65 010
Rechter voorstoel verwijderen
Opmerking
De kabel (1) van de hoogteverstelling van de veiligheidsgordel mag niet worden beschadigd.
Schuif de stoel tegen de voorste aanslag en stel de hoogst mogelijke zithoogte in.
Maak de kabel (1) voor de hoogteverstelling van de veiligheidsgordels los.
Verwijder de bout (2) van de gordelhouder. Verwijder eerst de EHBO-trommel, die zich onder de stoel bevindt.

source: www.ow.no

F 32 65 011
Verwijder de bouten (pijlen) waarmee de stoelrails zijn bevestigd.

F 32 65 012
Schuif de stoel tegen de achterste aanslag. Verwijder de hoofdsteun in de richting van de pijl.

F 32 52 017
Druk de stoel aan de achterzijde omhoog en naar voren toe uit de haken.
Maak eventueel de stekkers los.
Verwijder de stoel.

F 32 65 014
Trek de stootrand (pijlen) in de aangegeven omgeving aan de linker- en rechterzijde los.

F 32 65 015
Bekleding van middenstijl verwijderen
Druk de twee drukknoppen (pijlen), waarmee de bekleding op de B-stijl is bevestigd, met een schroevedraaier los. Verwijder de bekleding.

F 32 65 301
Maak het band (1) van de lus (2) in de draadbundel los en trek de draadbundel (3) recht.
Opmerking
Bij de verlengde uitvoering van de BMW 7-serie (735iL, 750iL), moet de tweede lus (4) eveneens worden losgemaakt en rechtgetrokken.

F 32 65 016
Extra draadbundel monteren
Draai de twee plastic moeren in de kofferruimte (pijlen) waarmee de kap van de draadbundel is bevestigd, los. Schuif de kap terug.

F 32 65 017
Draai de twee kunststof moeren (pijlen) van de kap van de achterste draadbundel los.
Verwijder de kap.

F 32 65 018
Trek de extra draadbundel vanuit het passagierscompartiment door de rubber tule (pijl) in de kofferruimte.
Opmerking
Smeer de rubber tule in met wat zeep, om het doortrekken te vereenvoudigen.

F 32 65 302
Wagens tot 9/87
Leg de extra draadbundel, zoals in de afbeelding is weergegeven, langs de hoofddraadbundel en zet hem met draadbanden vast.

F 32 65 303
Leg zonodig de extra draadbundel (1), zoals in de afbeelding is weergegeven, naar de montageplaats van de luidspreker in de beenruimte (2) rechtsvoor en sluit deze draadbundel aan onder de rechter voorstoel op de hoofddraadbundel.
Opmerking
De extra draadbundel (1) mag niet langs de rechter draadbundel van de wagen worden geleid.

F 32 65 068
Indien de verbindingskabel SK 41870 80.3 wordt gemonteerd moeten de draadaansluitingen bij de versterker (linksachter in kofferruimte) en de aansluiting op de balansregelaar (instrumentenpaneel) worden gewijzigd.
In het stekkerhuis (wit) van de draadbundel van de radio/CD-speler moeten bij de aansluiting op de versterker (linksachter in kofferruimte) de aansluitingen worden losgetrokken en teruggebonden zoals in de afbeelding is weergegeven.

beliebig einzustecken — in stekker aanbrengen

F 32 65 242
De verbindingskabel (1) SK-4187 080.3 moet samen met de draadbundel van de radio/CD-speler naar de aansluiting op de versterker-CD-ontvanger en balansregelaar worden geleid zoals in de afbeelding is weergegeven.

F 32 65 068
De draden van de verbindingskabel SK-4187 080.3 moeten overeenkomstig de kleuren in het witte stekkerhuis van de draadbundel van de radio/CD-speler op de versterker worden aangesloten.

beliebig einzustecken — in stekker aanbrengen

F 32 65 304
Wagens vanaf 9/87
Leg de extra draadbundel, zoals in de afbeelding is weergegeven, langs de hoofddraadbundel en zet hem met draadbanden vast.

F 32 65 021
Alle modellen
Versterker monteren
Sluit de beide stekkers (1, 2) van de extra draadbundel overeenkomstig de kleuren op de versterker aan.

F 32 65 022
Neem het moduul (1) uit de montageset en sluit het op de versterker (2) aan.
Opmerking:
Op het moduul is een etiket gekleefd, dat na het aansluiten goed zichtbaar op de versterker moet worden aangebracht.

F 32 65 023
Bevestig de versterker met drie schroeven (pijlen) links in de kofferruimte, zoals in de afbeelding is weergegeven.

F 32 65 024
Luidsprekers in de hoedenplank monteren
Trek de hoedenplank naar voren in de richting van de pijlen.

F 32 65 025
Snijd de voorgestanste openingen voor de luidsprekers (pijlen) in het geluidsisolerende materiaal met een stanleymes uit.

F 32 65 026
Breng aan beide zijden drie spreidmoeren aan.

F 32 65 305
Wagens tot 9/87
Monteer de luidsprekerdraden (pijlen) zoals in de afbeelding is weergegeven.

F 32 65 306
Wagens vanaf 9/87
Geleid de luidsprekerdraden overeenkomstig de afbeelding onder het geluidsisolerende materiaal naar de montageplaatsen van de luidsprekers.

source: www.ow.no

F 32 65 308
Breng de vier draadbanden (1) in de vier boringen (2) in de scheidingswand aan.
Opmerking:
Breng eerst de spreidplug (3) aan en druk vervolgens de spreidstift (4) aan.
ATTENTIE
Indien geen boringen voor de draadbanden aanwezig zijn, moeten de draden met tape op de scheidingswand worden bevestigd.

F 32 65 310
Bevestig de aansluitingen en de draden van de tuner (1) met de vier draadbanden (2) op de scheidingswand.

F 32 65 309
Snijd het voorgestanste deel (pijl) van de rechter tule uit.

F 32 65 307
Trek de aansluitingen en de kabel van de zender/ontvanger door de rechter tule (pijl) in de kofferruimte.

F 32 65 028
Alle modellen
Schuif vier plaatmoeren (pijlen) op de schaal.

F 32 65 029
Zet de schaal (1) met drie plaatschroeven vast.

F 32 65 030
Neem het luidsprekerrooster uit de inbouwset. Schuif de twee plaatmoeren (pijlen) op het rooster.

F 32 65 031
Breng de tweeter aan en zet hem met twee plaatmoeren (pijlen) vast.

F 32 65 032
Sluit de luidsprekerdraden aan op de tweeter (1) en de middentonen-luidspreker (2).

F 32 65 033
Leg de luidsprekers in de schaal, leg daaroverheen het luidsprekerrooster en zet het geheel met vier plaatschroeven (zwart met ring) vast.

F 32 65 072
Plak het HiFi-embleem op het luidsprekerpaneel, zoals in de afbeelding is weergegeven.

F 32 65 035
Sluit de zwarte stekker (pijl) aan op de aansluiting.
Opmerking:
De stekkerverbinding bevindt zich in de ruimte onder de zitting, linksachter.

F 32 65 070
Breng de extra draadbundel aan, zoals in de afbeelding is weergegeven.
Trek de vloerbedekking omhoog, verwijder de afdekking van de hoofddraadbundel.

F 32 65 036
Bekleding links onder het dashboard verwijderen.
Open de dashboardkast, maak de vangband (pijl) los en verwijder de dashboardkast.

F 32 65 037
Verwijder de schroeven (pijlen) en verwijder vervolgens de bekleding.

F 32 65 038
Trek de stekker van de gong los en verwijder de bekleding (1).

F 32 65 039
Wagens tot 9/87
Trek de witte (1) en de zwarte (2) zespolige stekkers achter het linker handschoenenvak los.

F 32 65 040
Sluit op de vrijgekomen contrastekkers de beide stekkers van de extra draadbundel (3) overeenkomstig de kleuren aan.
Bind de stekkers (1, 2) terug.

F 32 65 311
Wagens vanaf 9/87
Sluit de achtpolige stekker (1) van de extra draadbundel aan op de teruggebonden achtpolige contrastekker (2), die zich achter het linker handschoenenvak bevindt.

F 32 65 041
Alle modellen
Luidsprekers in de beenruimten, voor, monteren
Trek de stootrand in de richting van de pijlen los.
Bij het linker bekledingpaneel moet bovendien, nadat de doppen op de schroeven zijn verwijderd, de bevestigingsbout van de ontgrendelingshefboom van de motorkap worden losgedraaid.

F 32 65 042
Maak het bekledingpaneel los door de drukknoppen (pijlen) te draaien.

F 32 65 043
Neem het isolatiemateriaal uit de opening voor de luidspreker.

F 32 65 044
Breng de luidspreker (1) vanaf de achterzijde aan op het bekledingpaneel.
Breng de ringen aan en zet de luidspreker met vier moeren (pijlen) vast.

F 32 65 312
Wagens vanaf 9/87
Geleid de extra draadbundel (pijl) en de antennekabel over de stuurkolom naar de montageplaats van de radio.

F 32 65 045
Alle modellen
Maak de teruggebonden stekker (1) los van de hoofddraadbundel en sluit hierop de passende stekker van de extra draadbundel aan.
Opmerking:
De stekkerverbinding (wit of zwart) bevindt zich in de omgeving van de montageplaats van de luidspreker in de beenruimte; de stekker is teruggebonden.

F 32 65 046
Sluit de luidsprekerdraden (pijlen) aan en monteer het bekledingpaneel.
Opmerking:
Bij wagens vanaf 9/87 zijn de luidsprekerdraden voor de rechter luidspreker in de voorstijl teruggebonden.
Tweeters in driehoeken van spiegels monteren.
Opmerking:
Als de luidsprekerdraden niet in de omgeving van de driehoek van de spiegel zijn teruggebonden, moet in dat geval de portierbekleding worden verwijderd.

source: www.ow.no

F 32 65 047
Portierbekleding verwijderen
Draai de vergrendelingsknop (pijl) los.

F 32 65 048
Trek het lampje uit de opening en trek de stekker los.

F 32 65 049
Maak het paneel los.

F 32 65 050
Verwijder de schroef (pijl).

F 32 65 051
Trek het paneel (1) los.

F 32 65 052
Verwijder de schroef (1).

F 32 65 053
Trek het bekledingpaneel los.
Maak de binnenkruk los en maak de bekleding naar boven toe los.
Montagerichtlijn:
Vervang beschadigde klemmen.

F 32 65 054
Montagerichtlijn:
Trek de klem uit de bekleding en breng hem aan.

F 32 65 055
De luidsprekerdraden (pijl) zijn in de aangeduide omgeving teruggebonden.

F 32 65 056
Tweeters in driehoeken van spiegels monteren
Maak de luidsprekerdraden los en leg ze naar de montageplaats, zoals in de afbeelding is weergegeven.

F 32 65 057
Breng de kunststof moer (1) uit de montageset aan, zoals in de afbeelding is weergegeven.

F 32 65 058
Zet het luidsprekerhuis met de schroef (1) vast.

F 32 65 059
Sluit de luidsprekerdraden (pijlen) aan op de luidspreker en druk ze in het huis.

F 32 65 060
Zet de luidspreker met de schroef vast.

F 32 65 061
Middentonen-luidsprekers monteren
Wip het rooster (1) met een schroevedraaiertje los.

F 32 65 062
Sluit de luidsprekerdraden (pijlen) aan op de luidspreker.
Opmerking:
De luidsprekerdraden voor de middentonen-luidsprekers bevinden zich standaard in het dashboard.
Breng aan de linker- en rechterzijde twee plaatmoeren voor de bevestiging van de hogetonen-luidsprekers op het dashboard aan.

F 32 65 063
Breng de luidspreker in de opening aan en zet hem met twee schroeven (pijlen) vast.

F 32 65 243
Open de rechter dashboardkast. Verwijder de kruskopschroef (pijl) en het bekledingpaneel.
Opmerking
Maak de vangband niet los.

F 32 65 231
DC/DC-verbindingskabel monteren
De DC/DC-verbindingskabel moet, zoals in de afbeelding is weergegeven, vanuit de kofferruimte langs de dorpel naar de montageplaats van de radio worden geleid.

F 32 65 232
Ontvanger van radio monteren
Markeer de drie voorgestanste gaten in de hoedenplank, rechts, met een centerpons. Boor drie gaten van ∅ 3 mm en boor de gaten vervolgens op tot ∅ 6 mm. Verwijder boorspaanders met een vijl. Verwijder de boorspaanders, breng op de randen zinkhoudende verf aan.

F 32 65 071
Schuif twee klemmen (1) en drie kabelklemmen (2) op de steun van de zender/ontvanger.

F 32 65 233
Schuif de drie tapeinden van de steun van de ontvanger door de gaten.

F 32 65 234
Bevestig de steun van de ontvanger met drie moeren (pijlen).

F 32 65 235
Schuif de ontvanger (1) in de steun (2). Bevestig de ontvanger (1) met de bout (3) en de beide massadraden (bruin).

F 32 65 236
Sluit de beide stekkers (1, 2) van de DC/DC-verbindingskabel aan op de stekkercontacten van de ontvanger.

F 32 65 237
Sluit de stekkers (pijlen) aan op de ontvanger zoals in de afbeelding is weergegeven.

F 32 65 238
Breng de klemmen (1) aan.

F 32 65 239
Antennekabel monteren
Monteer de antennekabel (1) vanaf de ontvanger (2) naar de antenneversterker (3) zoals in de afbeelding is weergegeven. Zet de antennekabel met draadbanden vast.

F 32 65 313
Bevestig de kap (1) aan de klemmen (2) en druk de kap aan.

F 32 65 177
Sluit de antennekabel en de stuurdraad aan op de antenneversterker en steek de draden in de ontvanger.

F 32 65 314
Verwijder de afdekplaten (1, 2). Maak de teruggebonden stekkers van de draadbundel voor de balansregelaar los.

F 32 65 240
Bevestig de draadklemmen (1, 2, 3) op de steun.

F 32 65 315
Zet de CD-omvormer (1) met twee kruiskopschroeven (2) vast op de steun (3).

source: www.ow.no

F 32 65 241
Steek de draden van de radio/CD-speler door de opening.
Sluit de draden aan op de DC/DC-verbindingskabel en draai de wartelmoer vast.
Steek de kabel van de DC/DC-omvormer in de aansluiting op de radio en draai de wartelmoer vast.
Breng de draadaansluitingen in de klemmen op de steun (1) aan.

F 32 65 316
Bevestig de steun met de DC/DC-omvormer met de klemmen (1) op de buis (2).

F 32 65 317
Verwijder de kruiskopschroef (1). Schuif de steun met de DC/DC-omvormer (2), zoals in de afbeelding is weergegeven, tussen de twee aanwezige steunen en zet hem met de kruiskopschroef (1) vast.

F 32 65 086
Balansregelaar monteren
Wagens tot 9/87
Indien de verbindingskabel SK 41870 80.3 wordt gemonteerd, moeten de aansluiting in de stekkers voor de balansregelaar (standaard draadbundel/extra draadbundel) worden gewijzigd zoals in de afbeelding is weergegeven.

F 32 65 067
Alle modellen
Neem de balansregelaar uit de montageset.
Sluit de stekker (pijl) aan op de balansregelaar. Druk de balansregelaar in de opening.

F 32 65 158
Breng de steun (1) aan zoals in de afbeelding is weergegeven.
Opmerking
In de montageset bevinden zich twee steunen.
Eén voor wagens met rechts stuur en één voor wagens met links stuur.

F 32 65 318
Draai de stift (1) op de CD-speler. Verwijder de schroef (2), die het toestel tegen transportschade beschermt, en draai deze schroef in het draadgat (3).
Monteer de CD-speler.
Monteer eerder verwijderde onderdelen in omgekeerde volgorde.
Sluit de accukabels aan.
Controleer de werking van de installatie.

source: www.ow.no

Instruções de montagem para uma instalação de alta fidelidade com leitor de DC (discos compactos)
BMW Serie 7 E 32

Legendas

1 Amplificador
2 Alto-falantes sob a prateleira da retaguarda
3 Alto-falante de calota para agudos no triângulo do espelho
4 Membrana dos alto-falantes para meios-graves na zona dos pés
5 Transductor DC
6 Membranas dos alto-falantes para sons médios
7 Cabo adicional
8 Aparelho receptor
9 Regulador de sobreposição de onda
10 Cabo adicional
11 Cabo da antena

F 32 65 321

Ferramental necessário

Chave de fendas n° 2, 4
Chave para fendas cruzadas n° 2, 4
Roquete de 1/4 de polegada
Extensão de 1/4 de polegada
Chave de caixa de 1/4 de polegada SW 10, 17, 19 mm
Chave de duas bocas SW 12-13
Chave Torx
Alicate de corte diagonal
Chave de sextavado interno
Sabão
Faca de tapeceiro
Adesivo sintético
Broquim
Brocas helicoidais de 3 mm, 6 mm
Lima
Pincel
Tinta de pó de zinco

Indice das matérias para a instalação de alta-fidelidade com leitor de DC

Desmontagem dos revestimentos da mala
Desmontagem dos assento traseiro e encosto
Desconexão da bateria
Desmontagem do assento dianteiro direito
Desmontagem do revestimento da coluna B
Colocamento do cabo preformado adicional
Instalação do amplificador
Instalação dos alto-falantes sob a prateleira da retaguarda
Desmontagem da guarnição em baixo e à esquerda do painel de instrumentos
Instalação dos alto-falantes na zona de piso
Desmontagem do revestimento das portas
Instalação dos alto-falantes dos agudos no triângulo do espelho
Instalação dos alto-falantes para os sons médios
Instalação das baixadas C.C./C.C.
Instalação do terminal de recepção
Instalação do cabo da antena
Instalação do regulador de sobreposição de onda

F 32 65 001
Desmontagem dos revestimentos da mala
Retirar o tapete de fundo do porta-bagagens. Retirar o revestimento da parede divisória traseira (1) desapertando os parafusos de plástico.
Em veículos munidos de saco para esquis:
Remover o saco.

F 32 65 002
Girar os grampos (setas) de 90° e desmontar o revestimento da peça central traseira.
Desmontar o revestimento lateral posterior esquerdo.

F 32 65 003
Desmontagem dos assento traseiro e encosto
Levantar o assento traseiro (1) de seus retentores no sentido das setas.

F 32 65 004
Empurrar para baixo o apoia-braço central, comprimir os travamentos no sentido das setas e retirar o apoia-braço.

F 32 65 005
Desapertar as porcas (setas).
Desaparafusar os parafusos do cinto de segurança.
Observar a ordem de montagem (veja-se desenho) !
Nota para a montagem
Binário de aperto 43 ... 48 Nm.

F 32 65 006
A esquerda e à direita, dobrar para trás os tapetes isolantes.
Desapertar as porcas (setas).

F 32 65 007
Desenganchar para cima o encosto de seus travamentos e puxá-lo para a frente.
Fazer passar o cinto de segurança através da tampa cega e retirar o encosto.
Veículos com saco para esquis:
Remover o saco.

F 32 65 245
Desconexão da bateria
Para desconectar a bateria, remover a placa de protecção (1) à direita e em baixo da caixa do assento traseiro.
Mediante uma chave de sextavado interno de 4 mm, girar de 90° e no sentido da seta os grampos de retenção (2).

F 32 65 246
Nota
A desconexão da bateria provoca o total cancelamento dos memorizadores de erros.
Fazer imprimir a lista da memória de erros.
Destacar o cabo do neutro (seta) do ponto de apoio da massa.

F 32 65 009
Mediante uma chave de fendas, destacar do respectivo acesso as réguas protectoras (setas) anteriores e posteriores.

source: www.ow.no

F 32 65 010
Desmontagem do assento dianteiro direito
Nota
Não danificar a polia de comando (1) do sistema de registo em altura do cinto de segurança.
Empurrar o assento até ao batente dianteiro e levar aquele até sua posição o mais elevada possível.
Desenganchar a polia (1) de seu sistema de registo em altura do cinto de segurança.
Desenroscar o parafuso de fixação (2) do cinto de segurança. Antes da desmontagem, retirar a caixa de primeiros-socorros colocado por baixo do assento.

F 32 65 011
Desapertar os parafusos de fixação das guias do assento (setas).

F 32 65 012
Empurrar o assento até ao batente traseiro.
Remover o apoio da cabeça no sentido da seta.

F 32 52 017
Levantar o assento cuidadosamente na sua parte posterior e empurrá-lo para diante, fazendo-o sair das cantoneiras de retenção.
Se necessário, extrair os conectores de cabo.
Remover o assento.

F 32 65 014
Das zonas assinaladas, extrair o respectivo revestimento guarda-cantos (setas) à direita e à esquerda do veículo.

F 32 65 015
Desmontagem do revestimento da coluna (B) à direita e à esquerda
Mediante uma chave de fendas, desapertar ambos os botões de mola (setas) do revestimento da coluna (B).
Retirar o revestimento.

F 32 65 301
Abrir o atado (1) da curva de cabo (2) e esticar o cabo preformado adicional (3).
Dadas as longas formas do BMW da Série 6 (735il, 750il) será necessário desatar igualmente a laçada de cabo (4).

F 32 65 016
Colocamento do cabo preformado adicional
No porta-bagagens, desapertar duas porcas de plástico (setas) da protecção de cabos preformados. Fazer recuar a protecção.

F 32 65 017
Desaparafusar duas porcas de plástico (setas) da protecção posterior de cabos preformados.
Desmontar a protecção.

F 32 65 018
Introduzir o cabo preformado adicional no porta-bagagens fazendo-o passar do habitáculo através da luva de borracha (seta).
Nota
Passar um pouco de sabão pela luva de borracha para facilitar a introdução.

F 32 65 302
Veículos a partir de 9/87
De acordo com o desenho, colocar o cabo preformado adicional ao longo do ramal de cabos principal e fixar mediante respectivos amarradores.

F 32 65 303
Se necessário, assentar o cabo adicional (1) conforme o desenho e até ao local de montagem do alto-falante (2) na zona dos pés do lado direito e ligar ao cabo pre-formado principal por debaixo do assento dianteiro.
Nota
Não estender o cabo adicional (1) ao longo do ramal de cabos direito do veículo.

F 32 65 068
(Bildlegende: conexões em opção)
Ao utilizar a linha de conexão SK 41807 80.3 é necessário efectuar algumas mudanças de contacto tanto no terminal do amplificador (atrás e à esquerda do porta-bagagens) bem como no teminal do regulador de sobreposição de onda (painel dos instrumentos).
De acordo com o desenho, extrair e atar para trás os terminais contidos no interior da caixa de tomadas (branca) da linha rádio/leitor de DC no terminal do amplificador (atrás e à esquerda no porta-bagagens).

F 32 65 242
Conforme o desenho, levar a linha (1) SK 4187 080.3 juntamente com a do rádio/leitor de DC até ao terminal do amplificador/receptor DC e do regulador de sobreposição de onda.

F 32 65 068
(Bildlegende: Conexões em opção)
Tornar a ligar o condutores da linha de conexão SK 4187 080.3, de acordo com as respectivas cores, à caixa de tomadas branca da linha rádio/leitor de DC no amplificador.

F 32 65 304
Veículos a partir de 9/87
De acordo com o desenho, colocar o cabo preformado adicional ao longo do ramal de cabos principal e fixar mediante amarradores de cabo.

F 32 65 021
Todos os veículos
Montagem do amplificador
Encaixar no amplificador, de acordo com as respectivas cores, as duas fichas (1, 2) do cabo preformado adicional.

F 32 65 022
Do jogo de montagem, retirar o módulo (1) e encaixá-lo no amplificador (2).
Nota
No módulo, encontra-se colada uma etiqueta de côr a qual, após a montagem, deverá ser colada ao amplificador em lugar bem visível.

F 32 65 023
Mediante três parafusos (setas), fixar o amplificador segundo o desenho no lado esquerdo do porta-bagagens.

F 32 65 024
Instalação dos alto-falantes sob a prateleira da retaguarda
Puxar a prateleira para a frente no sentido da seta.

F 32 65 025
Mediante uma faca de tapeceiro, abrir os entalhes pré-estampados (setas) na esteira isolante.

F 32 65 026
Inserir três porcas de expansão em cada um dos lados.

source: www.ow.no

F 32 65 305
Veículos até 9/87
De acordo com o desenho, levar os cabos (setas) até ao local de montagem.

F 32 65 306
Veículos a partir de 9/87
Fazer passar os cabos dos alto-falantes por debaixo da esteira isolante até ao local de montagem dos alto-falantes, de acordo com o desenho.

F 32 65 308
Montar quatro cintas condutoras (1) nos quatro orifícios (2) praticados na parede de separação traseira.
Nota
Inserir primeiramente o rebite de expansão (3) e depois comprimir a cavilha rebitada de expansão (4).
ATENÇÃO
Não existindo orifícios para as cintas condutoras, fixar os cabos à parede de separação traseira.

F 32 65 310
Fixar à parede de separação os terminais e os cabos para o sector de recepção do rádio (1) mediante as quatro fitas para cabos (2).

F 32 65 309
Abrir o orifício pré-estampado (seta) da manga de borracha direita.

F 32 65 307
Introduzir no porta-bagagens, através da manga de borracha (seta) os terminais e os cabos para o aparelho emissor/receptor.

F 32 65 028
Todos os veículos
Inserir quatro porcas para chapa (setas) no prato.

F 32 65 029
Fixar o prato (1) mediante três porcas para chapa.

F 32 65 030
Do jogo de montagem, retirar a protecção do alto-falante. Inserir as duas porcas para chapa (setas) na protecção do alto-falante.

F 32 65 031
Assentar o alto-falante dos agudos e fixá-lo mediante dois parafusos para chapa (setas).

F 32 65 032
Encaixar os cabos nos alto-falantes dos agudos (1) e dos médios (2).

F 32 65 033
Colocar o alto-falante no prato, assentar sobre o mesmo a respectiva protecção e fixar ambas as partes mediante quatro parafusos de cabeça lenticular para chapa (pretos com arruela).

F 32 65 072
Segundo o desenho, colar a chapa alta-fidelidade à tampa cega do alto-falante.

F 32 65 035
Encaixar a ficha preta (setas) no conector de ficha.
Nota
O conector de ficha encontra-se no lado esquerdo posterior da zona da consola da caixa do assento.

F 32 65 070
Instalar o cabo preformado adicional segundo mostrado no desenho. Levantar a alcatifa e retirar a protecção do ramal de cabos principal.

F 32 65 036
Desmontagem da guarnição em baixo e à esquerda do painel de instrumentos
Abrir o porta-luvas, desenganchar a cinta de retenção (seta) e retirar o porta-luvas.

F 32 65 037
Desapertar os parafusos (setas) e retirar a guarnição.

F 32 65 038
Extrair a ficha do gongo e desmontar a guarnição (1).

F 32 65 039
Veículos até 9/87
Extrair as fichas branca (1) e preta (2) hexapolares situadas na parte de trás do porta-luvas esquerdo.

F 32 65 040
Encaixar, sempre de acordo com suas respectivas cores, as duas fichas do cabo preformado adicional (3) nos conectores de ficha que ficaram livres.
Atar para trás as fichas (1, 2).

F 32 65 311
Veículos a partir de 9/87
Encaixar a ficha preta octopolar (1) do cabo preformado adicional no conector octopolar preto (2) dobrado para trás na retaguarda do porta-luvas esquerdo.

F 32 65 041
Todos os veículos
Instalação dos alto-falantes na zona de piso
Retirar o guarda-cantos no sentido da seta.
No revestimento do piso esquerdo, será ainda necessário desapertar o parafuso de fixação do mecanismo de accionamento do capot, após ter retirado a chapeleta de protecção do parafuso.

F 32 65 042
Girar os botões de mola (setas) e retirar o revestimento do piso.
Nota

F 32 65 043
Retirar o material isolante do interior da abertura para o alto-falante.

F 32 65 044
Pela parte de trás, apoiar o alto-falante (1) no revestimento do piso.
Colocar as anilhas elásticas e fixar o alto-falante mediante quatro porcas (setas).

F 32 65 312
Veículos a partir de 9/87
Estender o cabo preformado adicional (seta) e o cabo da antena fazendo-o passar pela parte de cima da coluna da direcção até ao local de instalação do regulador de sobreposição de onda.

F 32 65 045
Todos os veículos
Extrair o conector de ficha (1) dobrado para trás do ramal de cabos principal e unir aquele com uma ficha adequada do cabo preformado adicional.
Nota O conector de ficha (branco ou preto) encontra-se atado para trás na zona do local de montagem do alto-falante do piso.

source: www.ow.no

F 32 65 046
Encaixar os cabos do alto-falante (setas) e tornar a assentar o revestimento do piso.
Nota
Nos veículos a partir de 9/87, os cabos para o alto-falante da zona de piso direita encontram-se atados para trás na longarina da porta.
Instalar os alto-falantes dos agudos no triângulo do espelho.
Nota
O cabo dos alto-falantes não se encontrando atado para trás na zona do triângulo do espelho, será então talvez necessário desmontar o revestimento da porta.

F 32 65 047
Desmontagem do revestimento da porta
Desaparafusar o botão de travamento (seta).

F 32 65 048
Abrir a lâmpada e destacar as fichas.

F 32 65 049
Retirar a tampa cega.

F 32 65 050
Desapertar o parafuso (seta).

F 32 65 051
Retirar a tampa cega (1).

F 32 65 052
Desapertar o parafuso (1).

F 32 65 053
Retirar o revestimento.
Desenganchar a abertura da porta e extrair o revestimento para cima.
Nota para a montagem
Substituir os grampos danificados.

F 32 65 054
Nota para a montagem
Extrair o prendedor do revestimento e tornar a inserir.

F 32 65 055
O cabo do alto-falante (seta) encontra-se dobrado para trás na zona assinalada.

F 32 65 056
Montagem do alto-falante dos agudos no triângulo do espelho
Soltar o cabo do alto-falante e levá-lo até ao local da montagem segundo ilustrado no desenho.

F 32 65 057
Conforme mostra o desenho, inserir a porca de plástico (1), que se tirou do jogo de montagem, na zona do triângulo do espelho.

F 32 65 058
Fixar a caixa do alto-falante mediante o parafuso (1).

F 32 65 059
Encaixar o cabo (setas) no alto-falante e calcar aquele no interior da caixa.

F 32 65 060
Fixar o alto-falante mediante um parafuso.

F 32 65 061
Instalação dos alto-falantes para os sons médios.
Mediante uma chave de fendas pequena, retirar a tampa cega (1).

F 32 65 062
Ligar o cabo (seta) ao alto-falante.
Nota
No painel de instrumentos já se encontram instaladas, em dotação, as baixadas dos alto-falantes que irão ser levadas aos locais de montagem dos alto-falantes de sons médios.
Em cada um dos lados do veículo, inserir duas porcas para chapa no painel de instrumentos para a fixação do alto-falante dos agudos.

F 32 65 063
Mediante dois parafusos (seta), fixar o alto-falante à abertura.

F 32 65 243
Abrir o porta-luvas direito. Desapertar o parafuso de fendas cruzadas (seta) e retirar a guarnição.
Nota
Não é necessário desenganchar a cinta retentora

F 32 65 231
Tal como ilustrado no desenho, colocar a linha de conexão C.C./C.C desde o porta-bagagens até ao local de montagem do rádio, passando-a ao longo do acesso.

F 32 65 232
Instalação do terminal de recepção do rádio
Mediante um punção de bico, apontar as três marcas de furo pré-estampadas à direita na zona da prateleira traseira.
Furar as marcas com uma broca de ø 3 mm e abrir com uma broca de ø 6 mm.
Mediante uma lima, desbarbar os orifícios, eliminar as limalhas e aplicar tinta de pó de zinco no furo.

F 32 65 071
Encaixar duas braçadeiras (1) e três grampos para cabos (2) no suporte do aparelho emissor/receptor.

F 32 65 233
Inserir nos orifícios o suporte do terminal receptor com os três pernos.

F 32 65 234
Fixar o suporte do teminal receptor mediante três porcas (setas).

F 32 65 235
Encaixar o terminal receptor (1) no suporte (2). Fixar o terminal receptor (1) com o parafuso (3) e os dois cabos da massa (castanhos).

F 32 65 236
Encaixar as duas fichas (1, 2) da linha de conexão C.C./C.C. nos contactos de encaixe do terminal receptor.

F 32 65 237
De acordo com o desenho, ligar os terminais (setas) ao terminal receptor.

F 32 65 238
Inserir os grampos (1).

F 32 65 239
Instalação do cabo da antena
Conforme o desenho, instalar o cabo da antena (1) desde o terminal receptor (2) até ao amplificador da antena (3) e fixar com amarradores de cabos.

F 32 65 313
Enganchar a protecção (1) nos grampos (2) e comprimir.

source: www.ow.no

F 32 65 177
Aparafusar o cabo da antena e o cabo de comando ao amplificador de antena e encaixar no terminal receptor.

F 32 65 314
Retirar as tampas cegas (1, 2) e destacar a ficha, atada para trás, do ramal de cabos para o regulador de sobreposição de onda.

F 32 65 240
Fixar os grampos para cabos (1, 2, 3) ao suporte.

F 32 65 315
Mediante dois parafusos de fendas cruzadas (2), aparafusar o transductor C.C. (1) ao suporte (3).

F 32 65 241
Fazer passar os terminais de cabo do leitor de CD do rádio através da abertura do rádio, ligar os mesmos à linha de conexão C.C./C.C. e apertar bem a porca de capa.
Encaixar o terminal de cabo do transductor C.C./C.C. no terminal de cabo do rádio e apertar bem a porca de capa.
Encaixar os terminais de cabo nos grampos do suporte (1).

F 32 65 316
Com o grampo (1), encaixar o suporte com o transductor no tubo estabilizador (2).

F 32 65 317
Desapertar o parafuso de fendas cruzadas (1). Tal como ilustrado, fazer deslizar o suporte com o transductor (2) entre os dois suportes existentes e apertar bem com o parafuso de fendas cruzadas (1).

F 32 65 086
Instalação do regulador de sobreposição de onda
Veículos até 9/87
Ao utilizar a linha de conexão SK 41870 80.3 é necessário efectuar algumas mudanças de contactos nas fichas para o regulador de sobreposição de onda (cabo serial preformado/cabo preformado adicional).

F 32 65 067
Todos os veículos
Retirar o regulador de sobreposição de onda do respectivo jogo de montagem.
Encaixar a ficha (seta) no regulador.
Comprimir o regulador na respectiva abertura.

F 32 65 158
Conforme o desenho, inserir o retentor (1).
Nota
No jogo de montagem estão incluidos dois retentores. Um para modelo com volante à direita, o outro para modelo com volante à esquerda.

F 32 65 318
Aparafusar o pino (1) ao leitor de DC. Desapertar o parafuso de segurança de transporte (2) e aparafusá-lo na rosca de preservação (3).

Encaixar o leitor de DC

Tornar a montar, na sequência inversa da desmontagem, todas as partes e peças do veículo.

Tornar a ligar a bateria.
Proceder à comprovação do funcionamento.

source: www.ow.no

BMW Einbauanleitung

Teile und Zubehör

Zusatzblatt „Bavaria Electronic CD Player" zur Einbauanleitung „HiFi-Anlage mit CD-Player BMW 7er-Reihe E32"

Installation instructions
Supplement ("Bavaria electronic CD player") to installation instructions for "HiFi system with CD player, BMW 7 Series E 32"

Instructions de montage
Complément "Lecteur CD Bavaria Electronic" aux Instructions de montage "Installation HIFI avec lecteur CD BMW série 7 / E 32" (avec convertisseur CD intégré)

Montagehandleiding
Aanvulling "Bavaria Electronic CD speler" bij de handleiding "HiFi-installatie met CD-speler BMW 7-serie E 32"

Monteringsanvisning
Tillägg "Bavaria Electronic CD-spelare" till monteringsanvisning "HiFi-anläggning med CD-spelare BMW 7-serien E 32"

Istruzioni per il montaggio
Foglio integrativo "Bavaria Electronic CD-player" delle istruzioni di montaggio "Impianto HiFi con CD-player BMW Serie 7 E 32"

Instrucciones de montaje
Hoja suplementaria "Bavaria Electronic CD Player" para Instrucciones de Montaje "Equipo HiFi con lector CD BMW Serie 7 E 32"

Instruções de montagem
Suplemento "Bavaria Electronic CD player" à instrução de montagem "Instalação de alta fidelidade com leitor de discos compactos BMW, Série 7 E32"

Best.-Nr. 01 29 9 782 156 III/89 Printed in West Germany

source: www.ow.no

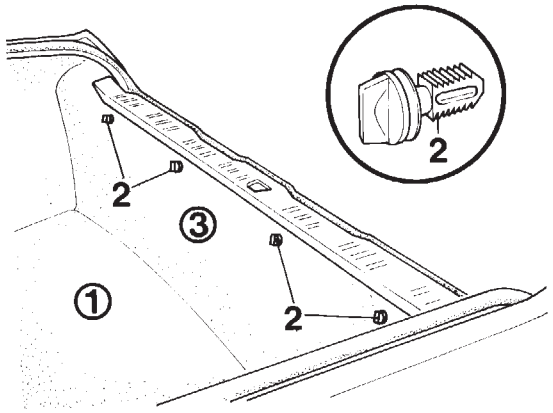

F 32 51139

Kapitel ''Verkleidungen im Kofferraum ausbauen'' (Seite 3) entfällt

Gepäckraumverkleidungen ausbauen
Gepäckraumbodenmatte (1) herausnehmen.
Verriegelungsknöpfe (2) um 90° verdrehen und herausziehen.
Gepäckraumverkleidung (3) ausbauen.

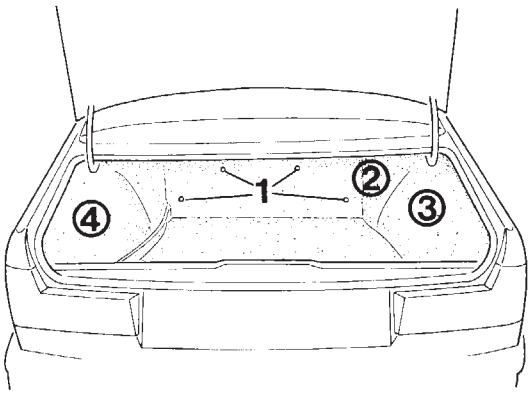

F 32 65 535

Schrauben (1) herausdrehen und die Gepäckraumverkleidung (2) ausbauen.
Modelle mit Skisack/Kühlbox
Die zweigeteilte Gepäckraumverkleidung (2) ausbauen.
Alle Modelle
Gepäckraumverkleidungen (3, 4) ausbauen.

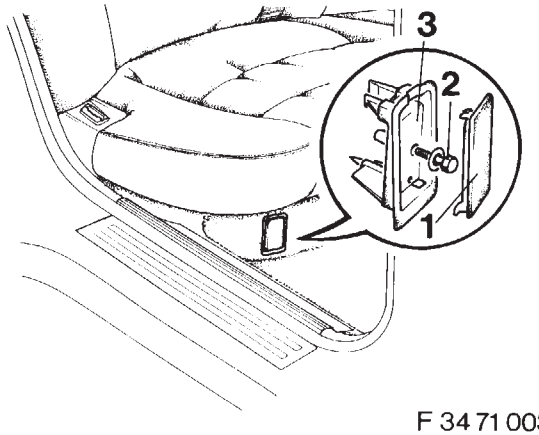

F 34 71 003

Seite 4 (ab Bild Nr. 32 65 245) bis Seite 6 (incl. Bild Nr. F 32 65 015) entfällt.

Batterie abklemmen
Achtung
Die Fehlerspeicher ausdrucken lassen.
Durch das Abklemmen der Batterie werden die Fehlerspeicher gelöscht.
Deckel (1) am hinteren Sitzkasten rechts unten abziehen.
Sechskantschraube (2) herausdrehen und die Abdeckung (3) ausbauen.

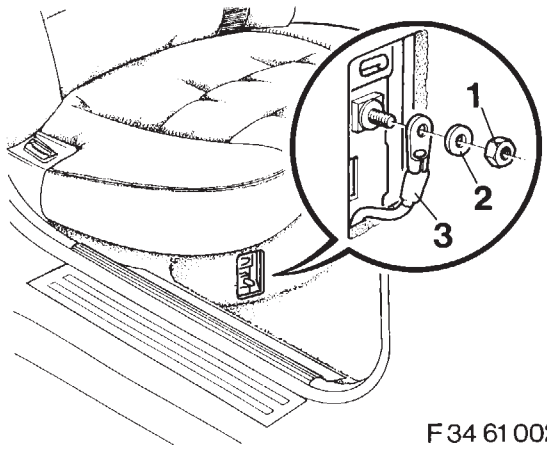

F 34 61 002

Sechskantmutter (1) abschrauben.
Unterlegscheibe (2) abnehmen.
Minuskabel (3) abziehen.
Modelle mit Zusatzbatterie
Minuspolklemme der Zusatzbatterie abklemmen.

source: www.ow.no

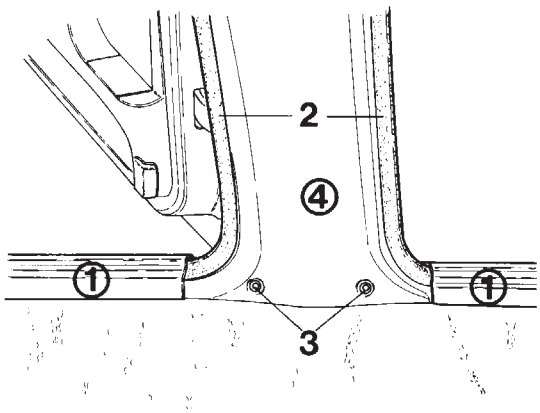

F 32 64 274

B-Säulenverkleidung und Kabelabdeckleisten rechts und links abbauen

Vordere und hintere Abdeckleiste (1) aushebeln.
Kantenschutz (2) abziehen.
Druckknöpfe (3) aus der B-Säulenverkleidung (4) aushebeln und die B-Säulenverkleidung unten etwas vorziehen.

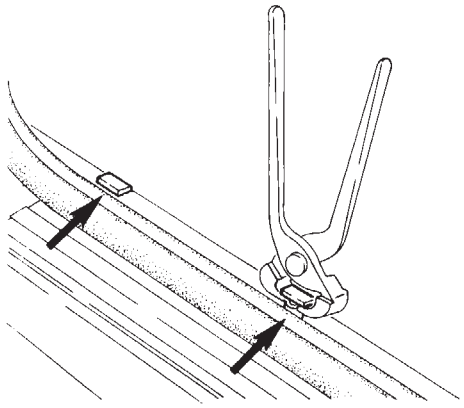

F 30 52 054

Halteclipse (Pfeile) der Abdeckleisten mit einer Beißzange zusammendrücken und aushebeln.

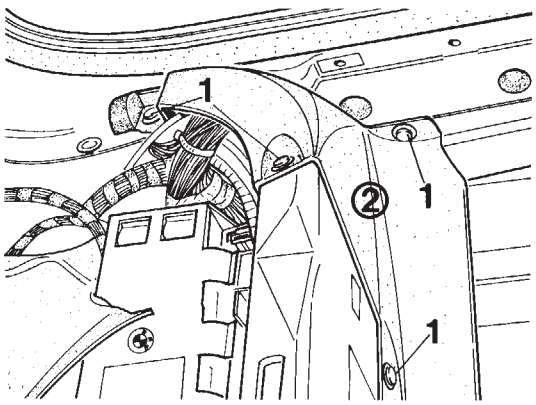

F 34 65 021

Teppichboden am rechten und linken hinteren Sitzkasten zurückschlagen.
Die vier Spreiznieten (1) ausheben und die Plastikabdeckung (2) ausbauen.

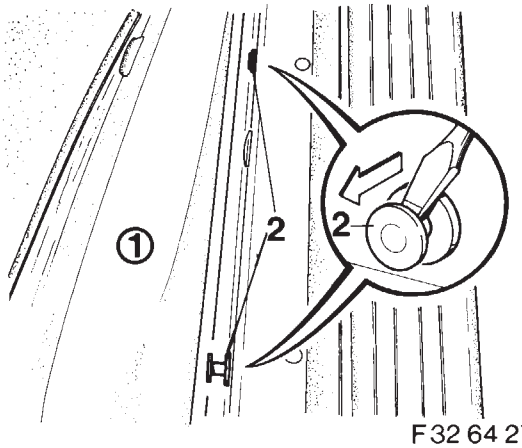

F 32 64 275

Teppichboden (1) umschlagen und die Spreiznieten (2) in Pfeilrichtung ausbauen.

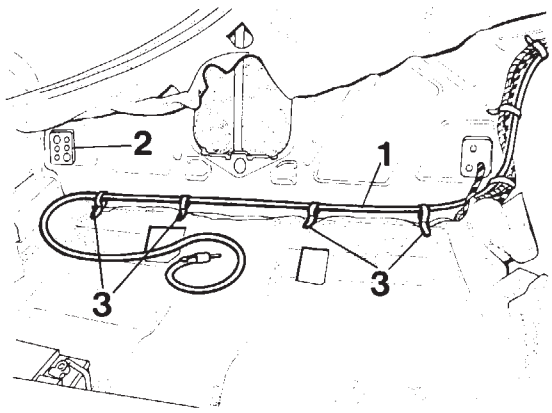

F 32 65 512

Seite 11 (F 32 65 308 bis F 32 65 307) entfällt.

Antennenverstärker lt. seperater Einbauanleitung einbauen.
Antennenkabel (1) lt. Zeichnung zur rechten Gummitülle (2) in der Hecktrennwand verlegen.
Antennenkabel (1) in die serienmäßigen Kabelbinder (3) mit einlegen.

source: www.ow.no

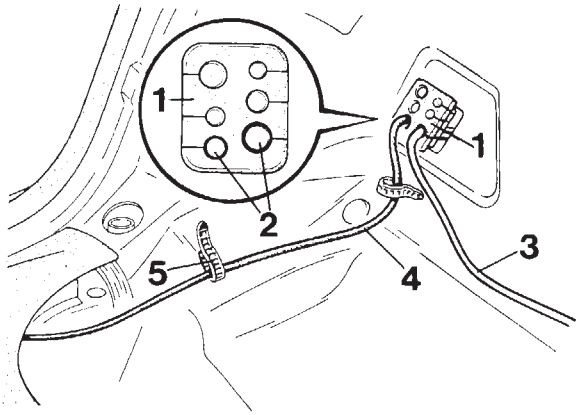

F32 65 513

Gummitülle (1) rechts in der Hecktrennwand aushebeln.
Die vorgeprägten Bohrungen (2) lt. Zeichnung ausschneiden.
Antennenkabel (3) und CD Verbindungskabel (4) lt. Zeichnung in die Bohrungen der Gummitülle (1) einlegen und in den Kofferraum durchführen.
CD Verbindungskabel lt. Zeichnung in die Kabelhalter (5) einlegen.

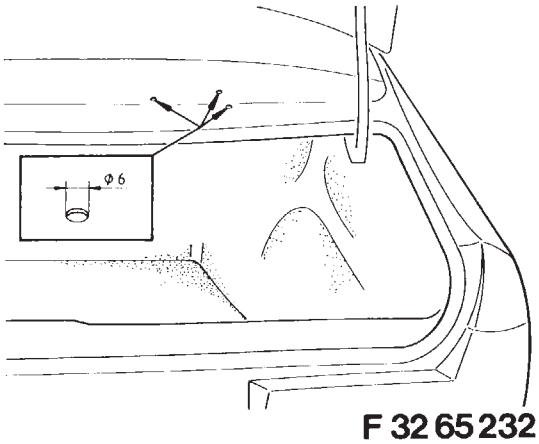

F 32 65 232

Die drei vorgestanzten Bohrmarkierungen im Bereich der Hutablage rechts vom Gepäckraum aus ankörnen.
Die angekörnten Bohrmarkierungen vom Gepäckraum aus mit einem Spiralbohrer ∅ 3,5 mm vorbohren und auf ∅ 6 mm aufbohren.
Bohrlöcher mit einer Feile entgraten. Bohrspäne entfernen.
Bohrloch mit Zinkstaubfarbe einstreichen.

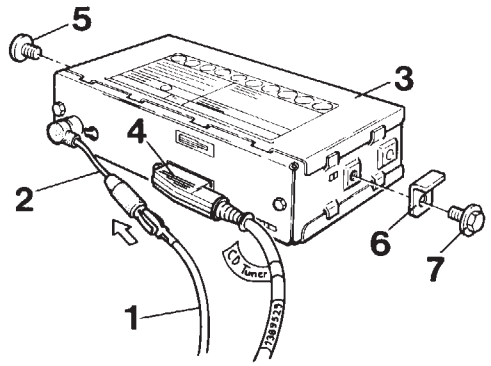

F32 65 514

Antennenkabel (1) lt. Zeichnung auf das Adapterkabel (2) aufstecken.
Adapterkabel (2) lt. Zeichnung an das CD Empfangsgerät (3) anstecken.
Kabelstecker (4) des CD Verbindungskabels lt. Zeichnung an das CD Empfangsgerät anstecken.
Kreuzschitzschraube (5) einschrauben.
Haltewinkel (6) mit der Sechskantschraube (7) an das CD Empfangsgerät anschrauben.

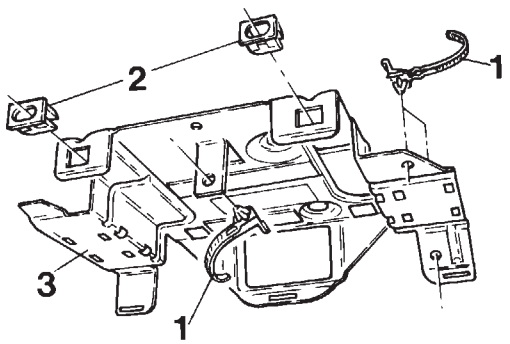

F32 65 515

Die Kabelhalter (1) und Klammern (2) lt. Zeichnung in den Halter (3) einsetzen.

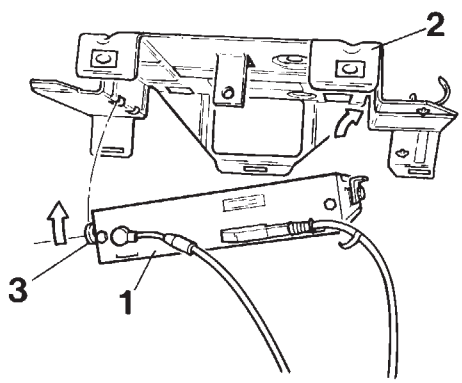

F32 65 516

CD Empfangsteil (1) lt. Zeichnung in den Halter (2) einsetzen.
Kreuzschlitzschraube (3) festdrehen.

source: www.ow.no

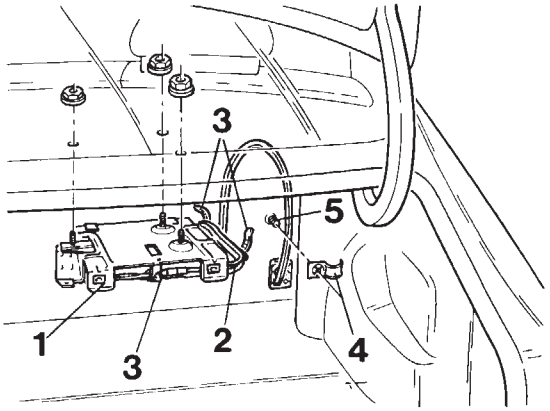

F32 65 517

Halter (1) incl. Empfangsteile mit den drei Stehbolzen lt. Zeichnung in die Bohrlöcher einsetzen und mit den Muttern festschrauben.
Sämtliche Kabel (2) in die Kabelhalter (3) einlegen.
Kabelhalter (3) verschließen.
Haltebügel (4) lt. Zeichnung auf den Stehbolzen (5) aufsetzen und ganz nach unten drücken, so daß sämtliche Kabel damit fixiert werden.

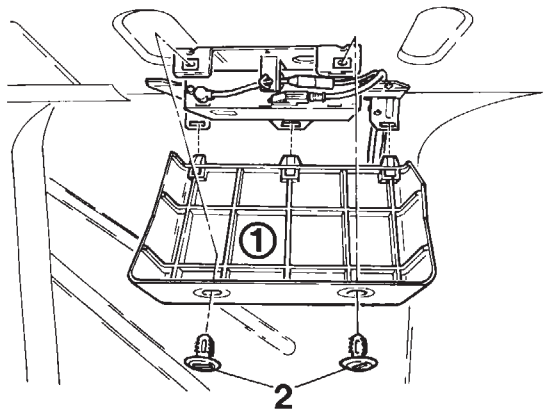

F32 65 518

Abdeckung (1) lt. Zeichnung aufsetzen und mit den Kunststoffschrauben (2) befestigen.

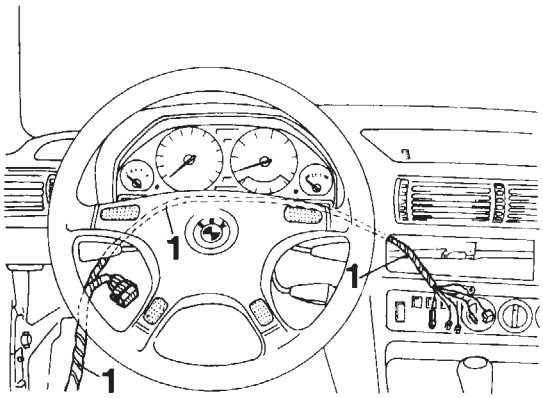

F34 65 010

Seite 15 (Bild Nr. F 32 65 312) entfällt

Teilstück (1) des Zusatzkabelbaumes lt. Zeichnung zum Einbauort des CD Players verlegen.

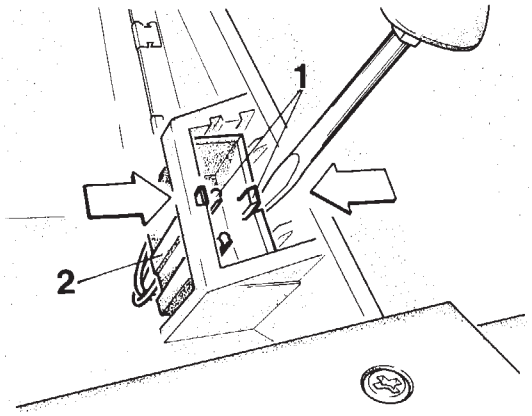

F32 64 277

Seite 19 (ab Bild Nr. F 32 65 243) bis Seite 24 (incl. Bild Nr. F 32 65 318) entfällt

Handschuhfach ausbauen
Handschuhfach öffnen und in den Fahrgastraum ziehen.
Taschenlampe ausheben.
Haltenasen (1) in Pfeilrichtung zusammendrücken und den Stecker (2) nach unten ausheben.

source: www.ow.no

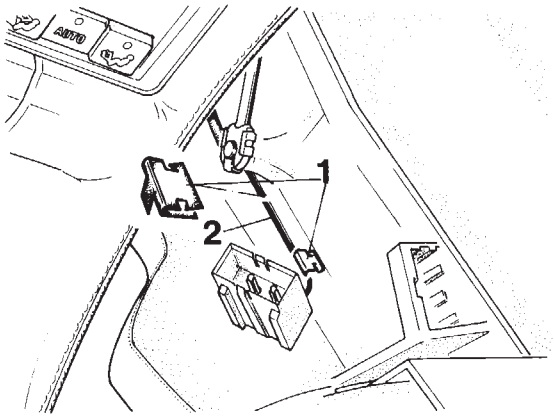

F32 64 278

Klammern (1) ausheben und das Kabel (2) zur Seite legen.

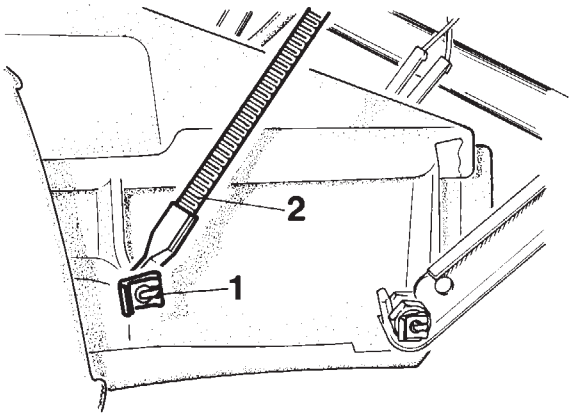

F32 64 279

Klammer (1) abziehen und das Fangband (2) aushängen.

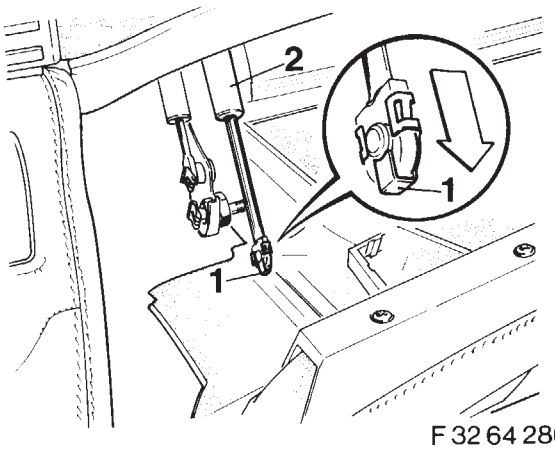

F32 64 280

Klammer (1) in Pfeilrichtung drücken und den Gasdruckstoßdämpfer (2) aushängen.

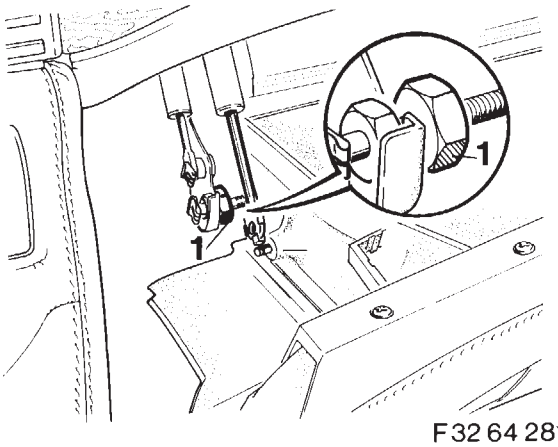

F32 64 281

Sechskantmuttern (1) auf der rechten und linken Handschuhfachseite lösen.

Hinweis

Zum Lösen der Sechskantschraube auf der rechten Handschuhfachseite die Verkleidung abziehen.

Handschuhfach komplett ausbauen.

Einbauhinweis

Auf die richtige Lage des Gestänges achten.

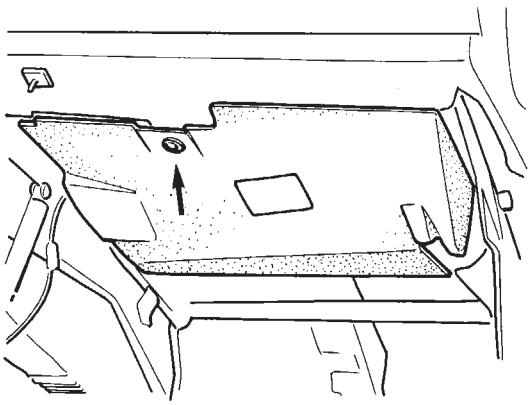

F32 65 243

Kreuzschlitzschraube (Pfeil) herausdrehen.

Verkleidung abbauen.

Kabelstecker der Handschuhfachbeleuchtung abziehen.

Einbauhinweis

Fangband durch den Ausschnitt der Verkleidung führen.

source: www.ow.no

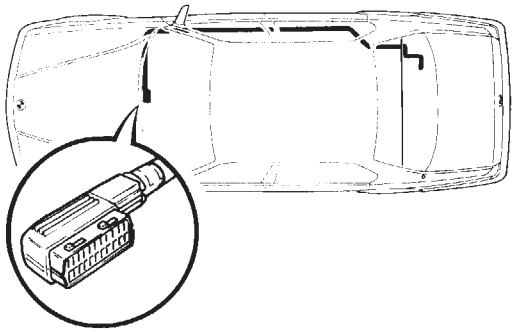

F 32 65 519

CD Verbindungskabel, von der rechten Gummitülle in der Hecktrennwand aus lt. Zeichnung zum Radioeinbauort verlegen.
CD Verbindungskabel im Bereich des Handschuhkastens in die serienmäßig verbauten Kabelbinder einlegen.

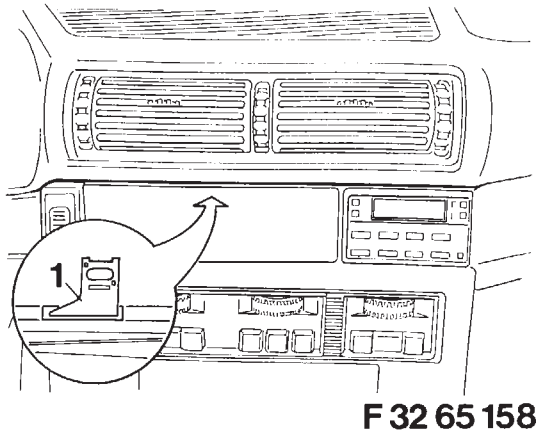

F 32 65 158

Blende des Radioausschnittes aushebeln und den Halter (1) lt. Zeichnung einsetzen.

Hinweis

Der Einbausatz enthält zwei Halte,r wobei jeweils ein Halter für Links-, und einer für Rechtslenkermodelle verbaut wird (der gezeichnete Halter ist für Linkslenkermodelle vorgesehen).

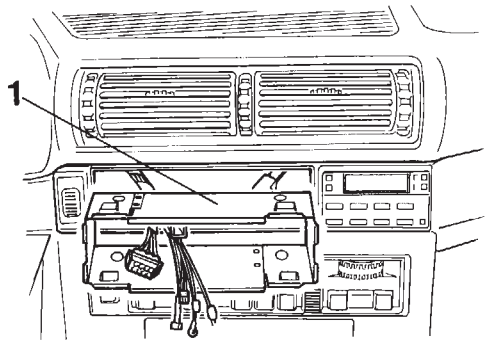

F 32 65 520

Halterahmen (1) lt. Zeichnung in den Radioausschnitt einsetzen bis dieser merklich einrastet.

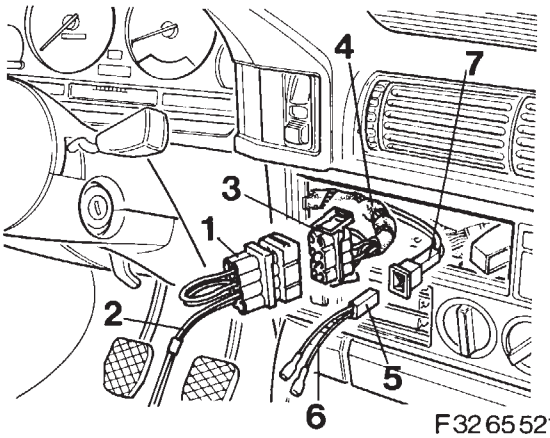

F 32 65 521

Kabelstecker (1) des Adapterkabelbaumes (2) auf den Gegenstecker (3) des Zusatzkabelbaumes (4) aufstecken.
Kabelstecker (5) des Adapterkabelbaumes (6) auf den Gegenstecker (7) des Zusatzkabelbaumes (4) aufstecken.

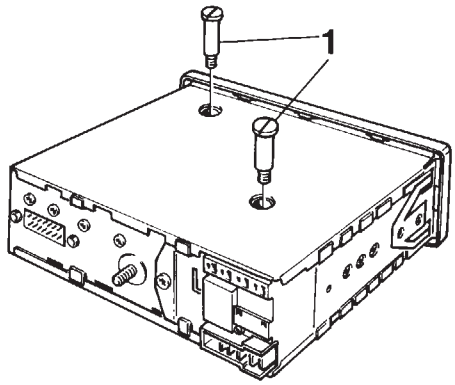

F 32 65 522

Schlitzschrauben (1) der Transportsicherungen herausdrehen.

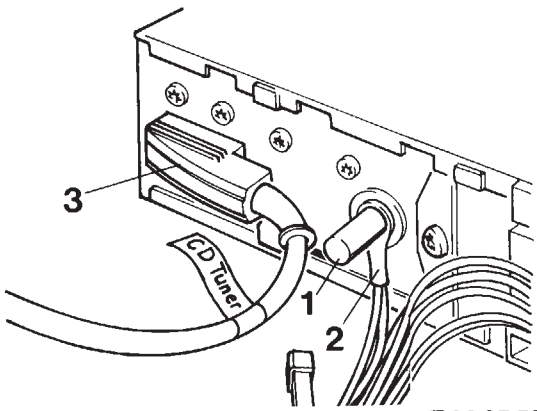

F 32 65 524

Mit Hilfe des Stiftes (1) den Masseanschluß (2) des Zusatzkabelbaumes auf den CD Player aufschrauben.
Kabelstecker (3) des CD Verbindungskabels auf den CD Player aufstecken.

source: www.ow.no

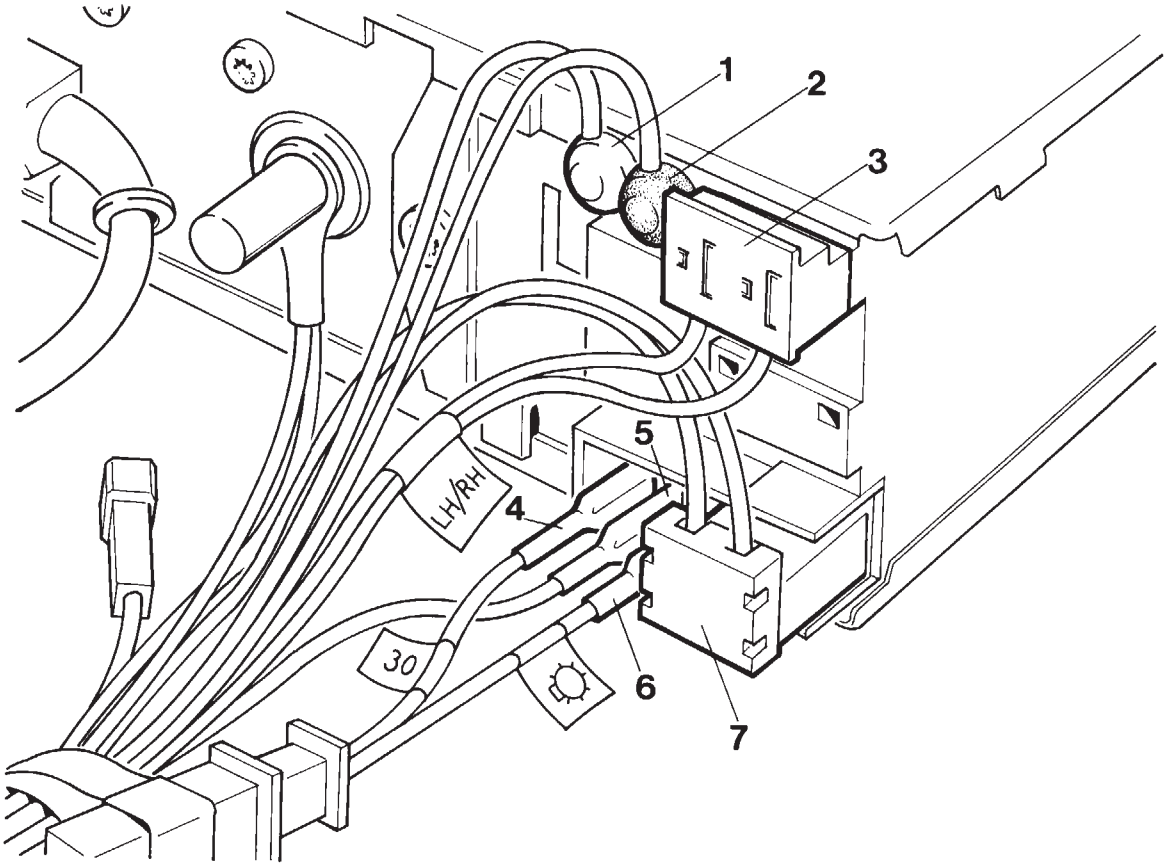

F32 65 523

Weißen Kabelstecker (1), schwarzen Kabelstecker (2) und den Kombistecker (3) lt. Zeichnung auf den CD Player aufstecken.
Kabelstecker (4) (Kl. 30), Kabelstecker (5) (Aut. Ant.) und den Kabelstecker (6) (Kl. 58g) lt. Zeichnung auf den CD Player aufstecken (siehe auch Aufkleber auf dem CD Player).
Kombistecker (7) lt. Zeichnung auf den CD Player aufstecken.
CD Player in den Radioausschnitt einschieben, bis die Verriegelungen einrasten.
Alle ausgebauten Teile sinngemäß in umgekehrter Reihenfolge des Ausbaus einbauen.
Funktionsprüfung lt. Bedienungsanleitung durchführen.

CD Player ggf. ausbauen

Batterie abklemmen.
Entriegelungshaken (1) bis zum Anschlag in die Bohrungen (2) einschieben und den CD Player vorsichtig abziehen.

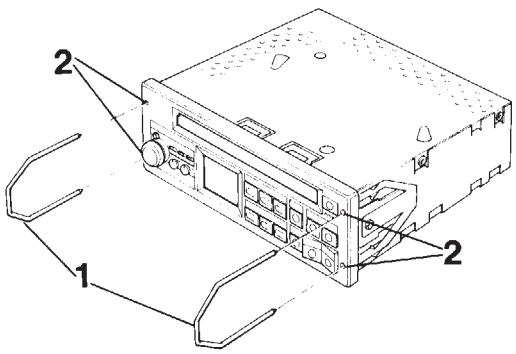

F32 65 525

source: www.ow.no

Supplement (''Bavaria Electronic CD player'') to installation instructions for ''HiFi system with CD player, BMW 7 Series E 32''

Chapter 3 (''Removing trim from luggage compartment'') no longer applies.

F 32 51 139
Removing trim from luggage compartment
Remove floor mat (1) from luggage compartment.
Turn locking studs (2) through 90° and take them out.
Remove luggage compartment trim (3).

F 32 65 535
Remove screws (1) and take out luggage compartment trim (2).
Cars with ski bag/cool box
Take out two-piece luggage compartment trim (2).
All cars
Take out luggage compartment trims (3) and (4).

The instructions from Fig. F 32 65 245 to Fig. F 32 65 015 no longer apply.

F 34 71 003
Disconnecting the battery terminals
Important:
Obtain a print-out of the fault memory.
Disconnecting the battery terminals causes the fault memory to be erased.
Take off cover (1) at bottom right of rear seat base. Take out hex screw (2) and remove panel (3).

F 34 61 002
Take out hex nut (1).
Take off washer (2).
Disconnect negative cable (3).
Cars with extra battery
Disconnect the extra battery's negative cable.

F 32 64 274
Removing the B-post trim and cable protecting strips at the right and left
Lever off the front and rear protecting strips (1). Pull off edge protecting strip (2).
Lever out push-in studs (3) from B-post (4), and pull forward the B-post trim slightly at the bottom.

F 30 52 054
Using pincers, grip the clips (arrows) holding the protecting strips and pull them out.

F 34 65 021
Pull back the carpets at the left and right of the rear seat base.
Lever out the 4 spreader rivets (4), and remove plastic cover (2).

F 32 64 275
Pull back carpet (1), and lever out spreader rivets (2) in the direction of the arrow.

The instructions from F 32 65 308 to F 32 65 307 no longer apply.

F 32 65 512
Install aerial booster as outlined in separate installation instructions.
Run aerial cable (1) up to right-hand rubber grommet (2) in rear partition, as in the diagram.
Insert aerial cable (1) into standard cable straps (3) alongside the other cables.

F 32 65 513
Lever out rubber grommet (1) in the rear partition. Cut out pre-marked holes (2), as in the diagram. Pass aerial cable (3) and CD connecting cable (4) through the holes in rubber grommet (1) and into the luggage compartment.
Insert the CD connecting cable into cable strap (5).

F 32 65 232
From the luggage compartment side, punch-mark the three pre-stamped drilling holes adjacent to the right-hand rear shelf. Drill through the three punch-marked drilling holes using a 3.5 mm dia. twist drill, then widen holes to a diameter of 6 mm.
De-burr the edges of the drilled holes with a file. Remove all swarf.
Coat the drilled holes with zinc powder paint.

F 32 65 514
Connect aerial cable (1) to adapter cable (2) as in the diagram.
Connect adapter cable (2) to CD receiver (3) as in the diagram.
Also connect plug (4) of the CD connecting cable to the CD receiver as in the diagram.
Insert Phillips-head screw (5).
Attach bracket (6) to the CD receiver using hex screw (7).

F 32 65 515
Insert cable retainer (1) and brackets (2) into support (3) as in the diagram.

F 32 65 516
Insert CD receiver (1) into support (2) as in the diagram.
Tighten Phillips-head screw (3).

F 32 65 517
Pass the stud bolts of support (1) and receiver through the drilled holes, as shown; fix in position with nuts.
Insert all the cables (2) into cable strap (3). Close cable strap (3).
Attach clip (4) to stud bolt (5) as in the diagram, and press it down as far as it will go so that all the cables are held securely.

F 32 65 518
Attach cover (1), and fasten using plastic screws (2).

The instruction with Fig. 32 65 312 no longer applies.

F 32 65 510
Run strand (1) of additional wiring harness up to where the CD player is to be installed, as in the diagram.

The instructions from Fig. F 32 65 243 to Fig. F 32 65 318 no longer apply.

source: www.ow.no

F 32 64 277
Removing the glove box
Open the glove box and pull it out into passenger compartment.
Remove torch.
Press together retaining tabs (1) in the direction of the arrow, and take out plug (2) from below.

F 32 64 278
Take out clips (1) and lay cable (2) to the side.

F 32 64 279
Pull off clip (1) and detach retaining strap (2).

F 32 64 280
Press clip (1) in the direction of the arrow, and detach gas-filled spring (2).

F 32 64 281
Slacken hex nuts (1) at the left and right of the glove box.
Note:
To slacken the hex nut at the right of the glove box, detach the trim.
Completely remove the glove box.
When installing:
Make sure that the linkage is correctly positioned.

F 32 65 243
Take out Phillips-head screw (arrow).
Detach trim.
Pull out the cable plug for the glove box light.
When installing:
Pass the retaining strap through the cutout in the trim.

F 32 65 519
Run the CD connecting cable from the right-hand rubber grommet in the rear partition to the glove box installation point, as in the diagram.
Insert the CD connecting cable into the standard-fitted cable connector next to the glove box.

F 32 65 158
Lever off the panel covering the radio cutout, and insert bracket (1) as in the diagram.
Note:
The installation kit contains two brackets, of which one is meant for left-hand drive cars and the other for right-hand drive cars (the bracket shown in the diagram is for left-hand drive cars).

F 32 65 520
Insert retaining frame (1) into the radio cutout as in the diagram; it should distinctly be heard to engage.

F 32 65 521
Connect cable plug (1) of adapter wiring harness (2) to mating connector (3) of additional wiring harness (4). Also connect cable plug (5) of adapter wiring harness (6) to mating connector (7) of additional wiring harness (4).

F 32 65 522
Take out slotted screws (1) of transit keepers.

F 32 65 524
Using pin (1), screw on earth connection (2) of the additional wiring harness to the CD player. Attach cable plug (3) of the CD connecting cable to the CD player.

F 32 65 523
Connect white cable plug (1), black cable plug (2) and plug/socket (3) to the CD player as in the diagram.
Also connect cable plug (4) (terminal 30), cable plug (5) (car aerial) and cable (6) (terminal 58g) to the CD player as in the diagram (see sticker on CD player).
Connect plug/socket (7) to the CD player as in the diagram.
Insert CD player into radio cutout, making sure the interlocking devices engage.
Reassemble in approximately the reverse order as appropriate. Carry out a functional check as outlined in the installation instructions.

F 32 65 525
Removing the CD player (if necessary)
Disconnect the battery terminals.
Insert interlock disengaging hooks (1) into holes (2) as far as they will go, and carefully pull out the CD player.

source: www.ow.no

Complément ''Lecteur CD Bavaria Electronic'' aux Instructions de montage ''Installation HIFI avec lecteur CD BMW Série 7 / E 32'' (avec convertisseur CD intégré)

Le chapitre ''Dépose des revêtements dans le coffre arrière'' (page 3) est supprimé.

F 32 51 139
Dépose des éléments d'habillage du coffre arrière
Extraire le tapis de sol (1).
Tourner les boutons de verrouillage (2) sur 90° et les enlever.
Déposer le panneau d'habillage (3) du coffre.

F 32 65 535
Dévisser les vis (1) et déposer l'élément d'habillage du coffre arrière (2).
Modèles avec sac-étui pour skis/réfrigérateur
Déposer la partie scindée en deux parties (2) de l'élément d'habillage du coffre.
Tous modèles
Déposer les éléments d'habillage (3 et 4).

Les pages 4 (depuis Fig. F 32 65 245) à 6 (jusqu'à fig. F 32 65 015 incluse) sont supprimées.

F 34 71 003
Débranchement de la batterie
Attention
Sortir le contenu des mémoires à défauts sur imprimante.
Les mémoires à défauts sont effacées lorsqu'on débranche la batterie.
Faire sauter la pastille de recouvrement (1) en bas à droite sur le caisson de banquette arrière.
Dévisser la vis à tête hexagonale (2) et retirer le couvercle (3).

F 34 61 002
Dévisser l'écrou hexagonal (1).
Déposer la rondelle (2).
Débrancher le câble négatif (3).
Modèles avec batterie additionnelle
Débrancher la borne négative de la batterie additionnelle.

F 32 64 274
Dépose du revêtement du montant central B et des baguettes couvre-câbles de seuil côtés gauche et droit
Dégager les baguettes de seuil (1) avant et arrière et les déposer.
Retirer les profilés de protection de bordure (2) du montant intermédiaire B.
Ouvrir les pressions (3) du revêtement (4) du montant B et écarter un peu le revêtement (3) au bas du montant.

F 30 52 054
Comprimer les clips (flèches) des baguettes de seuil avec des tenailles et les extraire.

F 34 65 021
Ecarter le tapis de sol sur les caissons des sièges arrière gauche et droit.
Dégager les quatre agrafes fendues à broche (1) puis déposer le couvercle en plastique (2).

F 32 64 275
Ecarter le tapis de sol (1), retirer les agrafes fendues à broche (2) dans le sens de la flèche.

La page 11 (F 32 65 308 à F 32 65 307) est supprimée.

F 32 65 512
Installer l'amplificateur d'antenne conformément à la notice de montage séparée.
Poser le câble d'antenne (1) comme indiqué sur le croquis jusqu'à la pièce caoutchouc de traversée de droite (3) dans la paroi de séparation arrière.
Pour cela, enfermer le câble d'antenne (1) dans les colliers à câbles existants (3).

F 32 65 513
Dégager (sortir) la pièce caoutchouc de traversée de droite (1) de la paroi de séparation arrière. Découper les trous marqués d'origine (2) comme indiqué sur le croquis.
Introduire le câble d'antenne (3) et le câble de liaison CD (5) comme indiqué sur le croquis dans les trous appropriés du caoutchouc de traversée (1) et les faire passer dans le compartiment moteur. Placer le câble de liaison CD dans les sangles de soutien (5) comme indiqué sur le croquis.

F 32 65 232
Amorcer d'un coup de pointeau les trois trous à percer aux emplacements marqués d'origine à proximité de la plage arrière sur le côté droit du coffre arrière.
Percer avec une mèche ∅ 3,5 mm les trous ainsi amorcés puis les élargir à ∅ 6 mm.
Ebavurer à la lime les bords des trous et enlever soigneusement tous les copeaux.
Appliquer de la peinture antirouille à la poudre de zinc sur les bords des trous.

F 32 65 514
Raccorder le câble d'antenne (1) sur le câble d'adaptation (2) comme indiqué sur le croquis.
Raccorder le câble d'adaptation (2) sur le tuner CD (3) comme indiqué sur le croquis.
Brancher la fiche de câble (4) du câble d'adaptation sur le tuner CD (3).
Visser en place la vis à empreinte cruciforme (5).
Fixer la cornière de soutien (6) sur le tuner CD avec la vis (7).

F 32 65 515
Installer les attaches de câbles (1) et les agrafes (2) dans le support (3) comme indiqué sur le croquis.

F 32 65 515
Positionner le tuner CD (1) dans le support (2) comme indiqué sur le croquis.
Visser à fond la vis à empreinte cruciforme (3).

F 32 65 517
Positionner le support (1) avec le tuner en place par les trois goujons dans les trous percés comme indiqué sur le croquis puis le fixer en serrant les écrous.
Placer tous les câbles (2) dans les attaches (3).
Fermer les attaches de câbles (3).
Appliquer l'étrier (4) comme indiqué sur le croquis sur le goujon (5) et le pousser à fond vers le bas de sorte que tous les câbles soient ainsi fixés.

F 32 65 518
Poser le couvercle (1) comme indiqué sur le croquis et le fixer avec les vis en matière plastique (2).

source: www.ow.no

La page 15 (Fig. F 32 65 312) est supprimée.

F 34 65 010
Poser la branche partielle (1) du faisceau additionnel de câbles jusqu'à l'emplacement de montage du lecteur CD comme le montre le croquis.

Les pages 19 (depuis Fig. F 32 65 243) à 24 (jusqu'à Fig. F 32 65 318 incluse) sont supprimées.

F 32 64 277
Dépose de la boîte à gants
Ouvrir la boîte à gants et la tirer vers l'habitacle.
Retirer la lampe à main.
Comprimer les becs de retenue (1) dans le sens de la flèche et extraire la fiche (2) vers le bas.

F 32 64 278
Dégager les agrafes (1) et écarter le câble (2).

F 32 64 279
Retirer l'agrafe (1) et décrocher la sangle de capture (2).

F 32 64 280
Pousser l'attache (1) dans le sens de la flèche et décrocher l'amortisseur à gaz (2).

F 32 64 281
Desserrer les écrous six pans (1) sur les côtés gauche et droit de la boîte à gants.
Remarque Détacher le revêtement pour pouvoir desserrer la vis à tête hexagonale sur le côté droit de la boîte à gants.
Déposer complètement la boîte à gants.
Conseil pour la pose
S'assurer de la position correcte de la tringlerie.

F 32 65 243
Dévisser la vis à empreinte cruciforme (flèche).
Déposer le panneau de revêtement.
Débrancher la fiche du câble d'éclairage de la boîte à gants.
Conseil pour la pose
Faire passer la sangle de capture au travers de l'évidement dans le revêtement.

F 32 65 519
Poser le câble de liaison CD du caoutchouc de traversée de droite dans la paroi de séparation arrière jusqu'à l'emplacement de montage du lecteur CD comme indiqué sur le croquis.
Poser le câble de liaison CD au niveau de la boîte à gants dans les attaches existantes.

F 32 65 158
Dégager le panneau-cache de l'emplacement de montage de l'autoradio et mettre en place le support (1) comme indiqué sur le croquis.
Remarque
Le kit de montage contient deux supports, l'un pour les modèles de voitures à direction à droite, l'autre pour direction à gauche (le support représenté ici est pour les modèles à direction à gauche).

F 32 65 520
Installer le cadre-support (1) dans l'évidement pour autoradio comme indiqué sur le croquis jusqu'à ce qu'il soit sur sa position d'arrêt franc.

F 32 65 521
Raccorder la fiche (1) de faisceau d'adaptation (2) sur la contrefiche correspondante (3) du faisceau additionnel (4).
Raccorder la fiche (5) de faisceau d'adaptation (6) sur la contrefiche correspondante (7) du faisceau additionnel (4).

F 32 65 522
Dévisser les vis de fixation de la sécurité de transport.

F 32 65 524
A l'aide de la tige (1), visser la prise de masse (2) du faisceau additionnel sur le lecteur CD.
Raccorder la fiche (3) du câble de liaison CD sur le lecteur CD.

F 32 65 538
Raccorder la fiche blanche (1), la fiche noire (2) et la fiche combinée (3) sur le lecteur CD comme indiqué sur le croquis.
Raccorder la fiche (4) (borne 30), la fiche (5) (antenne automatique) et la fiche (6) (borne 58g) sur le lecteur CD comme indiqué sur le croquis (observer les indications portées sur l'étiquette collée sur le lecteur).
Raccorder la fiche combinée (7) sur le lecteur CD (voir croquis).
Pousser le lecteur CD dans le logement (évidement pour autoradio) jusqu'à ce que les ergots de verrouillage s'encastrent sur la position d'arrêt.
Reposer logiquement toutes les pièces déposées dans l'ordre inverse de la dépose.
Effectuer un contrôle de fonctionnement en suivant les indications de la Notice d'utilisation.

F 32 65 525
Dépose éventuelle du lecteur CD
Débrancher la batterie.
Pouser les crochets de déverrouillage (1) à fond jusqu'en butée dans les trous (2) puis extraire le lecteur CD avec précaution de son logement.

source: www.ow.no

Aanvulling ''Bavaria electronic CD speler'' bij de handleiding ''HiFi-installatie med CD-speler BMW 7-serie E 32''

Hoofdstuk ''Bekleding in kofferruimte verwijderen'' (Bladzijde 3) komt te vervallen.

F 32 51 139
Bekleding in kofferruimte verwijderen
Verwijder de kofferruimtemat (1). Draai de pluggen (2) 90° en verwijder ze. Verwijder de bekleding (3).

F 32 65 535
Verwijder de schroeven (1) en de bekleding tegen de scheidingswand (2).
Auto's met skizak/koelkastje.
Verwijder de twee-delige bekleding van de scheidingswand (2).
Alle modellen
Verwijder de bekleding (3, 4).

Bladzijde 4 (vanaf afbeelding nr. F 32 65 245) t/m blz. 6 (incl. afbeelding nr. F 32 65 015) komt te vervallen.

F 34 71 003
Massakabel van accu losmaken
Attentie
Print de storingsgeheugens uit. Door het losmaken van de massakabel worden de storingsgeheugens gewist.
Verwijder de klep (1) rechts onder de achterbank. Verwijder de zeskantbout (2) en de afdekking (3).

F 34 61 002
Verwijder de zeskantmoer (1) en de ring (2).
Trek de massakabel (3) los.
Auto's met extra accu
Maak de massaklem van de extra accu los.

F 32 64 274
Bekleding van middenstijl en afdekking van bedrading, rechts en links, verwijderen
Maak de voorste en achterste lijsten (1) los. Trek de stootrand (2) los. Maak de drukknoppen (3) los van de bekleding van de middenstijl (4) en trek de bekleding van de middenstijl aan de onderzijde iets naar voren.

F 30 52 054
Druk de bevestigingsklemmen (pijlen) van de lijsten met de nijptang samen en verwijder ze.

F 34 65 021
Klap de bekleding rechts en links onder de achterbank terug.
Verwijder de vier spreidstiften (1) en de kunststof afdekking (2).

F 32 64 275
Klap de vloerbedekking (1) terug en verwijder de spreidstiften (2) in de richting van de pijl.

Bladzijde 11 (F 32 65 308 t/m F 32 65 307) komt te vervallen.
F 32 65 512
Monteer de antenneversterker zoals in de afzonderlijke montagehandleiding is beschreven. Leg de antennekabel (1) zoals afgebeeld naar de rechter rubber tule (2) in de scheidingswand. Leg de antennekabel (1) in het standaard aanwezige binddraad (3).

F 32 65 513
Verwijder de rubber tule (1) rechts in de scheidingswand. Snijd de voorgestanste gaten (2) zoals afgebeeld uit. Leg de antennekabel (3) en de aansluitbedrading van de CD (4) zoals afgebeeld in de gaten van de rubber tule (1) en in de kofferruimte. Leg de aansluitbedrading voor de CD zoals afgebeeld in de draadbevestiging (5).

F 32 65 232
Breng op de drie voorgestanste merktekens bij de hoedenplank aan de rechterzijde vanuit de kofferruimte centerpunten aan. Boor op de aangegeven plaatsen vanuit de kofferruimte de gaten met een spiraalboor van 3,5 mm voor en boor de gaten op tot 6 mm.
Maak de randen van de gaten met een vijl glad. Verwijder boorspaanders.
Bestrijk de rand van het gat met zinkhoudende verf.

F 32 65 514
Sluit de antennekabel (1) zoals afgebeeld aan op de tussenkabel (2). Sluit de tussenkabel (2) zoals afgebeeld aan op de CD-unit (3). Sluit de stekker (4) van de aansluitbedrading van de CD zoals afgebeeld aan op de CD-unit. Breng de kruiskopschroef (5) aan. Zet de steun (6) met de bout (7) vast op de CD-unit.

F 32 65 515
Breng het binddraad (1) en de klemmen (2) zoals afgebeeld aan in de houder (3).

F 32 65 516
Breng de CD-unit (1) zoals afgebeeld aan in de houder (2) en zet de kruiskopschroef (3) vast.

F 32 65 517
Breng de houder (1) incl. de CD-unit met de drie tapeinden zoals afgebeeld in de gaten aan en zet het geheel met moeren vast. Leg de bedrading (2) in het binddraad (3). Breng de beugel (4) zoals afgebeeld op de tapeinden (5) aan en druk de beugel geheel naar beneden zodat de bedrading vast komt te zitten.

F 32 65 518
Breng het deksel (1) zoals afgebeeld aan en zet het deksel met de kunststof schroeven (2) vast.

Bladzijde 15 (Afb.nr. F 32 65 312) komt te vervallen

F 34 65 010
Leg de bedrading zoals afgebeeld naar de montageplaats van de CD-speler.

Bladzijde 19 (vanaf afb.nr. F 32 65 243) t/m bladzijde 24 (incl. afb.nr. F 32 65 318) komt te vervallen.

F 32 64 277
Dashboardkastje verwijderen
Open het dashboardkastje en trek het naar voren in het interieur. Verwijder de zaklantaarn.
Druk de opsluitnokken (1) in de richting van de pijl samen en neem de stekker (2) naar beneden toe los.

source: www.ow.no

F 32 64 278
Maak de klemmen (1) los en leg de bedrading (2) terzijde.

F 32 64 279
Trek de klem (1) los en haak de vangstrip (2) los.

F 32 64 280
Druk de klem (1) in de richting van de pijl en maak de telescoop (2) los.

F 32 64 281
Draai de zeskantmoeren (1) rechts en links in het dashboardkastje los.
Opmerking
Voor het losdraaien van de zeskantbout aan de rechter zijde moet de bekleding worden losgenomen. Verwijder het complete dashboardkastje.
Montagerichtlijn
Let erop dat de stangen goed op hun plaats zitten.

F 32 65 243
Verwijder de kruiskopschroef (pijl). Verwijder de bekleding. Trek de stekker van de verlichting van het dashboardkastje los.
Montagerichtlijn
Steek de vangstrip door de opening van de bekleding.

F 32 65 519
Leg de aansluitbedrading van de CD vanaf de rechter tule in de scheidingswand zoals afgebeeld naar de montageplaats van de CD-speler. Breng de aansluitbedrading bij het dashboardkastje in het standaard aanwezige binddraad aan.

F 32 65 158
Verwijder het paneel voor de montage-opening van de radio en breng de steun (1) zoals afgebeeld aan.
Opmerking
In de inbouwset bevinden zich twee steunen.
Voor een auto met links of rechts stuur wordt een andere steun gemonteerd (de gemerkte steun moet worden aangebracht voor een auto met links stuur).

F 32 65 520
Breng het frame (1) zoals afgebeeld in de montageopening aan. Het frame moet voelbaar arreteren.

F 32 65 521
Steek de stekker (1) van de bedrading (2) aan op de contrastekker (3) van de extra bedrading (4). Sluit de stekker (5) van de bedrading (6) aan op de contrastekker (7) van de extra bedrading (4).

F 32 65 522
Draai de schroeven (1) voor de transportbeveiliging los.

F 32 65 524
Zet met behulp van de stift (1) de massa-aansluiting (2) van de extra bedrading vast op de CD-speler. Sluit de stekker (3) van de CD-aansluitbedrading aan op de CD-speler.

F 32 265 523
Sluit de witte stekker (1), de zwarte stekker (2) en de multistekker (3) zoals afgebeeld aan op de CD-speler. Sluit de stekker (4) (klem 30), de stekker (5) (automatische antenne) en de stekker (6) (klem 58g), zoals afgebeeld aan op de CD-speler (zie ook de sticker op de CD-speler).
Sluit de multi-stekker (7) zoals afgebeeld aan op de CD-speler. Schuif de CD-speler in de radio-opening tot de arretering aangegrijpt. Alle onderdelen worden in omgekeerde volgorde van demontage weer aangebracht.
Controleer de werking van de geluidsinstallatie zoals in de handleiding is beschreven.

F 32 65 525
CD-speler verwijderen
Maak de massakabel van de accu los.
Schuif de haken (1) tot aan de aanslag in de gaten (2) en trek de CD-speler voorzichtig naar voren.

source: www.ow.no

Tillägg ''Bavaria electronic CD-spelare'' till monteringsanvisning ''hi-fi-anläggning med CD-spelare BMW 7-serien E 32''

Kapitel ''Demontering av klädslar i bagagerummet'' (sida 3) utgår.

F 32 51 139
Demontering av bagagerumsklädslar
Ta ut bagagerumsmattan (1).
Vrid låsknapparna (2) 90° och dra ut dem.
Demontera bagagerumsklädseln (3).

F 32 65 535
Skruva ut skruvarna (1) och demontera bagagerumsklädseln (2).
Modeller med skidbag/kylbox
Demontera den tvådelade bagagerumsklädseln (2).
Samtliga modeller
Demontera bagagerumsklädslarna (3 och 4).

Sida 4 (fr o m bild nr F 32 65 245) t o m sida 6 (inkl. bild nr F 32 65 015) utgår.

F 34 61 003
Lossning av batteriet
OBS! Tryck fram felminnena.
Genom att lossa batteriet, släcks alla felminnen.
Ta bort locket (1) nedtill på baksätet till höger.
Skruva ut sexkantbulten (2) och demontera avtäckningen (3).

F 34 61 002
Skruva av sexkantmuttern (1).
Ta bort mellanläggsbrickan (2).
Dra av minuskabeln (3).
Modeller med extrabatteri
Lossa minuspolklämman för extrabatteriet.

F 32 64 274
Demontering av B-stolpsklädseln och kabelavtäckningarna till höger och vänster
Lossa främre och bakre täcklisten (1).
Dra av kantskyddet (2).
Ta ut tryckknapparna (3) från B-stolpsklädseln (4) och dra fram B-stolpsklädseln litet nedtill.

F 30 52 054
Tryck ihop fästklammerna (pilar) för täcklisterna med avbitartång och ta ut dem.

F 34 65 021
Vik tillbaka mattan vid högra och vänstra baksätet.
Ta ut de fyra expandernitarna (1) och demontera plastavtäckningen (2).

F 32 64 275
Vik tillbaka mattan (1) och demontera expandernitarna (2) i pilriktningen.

Sida 11 (F 32 65 308 t o m F 32 65 307) utgår

F 32 65 512
Montera antennförstärkaren enl separat monteringsanvisning.
Dra antennkabeln (1) enl ritningen till högra gummihylsan (1) i bagagerumsmellanväggen.
Lägg antennkabeln (1) i standard-kabelhållarna (3).

F 32 65 513
Ta ut gummihylsan (1) till höger i bagagerumsmellanväggen.
Skär ut de förpräglade hålen (2) enl ritningen.
Lägg antennkabeln (3) och CD-förbindelsekabeln (4) enl ritningen i gummihylsans hål (1) och för igenom dem till bagagerummet.
Lägg CD-förbindelsekabeln enl ritningen i kabelhållarna (5).

F 32 65 232
Körna de tre förstansade borrmarkeringarna till höger vid hatthyllan ifrån bagagerummet.
Förborra de körnade borrmarkeringarna ifrån bagagerummet med spiralborr ∅ 3,5 mm och borra upp dem till ∅ 6 mm.
Avgrada hålen med en fil. Avlägsna borrspånen.
Måla hålens kanter med zinkpulverfärg.

F 32 65 514
Sätt fast antennkabeln (1) enl ritningen på adapterkabeln (2).
Sätt fast adapterkabeln (2) enl ritningen på CD-mottagaren (3).
Sätt fast CD-förbindelsekabelns anslutning (4) enl ritningen på CD-mottagaren.
Skruva in skruven med krysspår (5).
Skruva fast fästvinkeln (6) med sexkantbulten (7) på CD-mottagaren.

F 32 65 515
Montera kabelhållarna (1) och klammerna (2) enl ritningen i hållaren (3).

F 32 65 516
Sätt in CD-mottagningsdelen (1) enl ritningen i hållaren (2).
Dra fast skruven med krysspår (3).

F 32 65 517
Sätt hållaren (1) inkl mottagningsdelen med de tre stagbultarna enl ritningen i hålen och skruva fast dem med muttrarna.
Lägg samtliga kablar (2) i kabelhållaren (3).
Stäng kabelhållarna (3).
Sätt fästbygeln (4) enl ritningen på stagbulten (5) och tryck ner den helt så att samtliga kablar härigenom fixeras.

F 32 65 518
Lägg på avtäckningen (1) enl ritningen och fäst den med plastskruvar (2).

Sida 15 (bild nr F 32 65 312) utgår

F 34 65 010
Dra tillsatskabelstammens delstycke (1) enl ritningen till CD-spelarens monteringsplats.

Sida 19 (fr o m bild nr F 32 65 243) t o m sida 24 (inkl bild nr F 32 65 318) utgår
F 32 64 277
Demontering av handskfacket
Öppna handskfacket och dra det mot passagerarutrymmet.
Ta ut ficklampan.
Tryck ihop fästklackarna (1) i pilriktningen och ta ut anslutningen (2) nedåt.

source: www.ow.no

F 32 64 278
Ta ut klammerna (1) och lägg kabeln (2) åt sidan.

F 32 64 279
Ta ut klammern (1) och lossa fångbandet (2).

F 32 64 280
Tryck klammern (1) i pilriktningen och lossa gastryckstötdämparen (2).

F 32 64 281
Lossa sexkantmuttrarna (1) på handskfackets högra och vänstra sida.
OBS: För att lossa sexkantbulten, dra av klädseln på handskfackets högra sida.
Demontera handskfacket komplett.
OBS vid montering: Kontrollera att stången har rätt läge.

F 32 65 243
Skruva ut skruven med krysspår (pil).
Demontera klädseln.
Dra av kabelanslutningen för handskfacksbelysningen.
OBS vid montering:
För fångbandet genom urtaget i klädseln.

F 32 65 519
Dra CD-förbindelsekabeln från högra gummihylsan i bagagerumsmellanväggen enl ritningen till CD-spelarens monteringsplats.
Lägg CD-förbindelsekabeln vid handskfacket i de standardmonterade kabelhållarna.

F 32 65 158
Ta ut panelen från radioöppningen och montera hållaren (1) enl ritningen.
OBS Monteringssatsen innehåller två hållare, där en hållare monteras på vänster- och en på högerstyrda bilar (den avbildade hållaren är avsedd för vänsterstyrda bilar).

F 32 65 520
Sätt in fästramen (1) enl ritningen i radioöppningen så att den är i ingrepp.

F 32 65 521
Sätt fast adapterkabelstammens (2) anslutning (1) på tillsatskabelstammens (4) anslutning (3).
Sätt fast adapterkabelstammens (6) anslutning (5) på tillsatskabelstammens (4) anslutning (7).

F 32 65 522
Skruva ut skruvarna (1) för transportsäkringarna.

F 32 65 524
Skruva fast tillsatskabelstammens jordanslutning (2) med hjälp av stiftet (1) på CD-spelaren.
Sätt fast CD-förbindelsekabelns anslutning (3) på CD-spelaren.

F 32 65 523
Sätt fast den vita kabelanslutningen (1), den svarta kabelanslutningen (2) och kombianslutningen (3) enl ritningen på CD-spelaren.
Sätt fast kabelanslutningen (4) (kl 30), kabelanslutningen (5) (automatantenn) och kabelanslutningen (6) (kl 58g) enl ritningen på CD-spelaren (se även etiketten på CD-spelaren).
Sätt fast kombianslutningen (7) enl ritningen på CD-spelaren.
Skjut in CD-spelaren i radioöppningen tills låsningarna är i ingrepp.
Montering av samtliga demonterade delar sker i omvänd ordningsföljd till montering.
Gör en funktionskontroll enl bruksanvisningen.

F 32 65 525
Ev demontering av CD-spelaren
Lossa batteriet.
Skjut in upplåsningshakarna (1) till anslag i hålen (2) och dra försiktigt fram CD-spelaren.

source: www.ow.no

Foglio integrativo ''Bavaria Electronic CD-player'' delle istruzioni di montaggio ''Impianto HiFi con CD-player BMW Serie 7 E 32''

Il capitolo ''Smontaggio rivestimenti nel bagagliaio'' (pagina 3) viene eliminato.

F 32 51 139
Smontaggio dei rivestimenti del bagagliaio
Estrarre la stuoia del fondo bagagliaio (1).
Ruotare di 90° i bottoni di bloccaggio (2) e sfilarli.
Smontare il rivestimento (3) del bagagliaio.

F 32 65 535
Svitare ed estrarre le viti (1); smontare il rivestimento (2) del bagagliaio.
Modelli con sacco portasci/box frigorifero
Smontare il rivestimento diviso (2) del bagagliaio.
Tutti i modelli
Smontare i rivestimenti (3, 4) del bagagliaio.

Le pagine 4 (dalla figura n° F 32 65 245), 5 e 6 (compresa la figura n° F 32 65 015) vengono eliminate.

F 34 71 003
Scollegamento della batteria
Attenzione
Far stampare le memorie delle irregolarità.
Scollegando la batteria, le memorie vengono cancellate.
Sfilare il coperchio (1) dalla parte inferiore destra del cassone sedile posteriore.
Svitare ed estrarre la vite a testa esagonale (2) e la copertura (3).

F 34 61 002
Svitare e staccare il dado esagonale (1).
Togliere la rondella (2).
Sfilare il cavo negativo (3).
Modelli con batteria supplementare
Scollegare il morsetto negativo della batteria supplementare.

F 32 64 274
Staccare il rivestimento del montante centrale e i listelli di copertura cavi a destra e a sinistra
Staccare facendo leva i listelli di copertura anteriore e posteriore (1).
Sfilare il paraspigoli (2).
Staccare facendo leva i bottoni automatici (3) dal rivestimento del montante centrale (4) e tirare un po' avanti il rivestimento nella parte inferiore.

F 30 52 054
Comprimere con una tenaglia le clips di ritegno (frecce) dei listelli di copertura e staccarle facendo leva.

F 34 65 021
Rovesciare all'indietro la moquette sui cassoni dei sedili posteriori destro e sinistro.
Togliere i quattro chiodi a espansione (1) e smontare la copertura in plastica (2).

F 32 64 275
Rovesciare la moquette (1) e smontare i chiodi a espansione (2) nella direzione della freccia.

La pagina 11 (da F 32 65 308 a F 32 65 307) viene eliminata.

F 32 65 512
Montare l'amplificatore dell'antenna seguendo le apposite istruzioni di montaggio.
Posare il cavo dell'antenna (1) fino al passante in gomma destro (2) nella parete divisoria posteriore come indicato nel disegno.
Mettere anche il cavo dell'antenna (1) nelle fascette portacavo di serie (3).

F 32 65 513
Staccare facendo leva il passante in gomma (1) sulla parte destra della parete divisoria posteriore.
Ritagliare i fori sbozzati a stampo (2) come indicato nel disegno.
Mettere il cavo dell'antenna (3) ed il cavo collegamento CD (4) nei fori del passante in gomma (1) come indicato nel disegno ed introdurli nel bagagliaio.
Mettere il cavo di collegamento CD nei portacavi (5) come indicato nel disegno.

F 32 65 232
Bulinare dal bagagliaio le tre marcature sbozzate a stampo a destra nella zona della cappelliera.
Sempre dal bagagliaio, preforare le marcature bulinate con una punta elicoidale di ∅ 3,5 mm ed allargarle al ∅ 6 mm.
Sbavare con una lima i fori trapanati. Asportare i trucioli di foratura.
Spalmare il foro di vernice a polvere di zinco.

F 32 65 514
Infilare il cavo dell'antenna (1) nel cavo adattatore (2) come indicato nel disegno.
Infilare il cavo adattatore (2) al ricevitore CD (3) come indicato nel disegno.
Infilare la spina (4) del cavo di collegamento CD al ricevitore CD come indicato nel disegno.
Avvitare la vite con intaglio a croce (5).
Avvitare l'angolare di ritegno (6) al ricevitore CD mediante la vite a testa esagonale (7).

F 32 65 515
Applicare i portacavi (1) e le graffe (2) nel supporto (3) come indicato nel disegno.

F 32 65 516
Applicare il ricevitore CD (1) nel supporto (2) come indicato nel disegno.
Avvitare fissa la vite con intaglio a croce (3).

F 32 65 517
Applicare il supporto (1) compreso il ricevitore con i tre tiranti a vite nei fori come indicato nel disegno ed avvitarli fissi con i dadi.
Mettere tutti i cavi (2) nei portacavi (3).
Chiudere i portacavi (3).
Applicare la staffa di ritegno (4) sui tiranti a vite (5) come indicato nel disegno e premerla completamente in basso in modo che così vengano fissati tutti i cavi.

F 32 65 518
Applicare la copertura (1) come indicato nel disegno e fissarla con le viti di plastica (2).

La pagina 15 (figura n° F 32 65 312) viene eliminata.

source: www.ow.no

F 32 65 010
Posare il tratto (1) del cablaggio addizionale fino al punto di montaggio del CD-player come indicato nel disegno.

Le pagine da 19 (a partire dalla figura n° F 32 65 243) a 24 (compresa la figura n° F 32 65 318) vengono eliminante.

F 32 64 277
Smontaggio del cassetto ripostiglio
Aprire il cassetto ripostiglio e tirarlo nell'abitacolo.
Togliere la lampada tascabile.
Comprimere i naselli di ritegno (1) nella direzione delle frecce e togliere verso il basso la spina (2).

F 32 64 278
Togliere le graffe (1) e deporre a lato il cavo (2).

F 32 64 279
Sfilare la graffa (1) e sganciare il nastro d'arresto (2).

F 32 64 280
Premere la graffa (1) nella direzione della freccia e sganciare l'ammortizzatore a gas compresso (2).

F 32 64 281
Svitare i dadi esagonali (1) sui lato destro e sinistro del cassetto ripostiglio.
Avvertenza
Per svitare la vite a testa esagonale sul lato destro del cassetto ripostiglio, sfilare il rivestimento.
Smontare il complessivo cassetto ripostiglio.
Avvertenza per il montaggio
Far attenzione che la posizione della tiranteria sia corretta.

F 32 65 243
Svitare ed estrarre la vite con intaglio a croce (freccia).
Staccare il rivestimento.
Sfilare la spina dei cavi della luce cassetto ripostiglio.
Avvertenza per il montaggio
Far passare il nastro d'arresto attraverso l'apertura del rivestimento.

32 65 519
Posare il cavo di collegamento CD, dal passante in gomma destro sulla parete divisoria fino al punto di montaggio del CD-player, come indicato nel disegno.
Mettere il cavo di collegamento CD, nella zona del cassetto ripostiglio, nelle fascette fermacavo montate di serie.

F 32 65 158
Staccare facendo leva la mascherina del vano radio ed applicare il supporto (1) come indicato nel disegno.
Avvertenza
Il kit di montaggio contiene due supporti; uno viene montato sui modelli con guida a sinistra, l'altro sui modelli con guida a destra (il supporto disegnato è previsto per i modelli guida sinistra).

F 32 65 520
Applicare il telaio di ritegno (1) nel vano radio come indicato nel disegno, finché si avverte lo scatto in posizione.

F 32 65 521
Infilare la spina dei cavi (1) del cablaggio adattatore (2) nella controspina (3) del cablaggio addizionale (4).
Infilare la spina dei cavi (5) del cablaggio adattatore (6) nella controspina (7) del cablaggio addizionale (4).

F 32 65 522
Svitare ed estrarre le viti (1) della sicurezza per il trasporto.

F 32 65 524
Con l'aiuto della spina (1) avvitare al CD-player l'attacco di massa (2) del cablaggio addizionale.
Infilare la spina (3) del cavo di collegamento CD nel CD-player.

F 32 65 523
Infilare la spina bianca (1), la spina nera (2) e la spina combinata (3) nel CD-player come indicato nel disegno.
Infilare la spina (4) (mors. 30), la spina (5) (ant. aut.) e la spina (6) (mors. 58g) nel CD-player come indicato nel disegno (vedi anche autoadesivo sul CD-player).
Infilare la spina combinata (7) nel CD-player come indicato nel disegno.
Infilare il CD-player nel vano radio finché i bloccaggi scattano in posizione.
Rimontare tutte parti smontate, ovviamente, nell'ordine inverso allo smontaggio.
Eseguire una prova di funzionamento come indicato dalle istruzioni d'uso.

F 32 65 525
Eventuale smontaggio del CD-player
Scollegare la batteria.
Infilare i ganci di sbloccaggio (1) fino all'arresto nei fori (2) e tirare in avanti con cautela il CD-player.

source: www.ow.no

Hoja suplementaria ''Bavaria Electronic CD Player'' para Instrucciones de Montaje ''Equipo HiFi con lector CD BMW Serie 7 E 32''

Se suprime el capítulo ''Desmontar revestimientos del maletero'' (pág. 3)

F 32 51 139
Desmontar revestimientos del maletero
Sacar la alfombra del piso del maletero (1).
Girar por 90° los botones de bloqueo (2) y extraerlos.
Desmontar el revestimiento de maletero (3).

F 32 65 535
Desenroscar los tornillos (1) y desmontar el revestimiento de maletero (2).
Modelos con túnel para esquís/compartimiento frigorífico
Desmontar el revestimiento bipieza del maletero (2).
Todos los modelos
Desmontar los revestimientos de maletero (3, 4).

Se suprime desde página 4 (a partir de Fig. Núm. F 32 65 245) hasta página 6 (incl. Fig. Núm. F 32 65 015).

F 34 71 003
Desconectar la batería
Atención
Imprimir el contenido de las memorias de anomalías.
Al ser desconectada la batería se borran las memorias de anomalías.
Desprender la tapa (1) en la caja de asiento trasero derecho, abajo.
Desenroscar el tornillo hexagonal (2) y desmontar la cubierta (3).

F 34 61 002
Desenroscar la tuerca hexagonal (1).
Retirar la arandela (2).
Quitar el cable negativo (3).
Modelos con batería adicional
Desconectar el terminal negativo de la batería adicional.

F 32 64 274
Desmontar el revestimiento del montante B y las molduras cubrecables izquierda y derecha
Destrabar por palanca las molduras cubrecables delantera y trasera (1) y destrabar la cantonera (2).
Destrabar los broches (3) del revestimiento del montante B (4) y tirar un poco hacia delante del revestimiento del montante B en su parte inferior.

F 30 52 054
Comprimir las grapas de sujeción (flechas) de las molduras con ayuda de un alicate de corte y destrabarlas.

F 34 65 021
Volver la moqueta en la caja de asiento trasero a derecha e izquierda.
Destrabar los cuatro remaches expansivos (1) y desmontar la cubierta plástica (2).

F 32 64 275
Volver la moqueta (1) y desmontar los remaches expansivos (2) en dirección de la flecha.

Se suprime la página 11 (F 32 65 308 hasta F 32 65 307).

F 32 65 512
Instalar el amplificador de antena según instrucciones de montaje por separado.
Tender el cable de antena (1) hacia la boquilla de goma derecha (2) en la pared de separación posterior, según muestra la figura.
Incluir el cable de antena (1) en las sujeciones de cables de serie (3).

F 32 65 513
Destrabar apalancando la boquilla de goma (1) en el lado derecho de la pared de separación posterior.
Recortar los taladros preestampados (2) según muestra la figura.
Colocar el cable de antena (3) y el cable de interconexión CD (4) en los taladros de la boquilla de goma (1), según muestra la figura, y pasarlos hacia el maletero.
Colocar el cable de interconexión CD en las sujeciones portacables (5) según muestra la figura.

F 32 65 232
Granetear desde el maletero las tres marcas preestampadas para el taladrado en la zona derecha de la repisa posterior.
Pre-taladrar los sitios graneteados con una broca espiral ∅ 3,5 mm desde el maletero y ensanchar seguidamente al ∅ 6 mm.
Desbarbar los taladros con una lima. Eliminar las virutas del taladrado.
Proteger el taladro con pintura de polvo de cinc.

F 32 65 514
Acoplar el cable de antena (1) al cable de adaptación (2), según muestra la figura.
Enchufar el cable de antena (2) al receptor CD (3), según muestra la figura.
Acoplar el conector (4) del cable de interconexión CD al receptor CD, según muestra la figura.
Enroscar el tornillo de estrella (5).
Fijar la escuadra de sujeción (6) con el tornillo hexagonal (7) al receptor CD.

F 32 65 515
Poner las sujeciones portacables (1) y las presillas (2) en el soporte (3), según muestra la figura.

F 32 65 516
Colocar el receptor CD (1) en el soporte (2), según muestra la figura.
Apretar el tornillo de estrella (3).

F 32 65 517
Colocar el soporte (1), incluyendo el receptor, con los tres espárragos en los taladros y fijarlo con las tuercas según muestra la figura.
Colocar todos los cables (2) en las sujeciones portacables (3) y cerrar éstas.
Colocar el estribo de sujeción (4) en los espárragos (5), según muestra la figura, y presionarlo hasta abajo, de modo que todos los cables queden inmovilizados con éste.

source: www.ow.no

F 32 65 518
Poner la cubierta (1) y fijarla con los tornillos plásticos (2), según muestra la figura.

Se suprime la página 15 (Figura Núm. 32 65 312)
F 34 65 010
Tender el tramo (1) del mazo de cables adicional hasta el lugar de montaje del lector CD, según muestra la figura.

Se suprime desde página 19 (a partir de la Figura Núm. F 32 65 243) hasta página 24 (incl. Fig. Núm. 32 65 318)

F 32 64 277
Desmontar la guantera
Abrir la guantera y tirar en dirección del habitáculo.
Destrabar la linterna.
Comprimir las pestañas (1) en dirección de las flechas y desenchufar el conector (2) hacia abajo.

F 32 64 278
Destrabar las sujeciones (1) y depositar el cable (2) lateralmente.

F 32 64 279
Destrabar la sujeción (1) y desenganchar la cinta interceptora (2).

F 32 64 280
Presionar la sujeción (1) en dirección de la flecha y desenganchar el amortiguador de gas a presión (2).

F 32 64 281
Soltar las tuercas hexagonales (1) de los lados izquierdo y derecho de la guantera.
Nota
Para soltar el tornillo hexagonal del lado derecho hay que destrabar el revestimiento.
Desmontar la guantera completa.
Indicación de montaje
Obsérvese la correcta posición del varillaje.

F 32 65 243
Desenroscar el tornillo de estrella (flecha).
Desmontar el revestimiento.
Desenchufar el conector de cables para iluminación de la guantera.
Indicación de montaje:
Pasar la cinta interceptora a través de la escotadura del revestimiento.

F 32 65 519
Tender el cable de interconexión CD desde la boquilla de goma derecha en la pared de separación posterior hasta el lugar de montaje en la guantera, según muestra la figura.
Incluir el cable de interconexión CD, en la zona de la guantera, en las sujeciones de cables de serie.

F 32 65 158
Destrabar el embellecedor del encuadre para radio y colocar el soporte (1) según muestra la figura.
Nota
El kit de montaje contiene dos soportes, estando destinado uno para los modelos con volante a la izquierda y el otro para modelos con volante a la derecha (el soporte marcado está previsto para modelos con volante a la izquierda).

F 32 65 520
Colocar el marco de sujeción (1) en el encuadre para radio, según muestra la figura, hasta que encastre perceptiblemente.

F 32 65 521
Acoplar el conector (1) del mazo de cables de adaptación (2) al contra-conector (3) del mazo de cables adicional (4).
Acoplar el conector (5) del mazo de cables de adaptación (6) al contra-conector (7) del mazo de cables adicional (4).

F 32 65 522
Desenroscar los tornillos ranurados (1) de los seguros para el transporte.

F 32 65 524
Con ayuda del perno (1) hay que fijar ahora la conexión de masa (2) del mazo de cables adicional al lector CD.
Enchufar el conector (3) del cable de interconexión CD al lector CD.

F 32 65 523
Acoplar el conector blanco (1), el conector negro (2) y el conector combinado (3) al lector CD según muestra la figura.
Acoplar el conector (4) (BNE 30), el conector (5) (antena automática) y el conector (6) (BNE 58g) al lector CD según muestra la figura (véase también la etiqueta en el lector CD).
Acoplar el conector combinado (7) al lector CD según muestra la figura.
Insertar el lector CD en el encuadre para radio, hasta que los bloqueos encastren.
Volver a montar, en orden inverso análogo al desmontaje, todos los componentes que fueron desmontados.
Probar las funciones según instrucciones de servicio.

F 32 65 525
Desmontar en caso dado el lector CD
Desconectar la batería.
Insertar los ganchos de desbloqueo (1) hasta el tope en los taladros (2) y tirar cuidadosamente del lector CD.

source: www.ow.no

Suplemento ''Bavaria electronic CD Player'' à instrução de montagem ''Instalação de alta fidelidade com leitor de discos compactos BMW, Série 7 E 32''

Fica anulado o capítulo ''Desmontagem dos revestimentos do compartimento das bagagens (página 3)

F 32 51 139
Desmontagem dos revestimentos do compartimento das bagagens
Remover o tapete (1) do compartimento do porta-bagagens.
Girar de 90° e extrair os botões de travamento (2).
Retirar o revestimento (3) do compartimento do porta-bagagens.

F 32 65 535
Desapertar completamente os parafusos (1) e desmontar o revestimento (2) do compartimento das bagagens.
Modelos com saco para esquis/caixa frigorífica
Desmontar o revestimento (2) bipartido do compartimento.
Todos os modelos
Desmontar os revestimentos (3,4) do compartimento.

São anuladas as página 4 (a partir da ilustração F 32 65 245) até página 6 (inclus. ilustração F 32 65 015).

F 34 71 003
Desconexão da bateria
Atenção
Fazer imprimir o protocolo da memória de erros.
A desconexão da bateria provoca o cancelamento total da memória de erros.
Retirar a tampa (1) em baixo e à direita da caixa do banco traseiro.
Desapertar completamente o parafuso de cabeça sextavada (2) e retirar a protecção (3).

F 34 61 002
Desaparafusar a porca hexagonal (1).
Retirar a arruela (2).
Remover o cabo negativo (3).
Modelos com bateria suplementar
Desligar o borne negativo da bateria suplementar.

F 32 64 274
Desmontagem do revestimento da coluna B e das réguas de protecção dos cabos direita e esquerda
Soltar as réguas protectoras (1) dianteira e traseira.
Retirar o guarda-canto (2).
Extrair os botões de mola (3) do revestimento (4) da coluna B e, em baixo, puxar um pouco para a frente o revestimento.

F 30 52 054
Mediante uma torquês, comprimir e retirar os grampos retentores (setas) das réguas protectoras.

F 34 65 021
Nos lados direito e esquerdo do banco do assento, colocar para trás o tapete.
Extrair os quatro rebites de expansão (1) e desmontar a protecção do plástico (2).

F 32 64 275
Dobrar o tapete (1) e retirar os rebites de expansão (2) no sentido da seta.

E anulada a página 11 (F 32 65 308 a F 32 65 307)

F 32 65 512
De acordo com a instrução de montagem separada, instalar o amplificador de antena.
Conforme o desenho, estender o cabo da antena (1) até ao passador de borracha (2) no painel divisório traseiro.

F 32 65 513
A direita do painel divisório traseiro, soltar o passador de borracha (1). Conforme o desenho, proceder ao corte dos furos pré-estampados (2). Conforme o desenho, inserir os cabo da antena (3) e o cabo de ligação CD (4) nos orifícios do passador de borracha (1), fazendo passar pelo compartimento das bagagens.
Conforme o desenho, encaixar o cabo de ligação CD no porta-cabos (5).

F 32 65 232
Na zona da prateleira, apontar com um punção de bico, a partir do compartimento das bagagens, as três marcas de perfuração pré-estampadas.
A partir do compartimento das bagagens, praticar os furos com uma broca helicoidal de ∅ 3,5 mm e abrir a ∅ 6 mm.
Mediante uma lima, desbarbar os orifícios e eliminar completamente as limalhas.
Tratar o orifício com tinta de pó de zinco.

F 32 65 514
Conforme ilustrado no desenho, encaixar o cabo da antena (1) no cabo de adaptador (2).
Conforme ilustrado no desenho, ligar o cabo de adaptador (2) ao aparelho receptor CD (3).
Conforme ilustrado no desenho, ligar a ficha de cabo (4) do cabo de união CD ao aparelho receptor de CD.
Aparafusar os parafusos Phillips (5).
Mediante o parafuso de cabeça hexagonal (7), aparafusar a cantoneira de suporte (6) ao aparelho receptor de CD.

F 32 65 515
Conforme ilustrado no desenho, inserir os porta-cabos (1) e os grampos (2) no suporte (3).

F 32 65 516
Conforme ilustrado no desenho, inserir a unidade de recepção CD (1) no suporte (2).
Apertar muito bem com o parafuso Phillips (3).

F 32 65 517
Conforme o desenho, inserir nos orifícios o suporte (1) juntamente com a unidade de recepção com suas três cavilhas roscadas e apertar muito bem com as porcas.
Inserir todos cabos (2) e o porta-cabos (3).
Fechar o porta-cabos (3).
Conforme ilustrado no desenho, inserir o estribo retentor (4) nas cavilhas roscadas (5) e empurrar completamente para baixo de modo a que todos os cabos fiquem assim fixados.

F 32 65 518
Conforme ilustrado no desenho, encaixar a protecção (1) e fixar mediante os parafusos de plástico (2).

source: www.ow.no

E anulada a página 15 (ilustração F 32 65 312)

F 32 65 010
Conforme ilustrado no desenho, estender a secção (1) do cabo preformado adicional até ao local da montagem do leitor de discos compactos.

As páginas 19 (a partir da ilustração F 32 65 243) até 24 (incl. ilustração F 32 65 318) foram anuladas

F 32 64 277
Desmontagem do porta-luvas
Abrir o porta-luvas e puxá-lo até ao habitáculo.
Retirar a lâmpada de mão.
No sentido da seta, comprimir as unhas retentoras (1) e destacar para baixo a ficha (2).

F 32 64 278
Soltar os grampos (1) e colocar para o lado o cabo (2).

F 32 64 279
Extrair os grampos (1) e desenganchar a cinta retentora (2).

F 32 64 280
No sentido da seta, empurrar o grampo (1) e desenganchar os amortecedores a pressão de gás (2).

F 32 64 281
Nos lados direito e esquerdo do porta-luvas, desapertar as porcas hexagonais (1).
Nota
Para desapertar o parafuso de cabeça hexagonal, no lado direito do porta-luvas, retirar o revestimento.
Desmontar completamente o porta-luvas.
Nota para a montagem
Atenção à correcta posição das hastes.

F 32 65 243
Desaparafusar o parafuso Phillips (seta).
Desmontar o revestimento.
Desligar a ficha da lâmpada do porta-luvas.
Nota para a montagem
Fazer passar a cinta retentora através da abertura do revestimento.

F 32 65 519
Conforme ilustrado no desenho, a partir do passador de borracha direito no painel divisório traseiro, estender o cabo de ligação CD até ao local de instalação do leitor de discos compactos.
Na zona da caixa do porta-luvas, inserir o cabo de ligação CD nos amarradores de cabo montados em dotação.

F 32 65 158
Soltar a tampa cega da abertura para o rádio e, conforme ilustrado no desenho, colocar o suporte (1).
Nota
No jogo de montagem estão contidos dois suportes, pelo que cada um deles deverá ser montado conforme se se tratar de modelo com direcção à esquerda ou à direita (o suporte assinalado, é previsto para modelos com volante à esquerda).

F 32 65 520
Conforme ilustrado no desenho, inserir o chassi (1) na abertura para o rádio até que este fique bem encaixado.

F 32 65 521
Ligar a ficha de cabo (1) do cabo preformado com adaptador (2) na contra-ficha (3) do cabo preformado adicional (4).
Ligar a ficha de cabo (5) do cabo preformado com adaptador (6) na contra-ficha (7) do cabo preformado adicional (4).

F 32 55 522
Das seguranças para o transporte, desapertar completamente os parafusos de fenda.

F 32 54 524
Com auxílio do pino (1), aparafusar a entrada da massa (2) do cabo preformado adicional ao leitor de discos compactos.
Ligar a ficha de cabo (3) do cabo de união CD ao leitor de discos.

F 32 65 523
Conforme ilustrado no desenho, ligar ao leitor de discos compactos a ficha de cabo branca (1), a ficha de cabo preta (2) e a ficha universal (3).
Conforme ilustrado no desenho, ligar (ver igualmente a etiqueta no leitor de discos) a ficha de cabo (4) (borne 30), a ficha de cabo (5) (antena autom.) e a ficha de cabo (6) (borne 58g) ao leitor de discos.
Conforme ilustrado no desenho, ligar a ficha universal (7) ao leitor de discos.
Encaixar o leitor de discos na abertura para o rádio até ao engate dos travamentos.
Voltar a montar todos os elementos desmontados pela ordem da desmontagem.
Realizar o controlo do funcionamento segundo a instrução de uso.

F 32 65 525
Se for necessário desmontar o leitor de discos
Desconectar a bateria.
Empurrar os ganchos de desengate (1) até ao batente, nos orifícios (2) e puxar para a frente o leitor com todo o cuidado.

source: www.ow.no