BMW Einbauanleitung

Original BMW Teile

Einbauanleitung Kopfstütze hinten
BMW 730i E 32

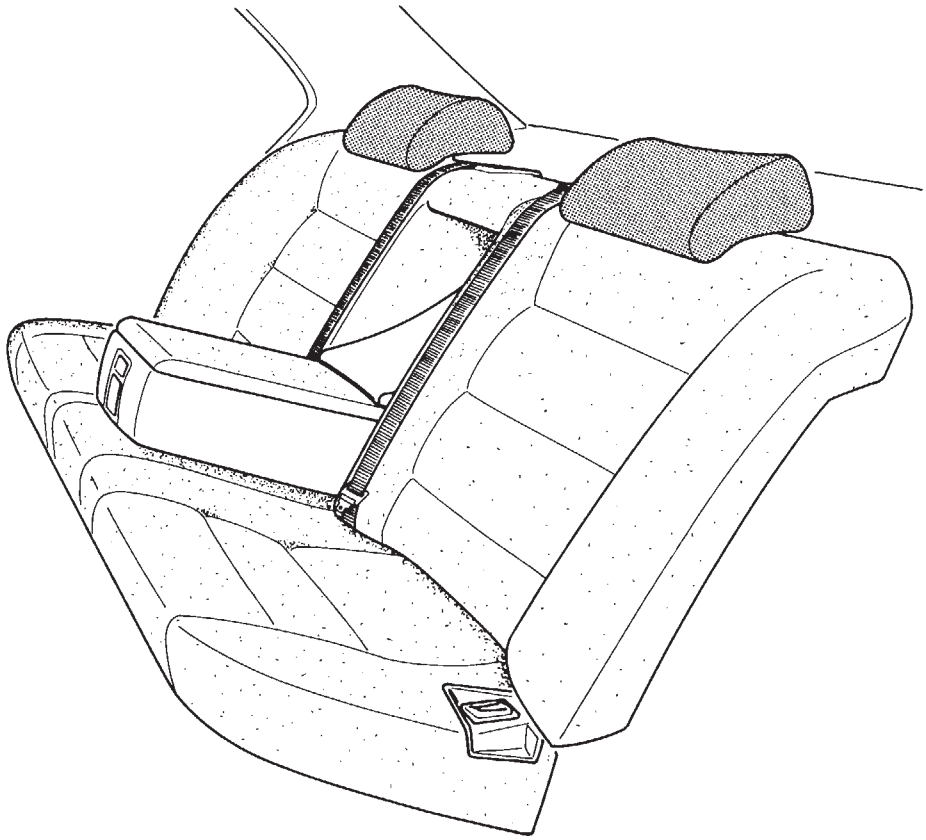

F3252001

Erforderliches Werkzeug und Hilfsmittel:

1/2 Zoll Knarre
1/2 Zoll Verlängerung
1/2 Zoll Steckeinsatz SW 17 mm
Drehmomentschlüssel
Steckschlüssel SW 10 mm
Kreuzschlitzschraubendreher
Bandmaß
Universalmesser

Best.-Nr. 01 29 9 781 153 10/87 Printed in West Germany

source: www.ow.no

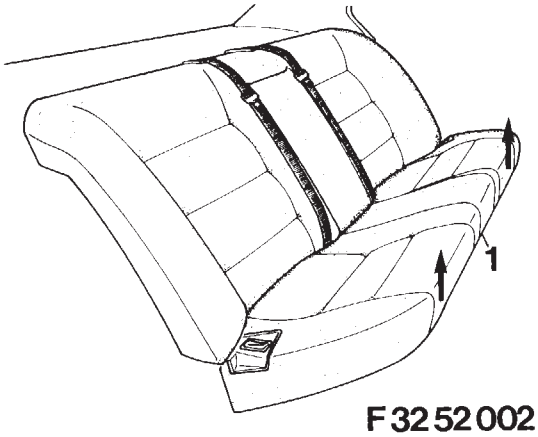

F 32 52 002

Hintere Sitzbank (1) in Pfeilrichtung aus der Halterung ausheben und die Sitzbank ausbauen.

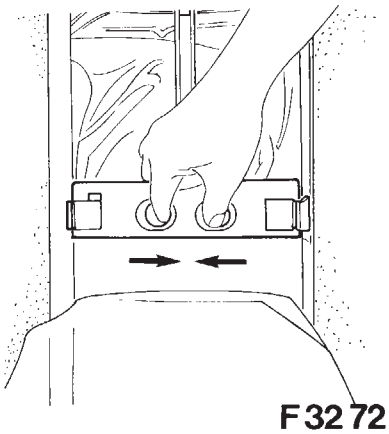

F 32 72 018

Mittelarmlehne nach unten klappen. Schachtverkleidung für die Mittelarmlehne abziehen. Verriegelung in Pfeilrichtung zusammendrücken und Mittelarmlehne ausbauen.

Hinweis:
Die Schachtverkleidung ist mit einem Klettverschluß befestigt.

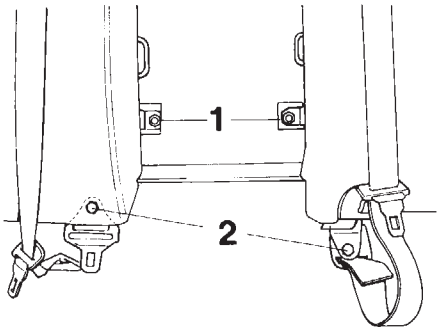

F 32 72 019

Sechskantmuttern (1) abschrauben.
Sechskantschrauben (2) vom Sicherheitsgurt herausschrauben.

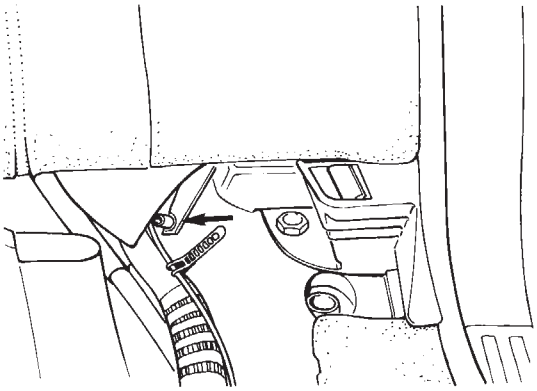

F 32 65 006

Dämmatte rechts und links zurückklappen.
Sechskantmuttern (Pfeil) rechts und links abschrauben.

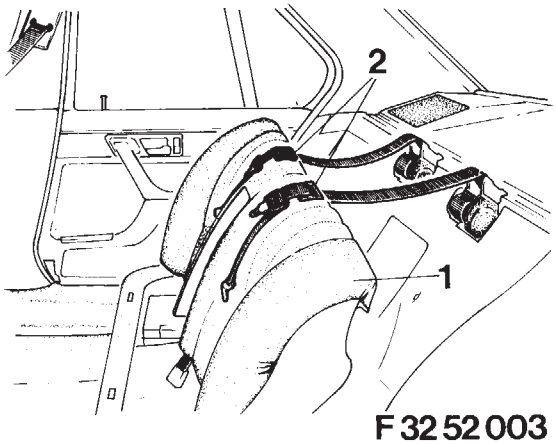

F 32 52 003

Rückenlehne (1) nach oben aus den Haltern heben und nach vorne ziehen.
Sicherheitsgurte durch die Blende (2) führen und die Rückenlehne ausbauen.

source: www.ow.no

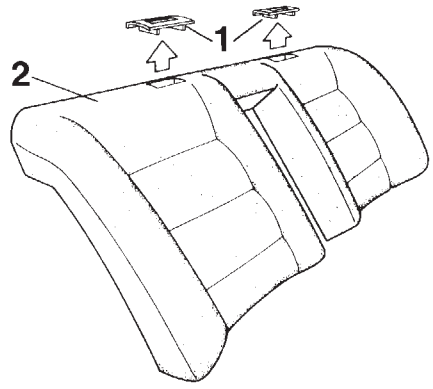

F 32 52 004

Blenden (1) in Pfeilrichtung aus der Rückenlehne (2) ausbauen.

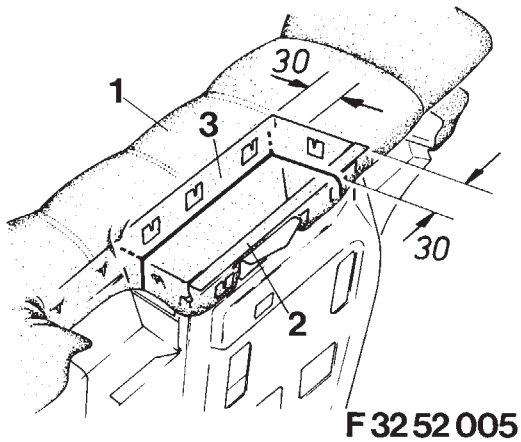

F 32 52 005

Sitzbezug (1) im Bereich der Kopfstützenaufnahme (2) lösen.
Schaumstoff aus den Rahmen (3) herausnehmen.
Sitzbezug (1) im Abstand von ca. 30 mm vom Rahmen (3) ausschneiden.

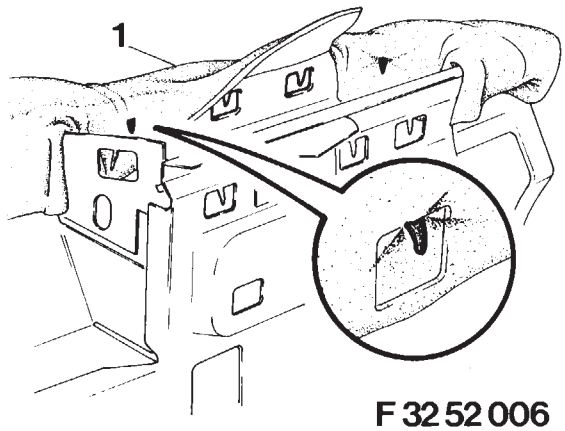

F 32 52 006

Sitzbezug (1) spannen und auf die Spannhaken aufsetzen.
Hinweis:
Bei Bedarf den Sitzbezug etwas nachschneiden.

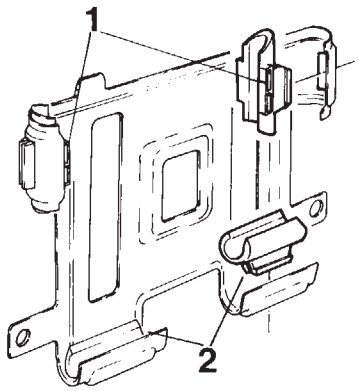

F 32 52 007

Befestigungsklammern (1, 2) in die Halterungen eindrücken.

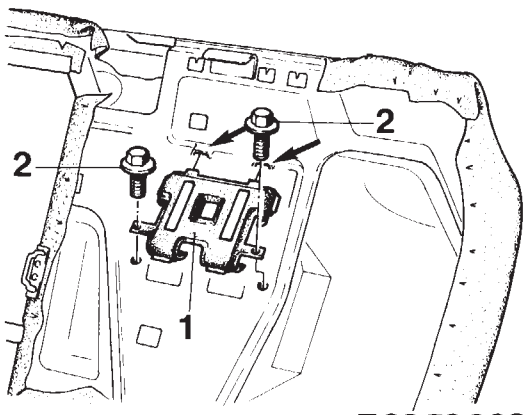

F 32 52 008

Halterung (1) in die Haltenasen (Pfeile) einschieben.
Befestigungsschrauben (2) einsetzen und festdrehen.

source: www.ow.no

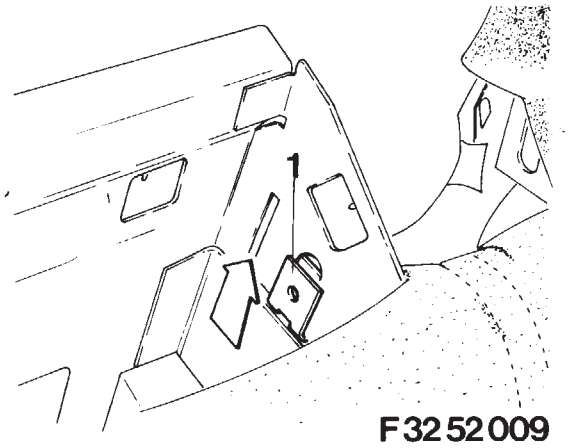

F32 52 009

Blechmuttern (1) rechts und links in Pfeilrichtung einsetzen.

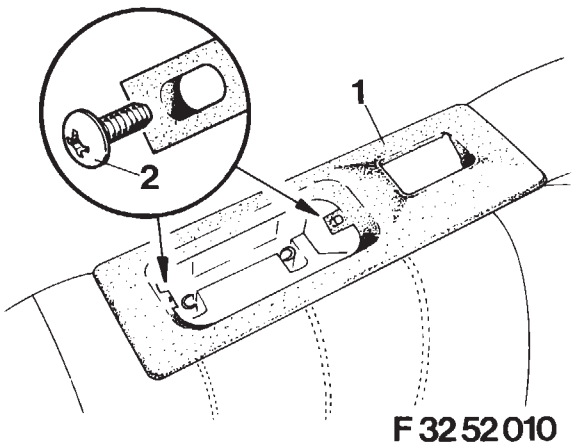

F32 52 010

Blende (1) einsetzen.
Blechschauben (2) einsetzen, Blende aufdrükken, Blechschrauben festdrehen.

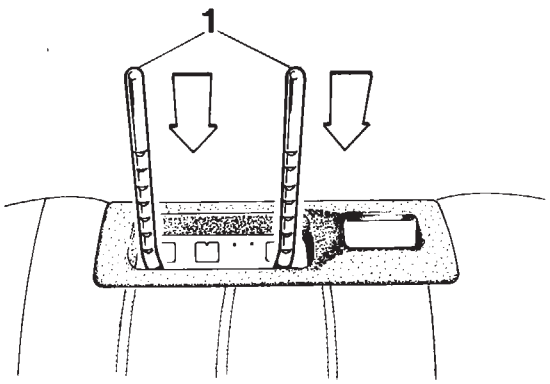

F32 52 011

Bügel (1) in die Befestigungsklammern einsetzen und in Pfeilrichtung bis zur Verriegelung einschieben.

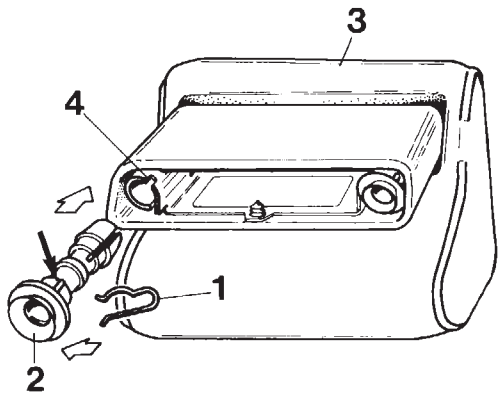

F32 52 012

Federring (1) in die Führung (2) einschieben.
Führungen (2) in die Kopfstütze (3) einschieben.

Einbauhinweis:
Die Nase der Führung (Pfeil) muß in die Aussparung der Kopfstütze (4) eingeschoben werden.

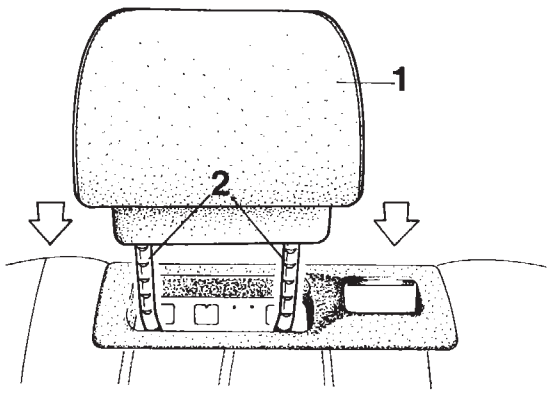

F32 52 013

Kopfstütze (1) auf den Bügel (2) aufsetzen und in Pfeilrichtung einschieben.
Rücksitzbank mit Lehne, Sicherheitsgurte und Mittelarmlehne einbauen.

Einbauhinweis:
Der Einbau der Teile erfolgt in umgekehrter Reihenfolge des Ausbaus.
Anziehdrehmoment der Sicherheitsgurtschrauben = 45 Nm.

source: www.ow.no

Installation instructions for rear head restraints
BMW 730i – E 32

F 32 52 001

Tools and materials required:
1/2 inch ratchet
1/2 inch extension
1/2 inch socket insert, 17 mm across flats
Torque wrench
Socket wrench, 10 mm across flats
Phillips screwdriver
Tape measure
Universal knife

F 32 52 002
Lift the rear seat (1) out of holder in the direction of the arrow and remove the seat base.

F 32 72 018
Fold down the centre armrest. Pull off the centre armrest shaft trim. Press together the catch in the direction of the arrow and remove the centre armrest.
Note:
The shaft trim is secured with burr fasteners.

F 32 72 019
Remove hex nuts (1).
Unscrew hex bolts (2) on seat belt.

F 32 65 006
Fold back the insulating mat on either side.
Remove the hex bolts (arrow) on either side.

F 32 52 003
Lift up rear seat back (1) to remove from the holders, and pull forwards.
Guide the seat belts through the trim (2) and remove the seat back.

F 32 52 004
Remove the trims (1) from the seat back (2) in the direction of the arrow.

F 32 52 005
Loosen the seat cover (1) around the head restraint mounting (2).
Take foam out of the frame (3).
Cut away seat upholstery app. 30 mm away from the frame (3).

F 32 52 006
Tension the seat upholstery (1) and fit on the securing hooks.
Note:
Cut back the seat upholstery further if necessary.

F 32 52 007
Press the securing clips (1, 2) in de holders.

F 32 52 008
Push the holder (1) into the holder lugs (arrows).
Insert retaining screws (2) and tighten.

F 32 52 009
Insert self-tapping screws (1) on either side in the direction of the arrow.

F 32 52 010
Insert trim (1).
Insert self-tapping screws (2), press on trim and tighten self-tapping screws.

F 32 52 011
Insert loop (1) in the retaining clips and push in as shown by the arrow until it locks.

F 32 52 012
Push spring washer (1) in guide (2).
Push guides (2) into the head restraint (3).
When installing:
The lug on the guide (arrow) must be pushed into the notch in the head restraint (4).

Place head restraint (1) on the loop (2) and push in as indicated by the arrow.
Install the rear seat and seat back, seat belts and centre armrest.
When installing:
Install according to the same procedure as removal, but in the reverse order.
Tightening torque for seat bolts = 45 Nm.

source: www.ow.no

Notice de montage Appuie-tête arrière
BMW 730i/E 32

F 32 52 001

Outils et ingrédients requis:
Clé à cliquet 1/2"
Allonge 1/2"
Embout de clé à douille 1/2" — 17 mm
Clé dynamométrique
Clé à douilles 10 mm
Tournevis à pointe cruciforme
Couteau de tapissier

F 32 52 002
Lever la banquette arrière (1) dans le sens de la flèche hors de ses attaches et la déposer.

F 32 72 018
Rabattre l'accoudoir central vers le bas. Détacher le revêtement du logement de l'accoudoir central. Comprimer le dispositif de verrouillage dans le sens de la flèche et déposer l'accoudoir central.
Remarque:
Le revêtement du logement de l'accoudoir central est fixé au moyen d'une attache par adhésion.

F 32 72 019
Dévisser les écrous 6 pans (1).
Dévisser les vis à tête hexagonale (2) de la ceinture de sécurité.

F 32 65 006
Rabattre le tapis insonorisant à gauche et à droite. Dévisser les écrous six pans (flèches) à gauche et à droite.

F 32 52 003
Lever le dossier (1) pour le dégager vers le haut hors des supports d'attache et le tirer vers l'avant.
Guider les ceintures de sécurité au travers du cache (2) et déposer le dossier.

F 32 52 004
Déposer les caches (1) dans le sens de la flèche hors du dossier (2).

F 32 52 005
Dégager la garniture de siège (1) au niveau du dispositif de fixation/logement (2).
Extraire le matériau mousse du cadre (3).
Inciser la garniture de siège (1) à une distance d'environ 30 mm du cadre (3).

F 32 52 006
Tendre la garniture (1) et l'appliquer sur les crochets de tension.
Remarque:
Le cas échéant, inciser encore légèrement la garniture pour parachever la mise en place.

F 32 52 007
Pousser les agrafes de fixation (1, 2) dans les attaches.

F 32 52 008
Engager l'attache (1) dans les ergots de retenue (flèches).
Installer les vis de fixation (2) et les serrer à fond.

F 32 52 009
Mettre en place les écrous en tôle (1) à gauche et à droite dans le sens de la flèche.

F 32 52 010
Installer le cache (1).
Installer les vis à tôle (2), pousser le cache en place et serrer les vis à tôle.

F 32 52 011
Introduire l'étrier (1) dans les agrafes de fixation et le pousser dans le sens de la flèche jusqu'à la position où le verrouillage se produit.

F 32 52 012
Engager la rondelle-frein (1) dans le guide (2).
Pousser les guides (2) dans l'appuie-tête (3).
Repose:
L'ergot du guide (flèche) doit être engagé dans l'évidement de l'appuie-tête (4).

Présenter l'appuie-tête (1) sur l'étrier (2) et le pousser vers l'intérieur dans le sens de la flèche.
Réinstaller la banquette arrière avec le dossier, les ceintures de sécurité et l'accoudoir central.
Repose:
La repose des pièces s'effectue dans l'ordre inverse de la dépose.
Couple de serrage des vis pour ceintures de sécurité = 45 Nm.

source: www.ow.no

Instrucciones de montaje: Apoyacabezas traseros
BMW 730i E 32

F 32 52 001

Herramienta y medios auxiliares necesarios:
Carraca de 1/2 pulgada
Prolongador de 1/2 pulgada
Inserto de 1/2 pulgada, e/c 17 mm
Llave dinamométrica
Llave de vaso, e/c 10 mm
Destornillador de estrella
Cinta métrica
Cuchillo universal

F 32 52 002
Destrabar la banqueta izquierda (1) en dirección de la flecha y desmontarla.

F 32 72 018
Volcar el apoyabrazos central hacia abajo. Retirar el revestimiento de la caja para apoyabrazos central. Comprimir el fiador en dirección de la flecha y desmontar el apoyabrazos central.
Nota:
El revestimiento de la caja va fijado con un cierre adhesivo.

F 32 72 019
Desenroscar las tuercas hexagonales (1).
Desenroscar los tornillos hexagonales (2) del cinturón de seguridad.

F 32 65 006
Descorrer la estera insonorizante derecha e izquierda.
Desenroscar las tuercas hexagonales (flecha) a derecha e izquierda.

F 32 52 003
Retirar el respaldo (1) de los soportes hacia arriba y tirar de éste hacia delante.
Pasar los cinturones de seguridad a través del embellecedor (2) y desmontar el respaldo.

F 32 52 004
Desmontar los embellecedores (1), en dirección de la flecha, del respaldo (2).

F 32 52 005
Soltar el revestimiento del asiento (1) en la zona de alojamiento del apoyacabezas (2).
Extraer el material espumoso del marco (3).
Recortar el revestimiento del asiento (1) en una distancia aproximada de 30 mm del marco (3).

F 32 52 006
Tensar el revestimiento del asiento (1) y colocarlo sobre los ganchos tensores.
Nota:
Si es necesario, hay que recortar ulteriormente un poco más el revestimiento.

F 32 52 007
Encastrar grapas de fijación (1, 2) en los elementos de sujeción.

F 32 52 008
Insertar el elemento de sujeción (1) en los salientes (flechas).

F 32 62 009
Poner tuercas de chapa (1) a izquierda y derecha, en dirección de la flecha.

F 32 52 010
Colocar el embellecedor (1).
Poner tuercas de chapa (2), fijar el embellecedor y apretar los tornillos para chapa.

F 32 52 011
Colocar el estribo (1) en las grapas de fijación y enchufar en dirección de la flecha hasta el punto de encastre.

F 32 52 012
Insertar la arandela elástica (1) en la guía (2). Insertar las guías (2) en el apoyacabezas (3).

Indicación de montaje:
El saliente de la guía (flecha) debe ser insertado en la escotadura del apoyacabezas (4).

Colocar el apoyacabezas (1) en el estribo (2) e insertarlo en dirección de la flecha.
Montar la banqueta trasera con respaldo, los cinturones de seguridad y el apoyabrazos central.

Indicación de montaje:
El montaje de componentes se lleva a cabo en el orden inverso al desmontaje.
Par de apriete para los tornillos de los cinturones de seguridad = 45 Nm.

source: www.ow.no

Istruzioni per il montaggio del poggiatesta posteriore BMW 730i E 32

F 32 52 001

Attrezzi e materiali necessari
Trapano a cricco da 1/2 pollice
Prolunga da 1/2 pollice
Inserto da 1/2 pollice, 17 mm
Chiave torsiometrica
Chiave a tubo da 10 mm
Cacciavite per intaglio a croce
Metro a nastro
Taglierina universale

F 32 52 002
Togliere la panchina del sedile posteriore (1) dal ritegno, nel senso indicato dalla freccia, e smontarla.

F 32 72 018
Ribaltare in basso il bracciolo centrale. Sfilare il rivestimento del vano per il bracciolo centrale.
Comprimere il bloccaggio nel senso indicato dalle frecce e smontare il bracciolo.
Avvertenza:
il rivestimento del vano bracciolo è fissato con una chiusura a velcro.

F 32 72 019
Svitare i dadi esagonali (1).
Svitare ed estrarre le viti a testa esagonale (2) della cintura di sicurezza.

F 32 65 006
Ribaltare all'indietro la stuoia isolante a destra e a sinistra.
Svitare i dadi esagonali (freccia) a destra e a sinistra.

F 32 52 003
Sollevare lo schienale (1) dai ritegni e tirarlo in avanti.
Far passare le cinture di sicurezza attraverso la mascherina (2) e smontare lo schienale.

F 32 52 004
Smontare le mascherine (1) dallo schienale (2) nel senso indicato dalle frecce.

F 32 52 005
Staccare il rivestimento del sedile (1) nella zona della sede del poggiatesta (2).
Estrarre il materiale espanso dal telaio (3).
Ritagliare il rivestimento del sedile (1) alla distanza di circa 30 mm dal telaio (3).

F 32 52 006
Tendere il rivestimento del sedile (1) e applicarlo sui ganci tenditori.
Avvertenza:
all'occorrenza, ritagliare ancora un poco il rivestimento.

F 32 52 007
Inserire a pressione le graffe di fissaggio (1, 2) nei supporti.

F 32 52 008
Infilare il supporto (1) nei naselli di ritegno (frecce).
Applicare le viti di fissaggio (2) e serrarle.

F 32 52 009
Applicare i dadi Parker (1) a destra e a sinistra nel senso indicato dalle frecce.

F 32 52 010
Applicare la mascherina (1).
Applicare le viti Parker (2); applicare a pressione la mascherina; serrare le viti Parker.

F 32 52 011
Applicare la staffa (1) nelle graffe di ritegno e infilarla nel senso indicato dalla freccia fino al bloccaggio.

F 32 52 012
Infilare l'anello elastico nella guida.
Infilare le guide (2) nel poggiatesta (3).

Avvertenza per il montaggio:
il nasello della guida (freccia) deve venir infilato nell'incavo del poggiatesta (4).

Applicare il poggiatesta (1) sulla staffa (2) e infilarlo nel senso indicato dalla freccia.
Rimontare la panchina del sedile posteriore, lo schienale, le cinture di sicurezza e il bracciolo centrale.

Avvertenza per il montaggio:
il montaggio dei pezzi avviene nell'ordine inverso rispetto allo smontaggio.
Coppia di serraggio delle viti delle cinture di sicurezza = 45 Nm.

source: www.ow.no

Monteringsanvisning: Nackstöd bak
BMW 730i E 32

F 32 52 001
Erforderliga verktyg och hjälpmedel:
1/2 tum spärrskaft
1/2 tum förlängning
1/2 tum hylsa nyckelvidd 17 mm
Momentnyckel
Hylsnyckel nyckelvidd 10 mm
Kryssmejsel
Måttband
Universalkniv

F 32 52 002
Lyft ut baksätet (1) i pilriktningen från fästet och demontera det.

F 32 72 018
Fäll ned mittarmstödet. Dra av schaktklädseln för mittarmstödet. Tryck ihop låsningen i pilriktningen och demontera mittarmstödet.
OBS: Schaktklädseln är fäst med kardborreband.

F 32 72 019
Skruva av sexkantmuttrarna (1).
Skruva ut sexkantbultarna (2) från bilbältet.

F 32 65 006
Vik tillbaka isoleringsmattan till vänster och höger.
Skruva av sexkantmuttrarna (pil) till vänster och höger.

F 32 52 003
Lyft ut ryggstödet (1) uppåt från hållarna och dra det framåt.
För bilbältena genom panelen (2) och demontera ryggstödet.

F 32 52 004
Demontera panelerna (1) i pilriktningen från ryggstödet (2).

F 32 52 005
Lossa stolklädseln (1) vid nackskyddsinfästningen (2).
Ta ut skumplasten från ramarna (3).
Skär ut stolklädseln (1) på ca 30 mm avstånd från ramen (3).

F 32 52 006
Spänn stolklädseln (1) och sätt fast den på spännhakarna.
OBS: Vid behov, skär till stolklädseln så att den passar.

F 32 52 007
Tryck in fästklammerna (1 och 2) i fästena.

F 32 52 008
Skjut in fästet (1) i fästklackarna (pilar).
Sätt in fästskruvar (2) och dra åt dem.

F 32 52 009
Sätt in plåtmuttrar (1) till höger och vänster i pilriktningen.

F 32 52 010
Sätt in panelen (1).
Sätt in plåtskruvar (1), tryck på panelen och dra fast plåtskruvarna.

F 32 52 011
Sätt in bygeln (1) i fästklammerna och skjut in den i pilriktningen tills den är låst.

F 32 52 012
Skjut in fjäderringen (1) i styrningen (2).
Skjut in styrningarna (2) i nackstödet (3).
OBS vid montering:
Styrningens klack (pil) måste skjutas in i nackstödets (4) urtag.

Sätt nackstödet (1) på bygeln (2) och skjut in det i pilriktningen.
Montera baksätet med ryggstöd, bilbältena och mittarmstödet.
OBS vid montering:
Montering av delarna sker i omvänd ordningsföljd till demontering.
Åtdragningsmoment för bilbältesbultar = 45 Nm.

source: www.ow.no

Montagehandleiding hoofdsteunen, achter
BMW 730i E 32

F 32 52 001

Benodigd gereedschap en hulpmiddelen
1/2 inch ratel
1/2 inch verlengstuk
1/2 inch dopsleutel 17 mm
Momentsleutel
Pijpsleutel 10 mm
Kruiskopschroevedraaier
Rolmaat
Universeel mes

F 32 52 002
Neem de zitting van de achterbank (1) in de richting van de pijl los uit de bevestiging en verwijder hem.

F 32 72 018
Klap de armleuning naar voren. Maak de bekleding van de schacht van de armleuning los. Druk de vergrendeling in de richting van de pijl samen en verwijder de armleuning.
Opmerking:
De bekleding is met klitteband vastgezet.

F 32 72 019
Verwijder de zeskantmoeren (1). Verwijder de zeskantbouten (2) van de veiligheidsgordel.

F 32 65 006
Klap het isolatiemateriaal, links en rechts, terug.
Draai de zeskantmoeren (pijl), rechts en links, los.

F 32 52 003
Neem de rugleuning (1) naar voren uit de bevestiging en trek hem naar voren.
Voer de veiligheidsgordel door de geleiding (2) en verwijder de rugleuning.

F 32 52 004
Neem de geleidingen (1) in de richting van de pijl uit de rugleuning (2).

F 32 52 005
Maak de bekleding (1) bij de hoofdsteunbevestiging (2) los. Verwijder de schuimrubber vulling uit het frame (3).
Snijd de bekleding (1) over een afstand van ca. 30 mm van het frame (3) in.

F 32 52 006
Trek de bekleding (1) strak en zet hem vast op de spanhaken.
Opmerking:
Zonodig de bekleding nog iets bijsnijden.

F 32 52 007
Druk de bevestigingsklemmen (1, 2) in de houders.

F 32 52 008
Schuif de houder (1) in de bevestiging (pijlen).
Breng de bevestigingsbouten (2) aan en zet ze vast.

F 32 52 009
Breng de plaatmoeren (1), links en rechts, in de richting van de pijl aan.

F 32 52 010
Breng de afdekking (1) aan.
Breng de plaatschroeven (2) aan, druk de afdekking op zijn plaats en zet de plaatschroeven vast.

F 32 52 011
Breng de beugel (1) aan in de bevestigingsklemmen en schuif hem in de richting van de pijl tot hij vergrendelt.

F 32 52 012
Schuif de veerring (1) in de geleiding (2).
Schuif de geleidingen (2) in de hoofdsteun (3).
Montagerichtlijn:
De nok van de geleiding (pijl) moet in de uitsparing van de hoofdsteun (4) worden geschoven.

Breng de hoofdsteun (1) aan op de beugel (2) en schuif hem in de richting van de pijl op zijn plaats.
Breng de achterbank met rugleuning, veiligheidsgordel en armleuning weer aan.
Montagerichtlijn:
Het inbouwen geschiedt in omgekeerde volgorde van uitbouwen.
Aantrekkoppel van de bouten van de veiligheidsgordel: 45 Nm.

source: www.ow.no

Instrução de montagem dos apoia-cabeças traseiros, BMW 730i E 32

F32 52 001
Ferramental necessário e meios auxiliares:

Catraca de 1/2 polegada
Extensão de 1/2 polegada
Junta cardânica de 1/2 polegada, SW 17 mm
Chave dinamométrica
Chave de caixa SW 10 mm
Chave para parafusos Philips
Fita métrica
Faca universal

F32 52 002
No sentido da seta, destacar de sua retenção e desmontar o assento traseiro (1).

F32 72 018
Baixar o descança-braço central. Retirar o revestimento da caixa do descança-braço. No sentido da seta, apertar o travamento e desmontar o descança-braço.

Nota:
O revestimento da caixa encontra-se fixado por um fecho de faixa adesiva.

F32 72 019
Desaparafusar a porca de cabeça hexagonal (1) e as porcas (2) do cinto de segurança.

F32 65 006
À esquerda e à direita, dobrar para trás o tapete isolante. À esquerda e à direita, desaparafusar as porcas de cabeça hexagonal (seta).

F32 52 003
De seus retentores, desenganchar para cima e puxar para a frente o encosto (1). Fazer passar o cinto de segurança pela abertura (2) e desmontar o encosto.

F32 52 004
No sentido da seta, remover do encosto (2) os encaixes (1).

F32 52 005
Na zona da séde (2) do apoia-cabeça, soltar o forro (1) do assento. Retirar a espuma da armação (3). A uma distância de cerca de 30 mm da armação (3), recortar o forro (1).

F32 52 006
Esticar o forro (1) e assentá-lo nos ganchos tensores.
Nota:
Se necessário, cortar um pouco mais o forro.

F32 52 007
Nos retentores, encaixar por pressão os grampos de fixação (1, 2).

F32 52 008
Inserir o retentor (1) nas respectivas unhas (setas). Introduzir e apertar os parafusos de fixação (2).

F32 52 009
À esquerda e à direita e no sentido da seta, inserir as porcas de latão (1).

F32 52 010
Inserir o encaixe (1). Inserir os parafusos de latão (2), comprimir para baixo o encaixe e apertar bem os parafusos de latão.

F32 52 011
Inserir o estribo (1) nos grampos de fixação e empurrar para baixo no sentido da seta até ao bloqueio.

F32 52 012
Inserir a anilha elástica (1) na guia (2) e encaixar as guias (2) no apoia-cabeça (3).

Nota para a montagem:
Encaixar a unha da guia (seta) no rebaixo do apoia-cabeça (4).

F32 52 013
Assentar o apoia-cabeça (1) no estribo (2) e empurrar no sentido da seta. Voltar a montar o assento traseiro juntamente com o encosto, o cinto de segurança e o descança-braço central.

Nota para a montagem:
A montagem de todos os componentes realiza-se pela ordem inversa da desmontagem. Binário de aperto dos parafusos do cinto de segurança = 45 Nm.

source: www.ow.no