BMW Einbauanleitung

Original BMW Teile

Einbauanleitung elektrisch verstellbarer Außenspiegel (Beifahrerseite)
BMW 7-er Reihe E32

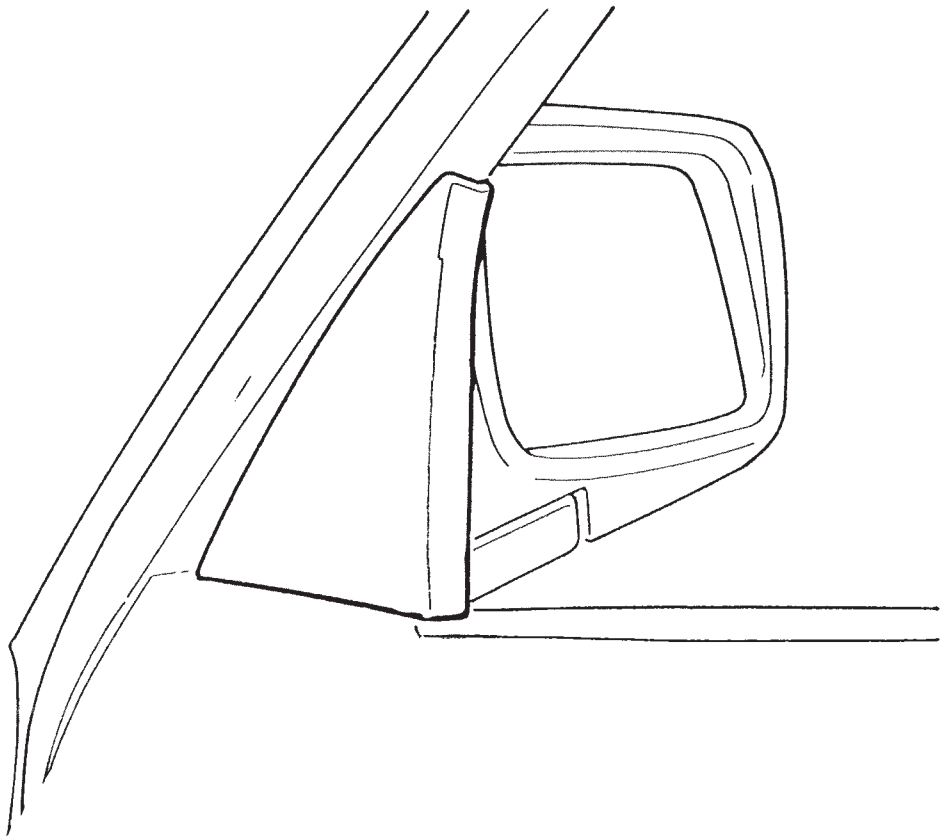

F 32 51 024

Alle Arbeiten sind am Linkslenker-Modell dargestellt.
Beim Rechtslenker-Modell müssen verschiedene Arbeiten spiegelbildlich durchgeführt werden.

Erforderliches Werkzeug:

Innensechskantschlüssel 6 mm
Kreuzschlitzschraubendreher Nr. 1
Schlitzschraubendreher Nr. 1
Kreuzschlitzschraubendreher Nr. 3

Best.-Nr. 01 29 9 781 016 08/87 Printed in West-Germany

source: www.ow.no

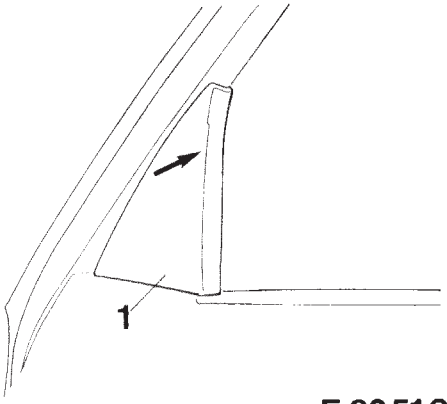

F 32 51 025

Bei Fahrzeugen ohne Soundsystem:
Abdeckung (1) nach hinten in Pfeilrichtung abziehen.

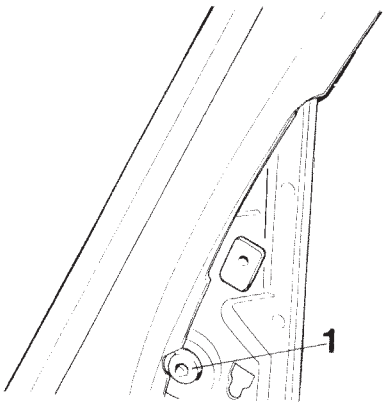

F 32 51 026

Schraube (1) herausdrehen. Außenverkleidung abnehmen.

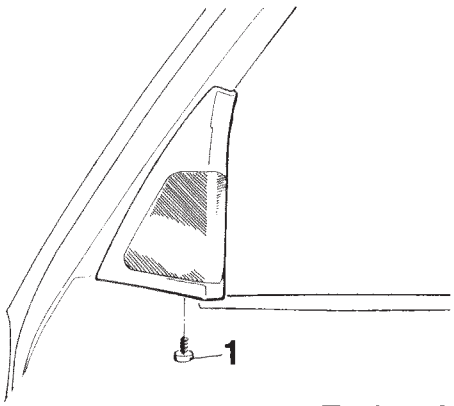

F 32 51 027

Bei Fahrzeugen mit Soundsystem:
Blechschraube (1) herausdrehen.

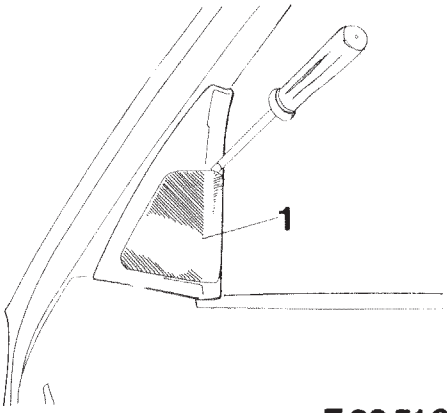

F 32 51 028

Lautsprecher (1) mit einem kleinen Schraubendreher vorsichtig an oberer Ecke herausheben.

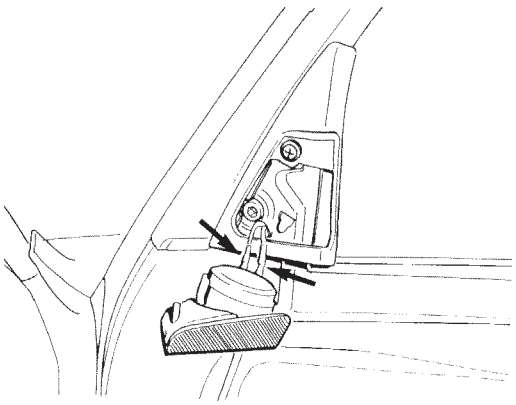

F 32 51 029

Lautsprecherkabel (Pfeil) vorsichtig abziehen.

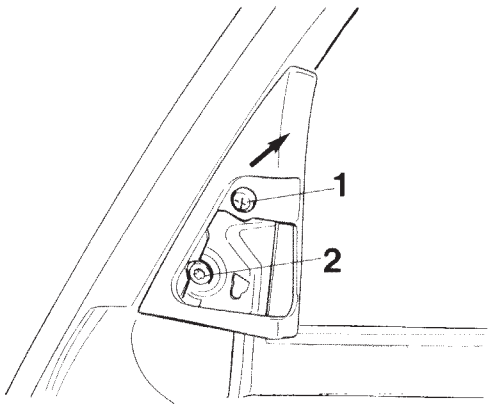

F 32 51 030

Schraube (1) herausschrauben und Lautsprechergehäuse nach recht soben in Pfeilrichtung herausziehen. Befestigungsschraube (2) der Außenverkleidung herausdrehen. Außenverkleidung abnehmen.

source: www.ow.no

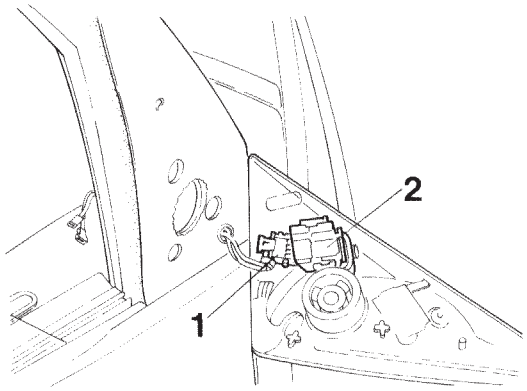

F 30 51 031

Außenspiegel einbauen
Steckverbindungen (1, 2) zusammenstecken.

Hinweis:
Die Steckverbindung (1) ist im Bereich des Einbauortes zurückgebunden.
Blauer Markierungspunkt kennzeichnet den beheizten Außenspiegel.

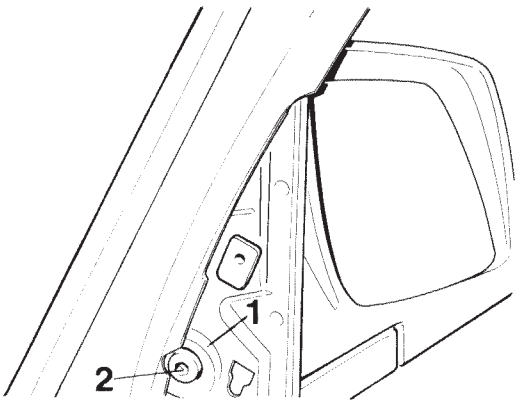

F 32 51 032

Außenspiegel ansetzen, mit Scheibe (1) und Schraube (2) festschrauben.

Einbauhinweis:
Positionierbolzen des Spiegels müssen in den dafür vorgesehenen Bohrungen der Tür sitzen.

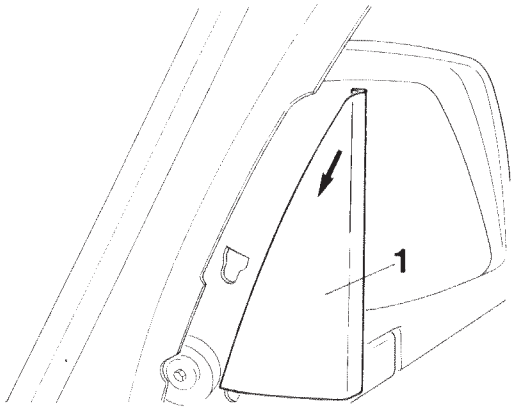

F 32 51 033

Bei Fahrzeugen ohne Soundsystem:
Verkleidung (1) ansetzen und nach links unten in Pfeilrichtung schieben.

Hinweis:
Beide Befestigungsgummibolzen müssen in der Tür verankert sein.

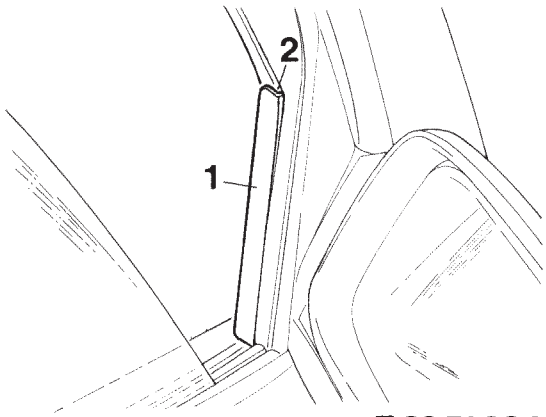

F 32 51 034

Einbauhinweis:
Verkleidung (1) muß in der Nut des Dichtungsgummis (2) sitzen.

source: www.ow.no

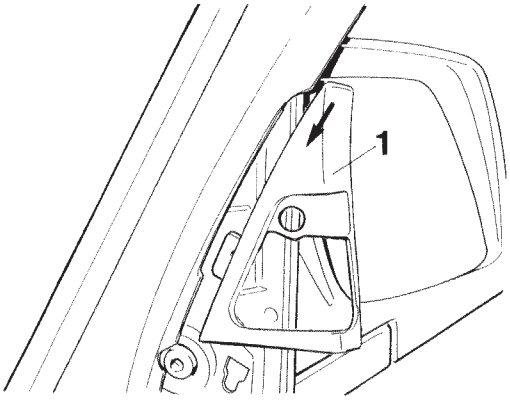

F 32 51 035

Bei Fahrzeugen mit Soundsystem:
Lautsprechergehäuse (1) von oben rechts nach unten links in Pfeilrichtung aufstecken.
Befestigungsschraube einsetzen.

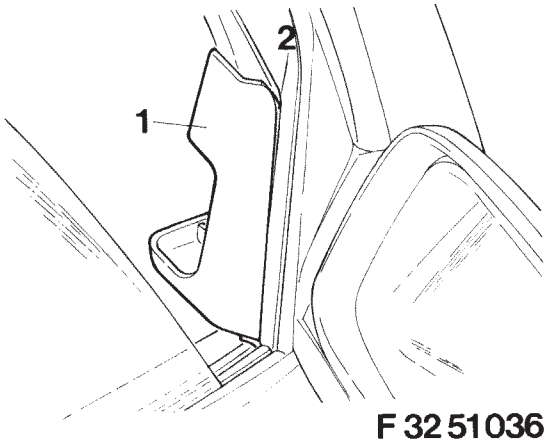

F 32 51 036

Einbauhinweis:
Lautsprechergehäuse (1) muß in der Nut des Dichtungsgummis (2) sitzen.

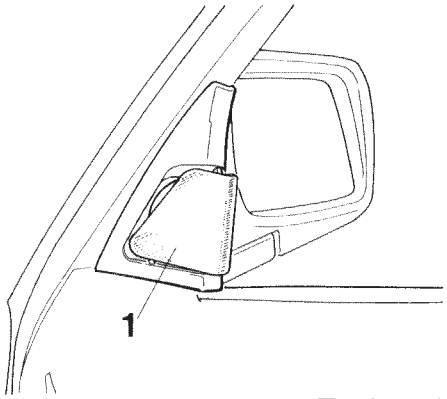

F 32 51 037

Lautsprecherkabel aufstecken.
Lautsprecher (1) erst unten einhängen, dann oben einrasten lassen.

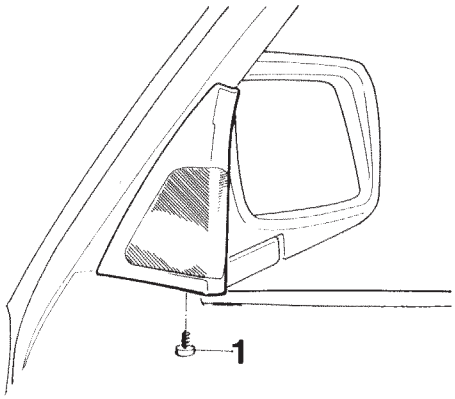

F 32 51 038

Blechschraube (1) eindrehen.

Zündung einschalten und Funktionskontrolle durchführen.

source: www.ow.no

Installation instructions for electrically adjustable door mirror (passenger's side) BMW 7 Series (E 32)

F 32 51 024
Instructions and illustrations are given here for left-hand-drive cars. On right-hand-drive cars, various work stages must be carried out on the opposite side of the vehicle or in mirror-image fashion.

Tools required:
Allen key, 6 mm
Phillips screwdrivers, No. 1 and No. 3
Flat-bladed screwdriver, No. 1

F 32 51 025
On vehicles without Sound System:
Pull off cover (1) backwards in the direction of the arrow.

F 32 51 026
Take out screw (1) and remove exterior trim.

F 32 51 027
On vehicles with Sound System:
Take out self-tapping screw (1).

F 32 51 028
Place a small screwdriver under the top corner of the loudspeaker (1) and carefully lever it out.

F 32 51 029
Carefully pull off the loudspeaker cable (arrow).

F 32 51 030
Take out screw (1) and pull out the loudspeaker upwards and towards the right in the direction of the arrow. Remove the exterior trim retaining screw (2). Pull off exterior trim.

F 32 51 031
Installing the door mirror
Connect plugs (1, 2) together.
Note:
Plug connection (1) is tied back near the mounting area. Heated door mirrors are marked with a blue spot.

F 32 51 032
Align the door mirror and secure with washer (1) and screw (2).
When installing:
The mirror's locating pins must fit into the holes provided.

F 32 51 033
On vehicles without Sound System:
Align the trim (1), then push downwards and towards the left in the direction of the arrow.
Note:
The two rubber retaining pins must be fixed in the door.

F 32 51 034
When installing:
The trim (1) must rest in the rubber seal groove (2).

F 32 51 035
On vehicles with Sound System:
Push on the loudspeaker casing (1) downwards and towards the right in the direction of the arrow.
Insert the retaining screw.

F 32 51 036
When installing:
The loudspeaker casing (1) must rest in the rubber seal groove (2).

F 32 51 037
Connect the loudspeaker cable.
Insert the loudspeaker at the bottom, then press into position at the top.

F 32 51 038
Insert self-tapping screw (1).

Switch on the ignition and carry out a functional check.

source: www.ow.no

Notice de montage Rétroviseur extérieur à réglage électrique (côté passager)
BMW série 7 / E 32

F 32 51 024
Toutes les illustrations de cette notice se rapportent au modèle à direction à gauche.
Sur les modèles à direction à droite, certaines opérations sont à exécuter à l'inverse des opérations correspondantes décrites ici.

Outils requis:
Clé pour 6 pans creux 6 mm
Tournevis à pointe cruciforme n° 1, n° 3
tournevis à lame plate n° 1

F 32 51 025
Voitures sans Sound System:
Dégager et enlever le revêtement (1) vers l'arrière, dans le sens de la flèche.

F 32 51 026
Retirer la vis (1). Déposer le revêtement extérieur.

F 32 51 027
Voitures avec Sound System:
Retirer la vis à tôle (1).

F 32 51 028
Dégager le haut-parleur (1) en le faisant sauter avec précaution avec un petit tournevis appliqué au niveau du bord supérieur.

F 32 51 029
Débrancher les câbles de haut-parleur (flèches) avec précaution.

F 32 51 030
Retirer la vis (1) et extraire le boîtier du haut-parleur vers la droite et vers le haut dans le sens de la flèche.
Dévisser la vis de fixation (2) du revêtement extérieur.
Déposer l'élément de revêtement extérieur.

F 32 51 031
Installation du rétroviseur extérieur
Assembler les connecteurs enfichables (1 et 2).
Remarque:
Le connecteur enfichable (1) est attaché en attente tout près de l'emplacement d'installation. Le point de couleur bleue désigne le rétroviseur extérieur chauffable.

F 32 51 032
Présenter le rétroviseur extérieur dans la position correcte, le visser en serrant à fond la vis (2) sans oublier la rondelle (1).
Remarque concernant la pose:
Les broches de positionnement du rétroviseur doivent s'engager dans les trous correspondants de la portière.

F 32 51 033
Voitures sans Sound System:
Présenter l'élément de revêtement (1) dans la position correcte et le pousser vers la gauche et vers le bas dans le sens de la flèche.
Attention:
Les deux tétons caoutchouc de fixation doivent être ancrés dans la portière.

F 32 51 034
Remarque concernant la pose:
L'élément de revêtement (1) doit être logé dans l'encoche du caoutchouc d'étanchéité (2).

F 32 51 035
Voitures avec Sound System:
Mettre en place le boîtier de haut-parleur (1) en le poussant du haut à droite vers le bas à gauche dans le sens de la flèche. Installer la vis de fixation.

F 32 51 036
Remarque concernant la pose:
Le boîtier de haut-parleur (1) doit être engagé dans l'encoche du caoutchouc d'étanchéité (2).

F 32 51 037
Raccorder les câbles de haut-parleur.
Accrocher le haut-parleur (1) d'abord en bas, puis le pousser en haut jusqu'à ce qu'il s'encastre.

F 32 51 038
Visser en place la vis à tôle (1).

Etablir le contact d'allumage et effectuer un contrôle de fonctionnement.

source: www.ow.no

Instrucciones de montaje: Retrovisor exterior de ajuste eléctrico (lado del acompañante)
BMW Serie 7 E 32

F32 51 024
Todos los trabajos están representados en el modelo con volante a la izquierda.
Para el modelo con volante a la derecha tienen que realizarse diversos trabajos simétricamente.

Herramienta necesaria:

Llave macho hexagonal 6 mm
Destornillador de estrella No. 1
Destornillador de punta recta No. 1
Destornillador de estrella No. 3

F 32 51 025
Coches sin Soundsystem:
Destrabar la cubierta (1) hacia atrás, en dirección de la flecha.

F 32 51 026
Desenroscar el tornillo y retirar el revestimiento exterior.

F 32 51 027
Coches con Soundsystem:
Desenroscar el tornillo para chapa (1).

F 32 51 028
Desprender cuidadosamente el altavoz (1) haciendo palanca con un destornillador pequeño en la esquina superior.

F 32 51 029
Desenchufar cuidadosamente los cables del altavoz (flechas).

32 51 030
Desenroscar el tornillo (1) y extraer la carcasa de altavoz hacia la derecha arriba, en dirección de la flecha. Desenroscar el tornillo de fijación (2) del revestimiento exterior. Quitar el revestimiento exterior.

F 30 51 031
Montar el retrovisor exterior
Interconectar los conectores (1, 2).
Nota:
La conexión enchufada (1) va retraída en la zona del lugar de montaje.
El punto azul identifica el retrovisor con calefacción.

F 32 51 032
Presentar el retrovisor exterior y fijarlo con arandela (1) y tornillo (2).
Indicación de montaje:
Los bulones de posicionamiento del retrovisor deben incidir en los taladros previstos para ellos en la puerta.

F 32 51 033
Coches sin Soundsystem:
Presentar el revestimiento (1) y desplazarlo hacia la izquierda abajo, en dirección de la flecha.
Nota:
Los dos bulones de fijación deben quedar encastrados en la puerta.

F 32 51 034
Indicación de montaje:
El revestimiento (1) debe quedar en la ranura de la junta de goma (2).

F 32 51 035
Coches con Soundsystem
Insertar la carcasa de altavoz (1) de arriba a la derecha hacia abajo a la izquierda, en dirección de la flecha.
Colocar el tornillo de fijación.

F 32 51 036
Indicación de montaje:
La carcasa de altavoz (1) debe incidir en la ranura de la junta de goma (2).

F 32 51 037
Enchufar los cables del altavoz.
Enganchar el altavoz (1) primero abajo y luego hacerlo encastrar arriba.

F 32 51 038
Enroscar el tornillo para chapa (1).

Conectar el encendido y comprobar el funcionamiento.

source: www.ow.no

Istruzioni per il montaggio dello specchio esterno orientabile elettricamente (lato passeggero)
BMW Serie 7 E32

F 32 51 024
Tutte le operazioni sono rappresentate sul modello guida sinistra.
Nel modello guida destra diversi lavori andranno eseguiti specularmente.

Attrezzi necessari:

chiave a brugola da 6 mm
cacciavite per intaglio a croce n° 1
cacciavite per intaglio semplice n° 1
cacciavite per intaglio a croce n° 3

F 32 51 025
Nelle vetture senza Sound System:
sfilare la copertura (1) all'indietro, nel senso indicato dalla freccia.

F 32 51 026
Svitare ed estrarre la vite (1). Togliere il rivestimento esterno.

F 32 51 027
Nelle vetture con Sound System:
svitare ed estrarre la vite Parker (1).

F 32 51 028
Estrarre l'altoparlante (1) facendo cautamente leva nell'angolo superiore con un piccolo cacciavite.

F 32 51 029
Sfilare con cautela i cavi dell'altoparlante (vedi freccia).

F 32 51 030
Svitare ed estrarre la vite (1) e sfilare la scatola dell'altoparlante verso l'alto a destra, nella direzione indicata dalla freccia. Svitare ed estrarre la vite di fissaggio (2) del rivestimento esterno. Togliere il rivestimento esterno.

F 30 51 031
Montaggio dello specchio esterno
Collegare le spine (1, 2).
Avvertenza:
la spina di collegamento (1) è legata indietro nella zona del montaggio.
Il punto di marcatura blu contraddistingue lo specchio esterno riscaldabile.

F 32 51 032
Applicare lo specchio e fissarlo con la vite (2) e la rondella (1).
Avvertenza per il montaggio:
i perni di posizionamento dello specchio devono trovarsi nei fori appositamente previsti nella porta.

F 32 51 033
Nelle vetture senza Sound System:
applicare il rivestimento (1) e spingerlo verso sinistra in basso nella direzione indicata dalla freccia.
Avvertenza:
entrambi i perni di fissaggio devono essere ancorati nella porta.

F 32 51 034
Avvertenza per il montaggio:
il rivestimento (1) deve trovarsi inserito nella scanalatura della guarnizione in gomma (2).

F 32 51 035
Nelle vetture con Sound System:
infilare la scatola dell'altoparlante (1) da destra in alto verso sinistra in basso, nella direzione indicata dalla freccia.
Applicare la vite di fissaggio.

F 32 51 036
Avvertenza per il montaggio:
la scatola dell'altoparlante (1) deve trovarsi inserita nella scanalatura della guarnizione in gomma (2).

F 32 51 037
Infilare i cavi dell'altoparlante.
Agganciare dapprima in basso l'altoparlante (1), quindi innestarlo in posizione nella parte superiore.

F 32 51 038
Avvitare la vite Parker (1).

F 32 51 038
Inserire l'accensione ed eseguire il controllo del funzionamento.

source: www.ow.no

Monteringsanvisning: El-inställbar ytterspegel (passagerarsida)
BMW 7-serien E 32

F 32 51 024
Alla arbeten visas på en vänsterstyrd modell.
Hos högerstyrda bilar måste vissa arbeten utföras spegelvänt.

Erforderliga verktyg:
Insexnyckel 6 mm
Kryssmejsel nr 1
Skruvmejsel nr 1
Kryssmejsel nr 3

F 32 51 025
Bilar utan Soundsystem:
Dra av avtäckningen (1) bakåt i pilriktningen.

F 32 51 026
Skruva ut skruven (1). Ta bort ytterklädseln.

F 32 51 027
Bilar med Soundsystem:
Skruva ut plåtskruven (1).

F 32 51 028
Lossa högtalaren (1) försiktigt med en liten skruvmejsel på övre hörnet.

F 32 51 029
Dra försiktigt av högtalarkabeln (pil)

F 32 51 030
Skruva ut skruven (1) och dra ut högtalarhuset åt höger i pilriktningen. Skruva ut fästskruven (2) för ytterklädseln. Ta bort ytterklädseln.

F 32 51 031
Montering av ytterspegeln
Sätt ihop stickanslutningarna (1 och 2).
OBS:
Stickanslutningen (1) är tillbakabunden vid monteringsplatsen.
En blå markeringspunkt kännetecknar el-ytterspegeln.

F 32 51 032
Sätt an ytterspegeln och skruva fast den med bricka (1) och skruv (2).
OBS vid montering:
Spegelns positioneringsbultar skall vara i de härför avsedda hålen i dörren.

F 32 51 033
Bilar utan Soundsystem:
Sätt an klädseln (1) och skjut den nedåt åt vänster i pilriktningen.
OBS:
Båda gummifästbultar måste vara förankrade i dörren.

F 32 51 034
OBS vid montering:
Klädseln (1) skall sitta i tätningsgummits (2) spår.

F 32 51 035
Bilar med Soundsystem
Sätt fast högtalarhuset (1) uppifrån höger nertill vänster i pilriktningen.
Sätt in fästskruven.

F 32 51 036
OBS vid montering:
Högtalarhuset (1) skall sitta i tätningsgummits (2) spår.

F 32 51 037
Sätt fast högtalarkabeln.
Fäst högtalaren (1) först nedtill och låt den sedan gå i ingrepp upptill.

F 32 51 038
Skruva in plåtskruven (1).

Slå till tändningen och gör en funktionskontroll.

source: www.ow.no

Montagehandleiding elektrisch verstelbare buitenspiegel (rechts)
BMW 7-serie E32

F 32 51 024
Alle werkzaamheden gelden voor een auto met links stuur.
Bij een auto met rechts stuur moeten de diverse werkzaamheden in spiegelbeeld worden uitgevoerd.

Benodigd gereedschap:
Inbussleutel 6 mm
Kruiskopschroevedraaier nr. 1
Schroevedraaier nr. 1
Kruiskopschroevedraaier nr. 3

F 32 51 025
Bij auto's zonder Sound-System:
Schuif de afdekking (1) naar achteren in de richting van de pijl los.

F 32 51 026
Draai de schroef (1) los. Verwijder de buitenste afdekking.

F 32 51 027
Bij auto's met Sound-System:
Draai de plaatschroef (1) los.

F 32 51 028
Maak de luidspreker (1) m.b.v. een kleine schroevedraaier voorzichtig aan de bovenzijde los.

F 32 51 029
Trek de luidsprekerdraden (pijlen) los.

F 32 51 030
Verwijder de schroef (1) en neem het luidsprekerhuis naar rechts en naar boven in de richting van de pijl los. Verwijder de bevestigingsschroef (2) van de buitenste afdekking. Verwijder de buitenste afdekking.

F 32 51 031
Buitenspiegel monteren
Sluit de stekkerverbindingen (1, 2) aan.
Opmerking:
De stekkerverbinding (1) is bij de montageplaats teruggebonden. De blauwe markeringspunt geeft de verwarmde buitenspiegel aan.

F 32 51 032
Breng de buitenspiegel op zijn plaats en zet hem met de ring (1) en schroef (2) vast.
Montagerichtlijn:
De afstelhefboom van de spiegel moet in de daarvoor aangebrachte gaten in het portier zitten.

F 32 51 033
Bij auto's zonder Sound-System:
Breng de afdekking (1) aan en schuif hem naar links en naar beneden in de richting van de pijl op zijn plaats.
Opmerking:
De beide rubber bevestigingspennen moeten in het portier zitten.

F 32 51 034
Montagerichtlijn:
De afdekking (1) moet in de groef van het rubber (2) zitten.

F 32 51 035
Bij auto's met Sound-System:
Schuif het luidsprekerhuis (1) van rechtsboven naar linksonder in de richting van de pijl op zijn plaats.
Breng de bevestigingsschroef aan.

F 32 51 036
Montagerichtlijn:
Het luidsprekerhuis (1) moet in de groef van het rubber (2) zitten.

F 32 51 037
Sluit de luidsprekerdraden aan.
Breng de luidspreker (1) aan de onderzijde op zijn plaats en druk hem vervolgens aan de bovenzijde vast.

F 32 51 038
Breng de plaatschroef (1) aan.

Zet het contact aan en controleer de werking van de spiegel.

source: www.ow.no