Teile und Zubehör - Einbauanleitung

Zusatzblatt zu Einbauanleitung Best.-Nr.: 01 29 9 789 568
Einbausatz BMW 6-CD-Wechsler Ai,
BMW 5er-Reihe E39

Wichtige Information !

- **Korrektur, Kapitel 2. und 6. für alle Fahrzeuge**
- **Ergänzung, Kapitel 1. und 6b. für Fahrzeuge ab 9/98**

Kapitel 1. Seite 2, **Notwendige Vorarbeiten am Fahrzeug**

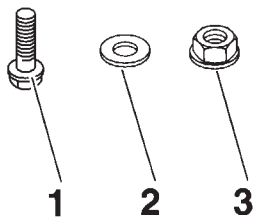

F 39 0019 B

Zusätzliche Vorarbeiten:
- Rücklicht links ausbauen

folgende Teile werden zusätzlich benötigt:

Position	Bezeichnung	Menge
1	Sechskantschraube mit Bund M6x20	1
2	Beilagscheibe ø6,4	1
3	Mutter mit Bund M6	2

Kapitel 2. Seite 3, **Übersicht Zusatzkabelbäume**

Zeile A2 entfällt, wird ersetzt durch:

A2	schwarzes 1poliges Stiftgehäuse **X6501** mit Doppelanschlag / Kl.30A56	rot/grün	Steckverbindung **X322** im Gepäckraum an der Seitenwand links, Steckplatz **PIN1**

Kapitel 6. Seite 5, **Stromversorgungskabel anschließen** (Nur Fahrzeuge ohne Stromversorgung für CD-Wechsler)

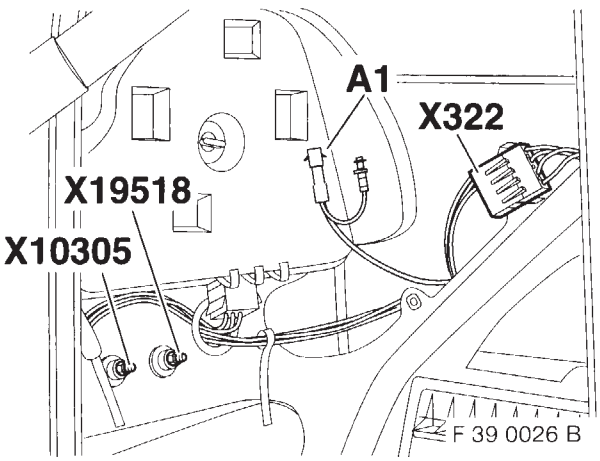

F 39 0026 B

Kapitel 6. entfällt und wird ersetzt durch:

Kapitel 6a. Stromversorgungskabel anschließen
(Nur Fahrzeuge ohne Stromversorgung für CD-Wechsler)

Weiße 12polige Steckverbindung **X322** trennen. Vorhandenen Buchsenkontakt aus dem Steckplatz **PIN4**, Kabelfarbe weiß/grau/gelb, des weißen 12poligen Buchsengehäuses **X322** auspinnen.
Den Buchsenkontakt vom Abzweig **A1**, des Stromversorgungskabels **A**, Kabelfarbe weiß/grau/gelb, in das weiße 12polige Buchsengehäuse **X322** in Steckplatz **PIN4** einpinnen.
Auf den ausgepinnten Buchsenkontakt wird das beiliegende schwarze 1polige Buchsengehäuse aufgesteckt und mit dem schwarzen 1poligen Stiftgehäuse des Abzweigs **A1**, des Stromversorgungskabels **A**, Kabelfarbe weiß/grau/gelb, zusammengesteckt.

Best.-Nr. 01 29 0 004 048 X/98 Printed in Germany
source: www.ow.no

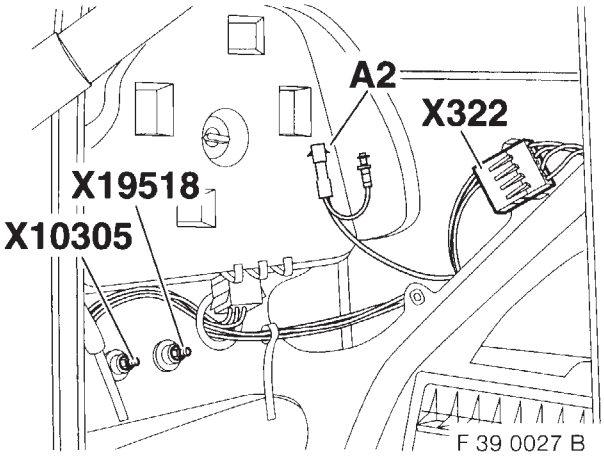

Vorhandenen Buchsenkontakt aus dem Steckplatz **PIN1**, Kabelfarbe rot/grün, des weißen 12poligen Buchsengehäuses **X322** auspinnen.
Den Buchsenkontakt vom Abzweig **A2**, des Stromversorgungskabels **A**, Kabelfarbe rot/grün, in das weiße 12polige Buchsengehäuse **X322** in Steckplatz **PIN1** einpinnen.
Auf den ausgepinnten Buchsenkontakt wird das beiliegende schwarze 1polige Buchsengehäuse aufgesteckt und mit dem schwarzen 1poligen Stiftgehäuse des Abzweigs **A2**, des Stromversorgungskabels **A**, Kabelfarbe rot/grün, zusammengesteckt.

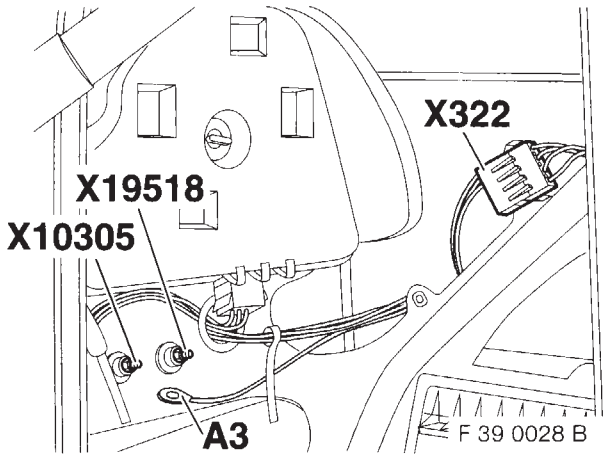

Abzweig **A3**, des Stromversorgungskabels **A**, Kabelfarbe braun, entlang des Fahrzeugkabelbaums zum Massestützpunkt **X19518** verlegen und festschrauben.

Abzweig **A4**, des Stromversorgungskabels **A**, schwarzes 3poliges Buchsengehäuse zum Einbauort des CD-Wechslers verlegen.

Sollten für den Masseanschluß bei Fahrzeugen ab Produktionsdatum 9/98 die Massebolzen X10305 oder X19518 nicht mehr vorhanden sein, ist wie in Kapitel 6b. vorzugehen: ◂

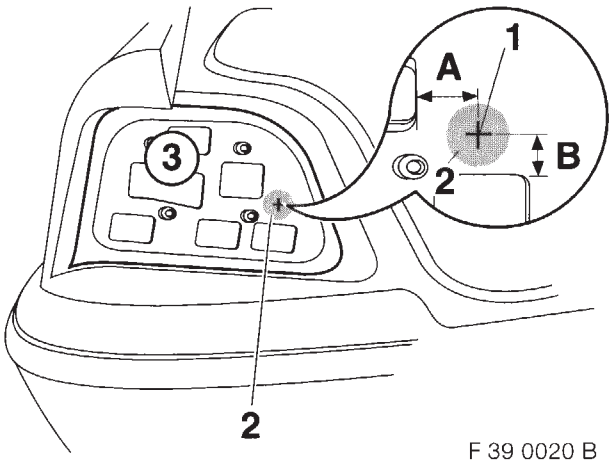

Kapitel 6b. Massepunkt anbringen
(Nur notwendig bei Fahrzeugen ab 9/98)

Bohrstelle (1) mit Körner markieren.

Maß **A**= 22 mm
Maß **B**= 17 mm

Fahrzeuglack und Grundierung im grauen Feld (2) ø 20 mm um die Bohrstelle (1) auf der Vorder-/ und Rückseite des Heckleuchtentopfs (3) entfernen. Blech **muß** im grauen Feld (2) blank sein, damit einwandfreier Kontakt möglich ist.

Vor der Durchführung der Bohrung ist darauf zu achten, daß die Kabel-/ und Steckerbefestigungen ausgeclipst werden und die Kabel von der Bohrstelle entfernt werden (Beschädigungsgefahr). ◂

Bohrung mit Durchmesser 6 mm durchführen.
Während des Bohrens anfallende Bohrspäne mit Staubsauger absaugen.
Anschließend Bohrung entgraten.

source: www.ow.no

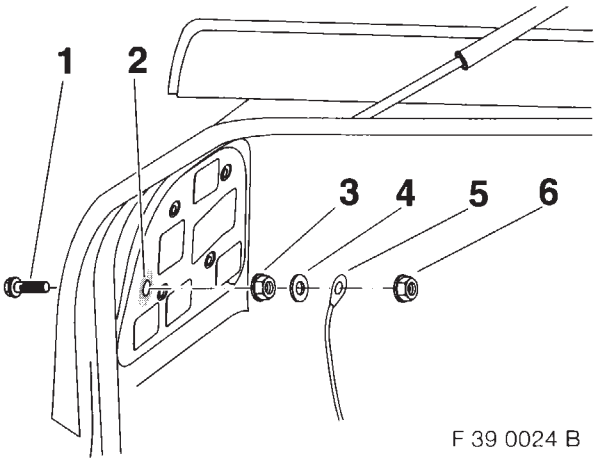

F 39 0024 B

Sechskantschraube mit Bund (1) von hinten in die angebrachte Bohrung (2) einschieben und mit Mutter M6 (3) fest verschrauben.
Beim späteren Anbringen des Masseanschlußkabels ist darauf zu achten, daß **zuerst** die Beilagscheibe (4) und erst dann die Kabelöse (5) des Masseanschlußkabels aufgeschoben wird.
Anschließend Kabelöse (5) des Masseanschlußkabels (Kabelschuh muß mit Kabelabgang zur Fahrzeugmitte zeigen) mit der zweiten Mutter M6 (6) befestigen.

▷ Nach dem Befestigungsvorgang sind alle Teile mit Korrosionsschutzmaßnahmen nach BMW Vorschrift zu behandeln ◀

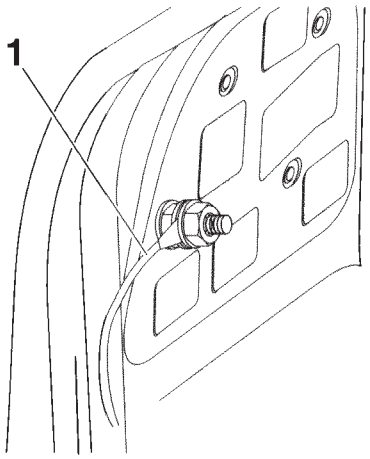

F 39 0025 B

Abbildung zeigt Endeinbaulage des Masseanschlußkabels.
Kabelstrang (1) muß zur Fahrzeugmitte zeigen.

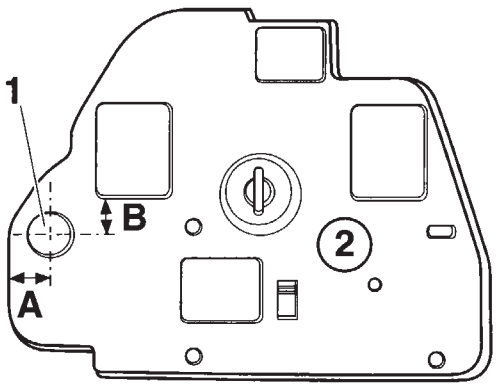

F 39 0023 B

Bohrstelle (1) auf Lampenträger links (2) aufzeichnen.

Maß **A**= 17 mm
Maß **B**= 11 mm

Bohrung mit Stufensenker ø18mm bohren.
Kante entgraten.
Rücklicht links und Lampenträger links einbauen.

Weiter mit Kapitel 7. Seite 5

source: www.ow.no

Parts and Accessories - Installation Instructions

Supplementary Information to Installation Instructions, Order No. 01 29 9 789 568
Installation Kit BMW 6-CD Changer Ai,
BMW 5 Series E39

Important information!

- **Correction, Sections 2. and 6. for all vehicles**
- **Addition, Sections 1. and 6b. for all vehicles as from 9/98**

Section 1. Page 2, **Vehicle preparation**

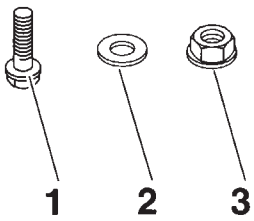

F 39 0019 B

Additional preparatory jobs:
- Remove left-hand tail light.

The following parts are additionally required:

Item	Description	Quantity
1	Hexagon collar screw M6 x 20	1
2	Washer, dia. 6.4	1
3	Collar nut M6	2

Section 2. Page 3, **Overview of auxiliary wiring harnesses**

A2 has been dropped and replaced by:

A2	Black 1-pin pin housing **X6501** with double connection / terminal 30A56	red/green	Plug connection **X322** in luggage compartment on a left-hand side panel, plug-in slot **PIN1**

Section 6. Page5, **Connect power supply cable** (only vehicles without power supply for CD changer).

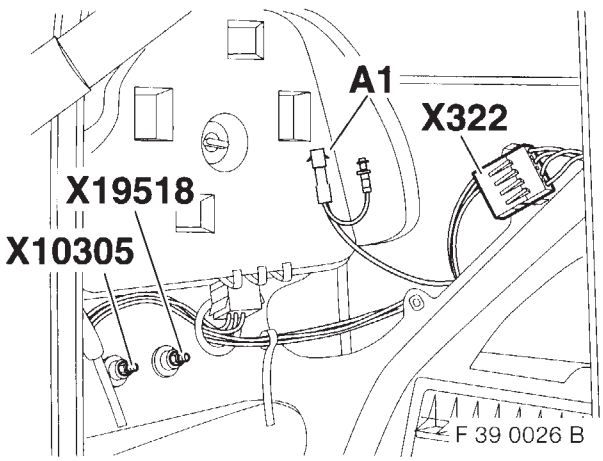

F 39 0026 B

Section 6 has been dropped and is replaced by:

Section 6a. Connecting power supply cable
(only vehicles without power supply for CD changer)

Disconnect white 12-pin plug connection **X322**.
Unplug existing socket contact from plug-in slot **PIN4,** white/grey/yellow wire, of white 12-pin socket housing **X322.**
Connect socket contact from branch **A1** of power supply cable **A**, white/grey/yellow wire, to white 12-pin socket housing **X322** at plug-in location **PIN4.**
The enclosed black 1-pin socket housing is connected to the unplugged socket contact and plugged together with the black 1-pin pin housing of branch **A1** of power supply cable **A**, white/grey/yellow wire.

source: www.ow.no

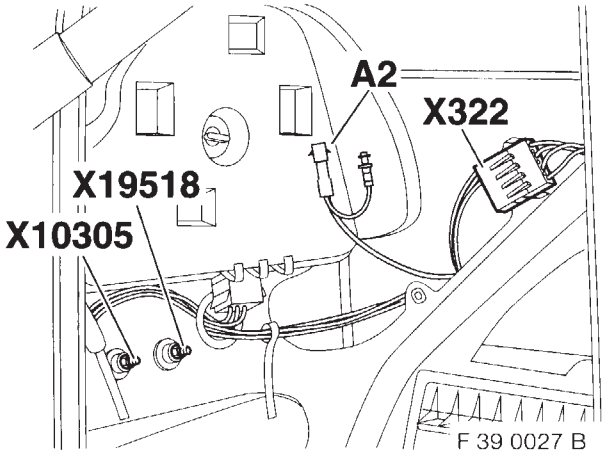

Unplug existing socket contact from plug-in slot **PIN1**, red/green wire, of 12-pin socket housing **X322**.
Plug socket contact of branch **A2** of power supply cable **A**, red/green wire, into white 12-pin socket housing **X322** into plug-in slot **PIN1**.
The enclosed black 1-pin socket housing is connected to the unplugged socket contact and plugged together with the black 1-pin pin housing of branch **A2** of power supply cable **A**, red/green wire.

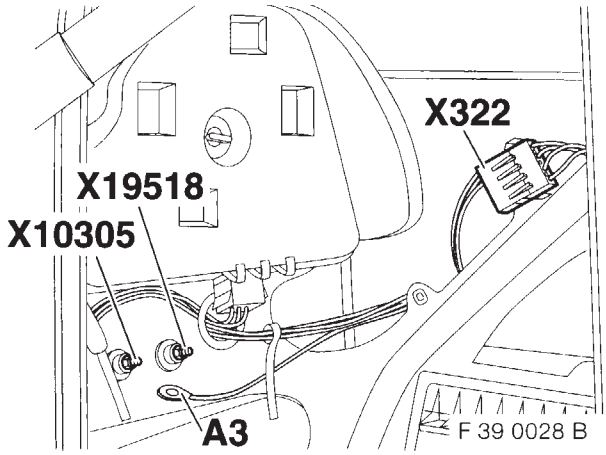

Route branch **A3** of power supply cable **A**, brown wire, along the vehicle wiring harness to ground terminal support **X19518** and firmly secure with screw.

Route branch **A4** of power supply cable **A**, black 3-pin socket housing to place of installation of CD changer.

Proceed as described in Section 6b if the ground pins X10305 or X19518 are no longer provided for the ground connection on vehicles as from production date 9/98: ◄

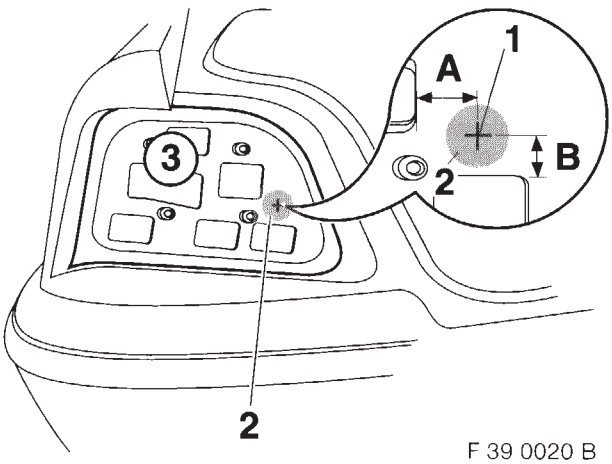

Section 6b. Fitting ground terminal point
(only necessary on vehicles as from 9/98)

Mark drilling point (1) with centre punch.

Dimension **A** = 22 mm
Dimension **B** = 17 mm

Remove vehicle paint and primer in grey area (2) 20 mm dia. about the drilling point (1) on the front and rear of the tail light unit (3). The sheet metal **must** be bright in the grey area (2) to ensure effective contact.

Particular care must be taken before drilling the hole to ensure that the cable and plug connector securing elements are unclipped and the cables are moved away from the drilling point (risk of damage). ◄

Drill hole to 6 mm diameter.
Extract metal chips while drilling with a vacuum cleaner.
Deburr hole.

source: www.ow.no

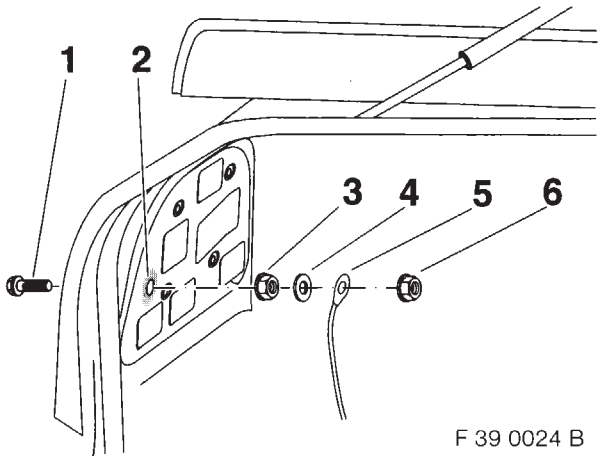

F 39 0024 B

Screw hexagon collar screw (1) into drilled hole (2) from behind and firmly secure with M6 nut (3). Particular care must be taken when subsequently fitting the ground connection cable to ensure that the washer (4) is fitted **first** and then followed by the cable eye (5) of the ground connection cable. Now secure cable eye (5) of ground connection cable (wiring outlet of cable shoe must face towards centre of vehicle) with the second M6 nut (6).

After fitting, all parts must be subject to corrosion protection treatment in accordance with BMW specifications.◀

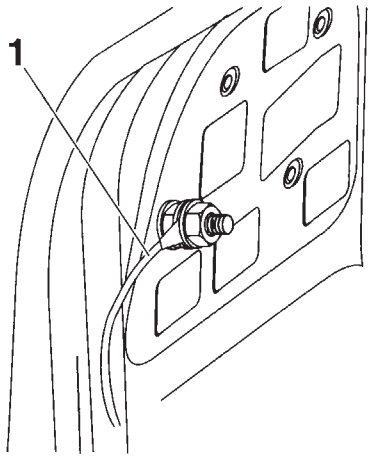

F 39 0025 B

The illustration shows the final installation position of the ground connection cable.
Wiring loom (1) must face towards the centre of the vehicle.

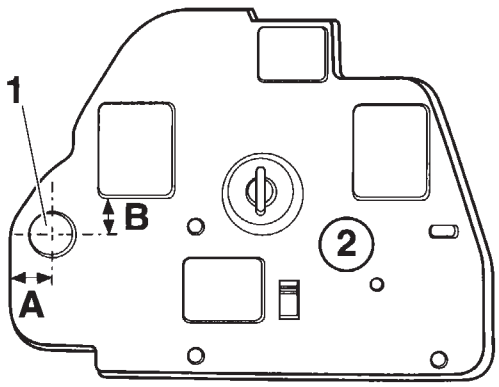

F 39 0023 B

Mark drilling point (1) on left-hand lamp carrier (2).

Dimension **A** = 17 mm
Dimension **B** = 11 mm

Drill hole with 18 mm core drill.
Deburr edges.
Install left tail light and left lamp carrier.

Continue with Section 7, Page 5.

source: www.ow.no

Pièces et accessoires - Instructions de montage

Feuille supplémentaire aux instructions de montage référence : 01 29 9 789 568
Kit de montage BMW Changeur 6 CD Ai, BMW série 5 E39

Information importante !

- **Correction chapitre 2 et 6 pour tous les véhicules**
- **Complément chapitre 1 et 6b pour véhicules depuis 9/98**

Chapitre1. Page 2, **Préparatifs nécessaires sur le véhicule**

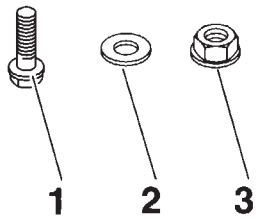

F 39 0019 B

Préparatifs supplémentaires :
- Déposer le feu arrière gauche.

Les pièces suivantes sont également nécessaires :

Position	Désignation	Quantité
1	Vis six pans à embase M6x20	1
2	Rondelle ø 6,4	1
3	Ecrou à embase M6	2

Chapitre 2. Page 3, **Présentation des faisceaux de câbles supplémentaires**

La ligne 2 est supprimée et remplacée par :

A2	Boîtier mâle 1 pôle noir **X6501** avec butée double / borne 30A56	rouge/vert	Connecteur **X322** dans le coffre à bagages sur le panneau latéral gauche, emplacement **broche 1**

Chapitre 6. Page 5, **Raccordement du câble d'alimentation** (seulement véhicules sans alimentation pour le changeur de CD)

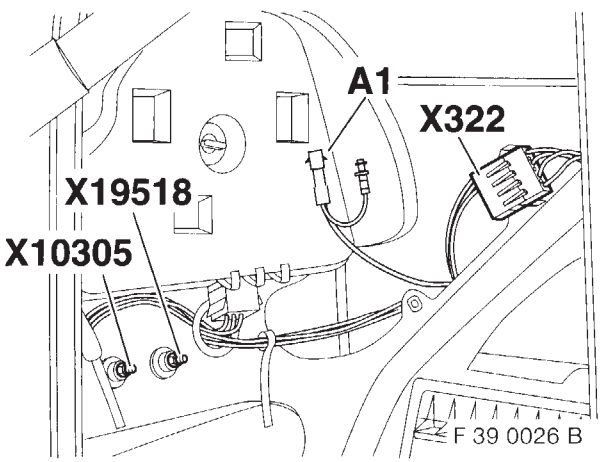

F 39 0026 B

Le chapitre 6 est supprimé et remplacé par :

Chapitre 6a. Raccordement du câble d'alimentation (seulement véhicules sans alimentation pour le changeur de CD)

Débrancher le connecteur **X322** 12 pôles blanc.
Débrocher le contact femelle existant de l'emplacement **broche 4**, couleur de câble blanc/gris/jaune, du boîtier femelle 12 pôles blanc **X322.**
Brancher le contact femelle du circuit **A1**, du câble d'alimentation **A**, couleur de câble blanc/gris/jaune, dans le boîtier femelle 12 pôles blanc **X322** sur l'emplacement **broche 4**.
Brancher le boîtier femelle 1 pôle noir fourni sur le contact femelle devenu libre et l'assembler avec le boîtier mâle 1 pôle noir du circuit **A1**, du câble d'alimentation **A**, couleur blanc/gris/jaune.

source: www.ow.no

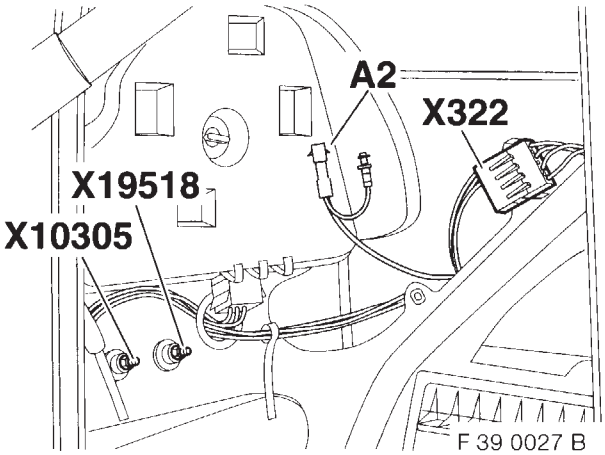

Débrocher le contact femelle existant de l'emplacement **broche 1**, couleur de câble rouge/vert, du boîtier femelle 12 pôles blanc **X322.**
Brancher le contact femelle du circuit **A2** du câble d'alimentation **A**, couleur de câble rouge/vert, sur le boîtier femelle 12 pôles blanc **X322** à l'emplacement **broche 1**.
Brancher le boîtier femelle 1 pôle noir fourni sur le contact femelle devenu libre et l'assembler avec le boîtier mâle 1 pôle noir du circuit **A2** du câble d'alimentation **A**, couleur de câble rouge/vert.

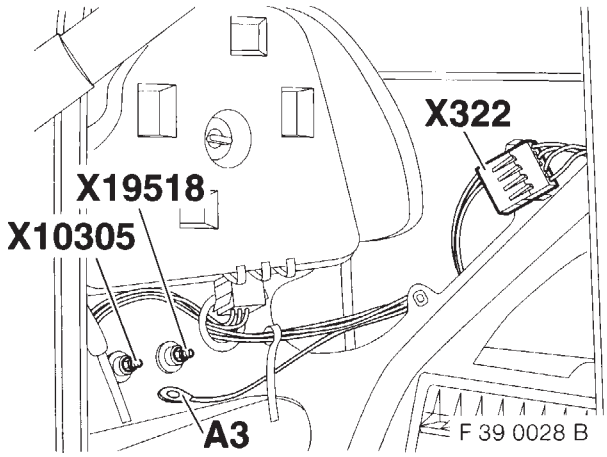

Faire passer le circuit **A3**, du câble d'alimentation **A**, couleur de câble brun, le long du faisceau de bord en direction du point de reprise de la masse **X19518** et le visser.

Faire passer le circuit **A4**, du câble d'alimentation **A**, boîtier femelle 3 pôles noir en direction de l'emplacement du changeur de CD.

Si l'axe de masse X10305 ou X19518 n'existe plus pour le raccordement à la masse sur les véhicules fabriqués depuis 9/98, procéder alors comme décrit au chapitre 6b. ◂

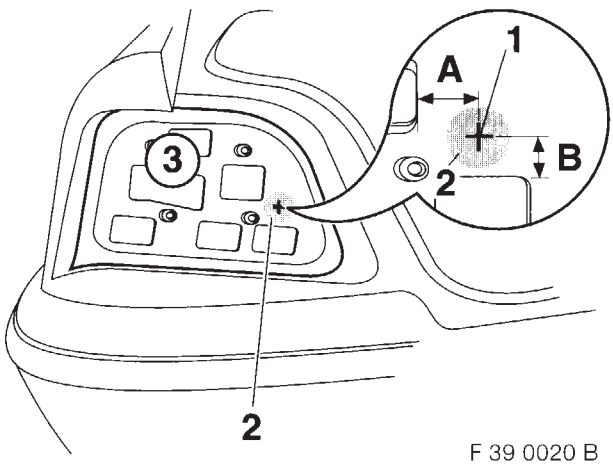

Chapitre 6b. Montage du point de masse
(seulement nécessaire sur véhicules depuis 9/98)

Repérer le point de perçage (1) au pointeau.

Cote **A** = 22 mm
Cote **B** = 17 mm

Retirer la peinture et l'apprêt dans la zone en gris (2) ø 20 mm autour du point de perçage (1) à l'avant et à l'arrière du logement du feu arrière (3). La tôle **doit** être à nue dans la zone grise (2) pour permettre un contact parfait.

Avant de réaliser le perçage, faire attention à déclipser les fixations des câbles et des connecteurs et à éloigner les câbles de la zone de perçage (risque d'endommagement). ◂

Percer le trou au diamètre de 6 mm. Aspirer les copeaux du perçage avec un aspirateur.
Ebavurer ensuite le trou.

source: www.ow.no

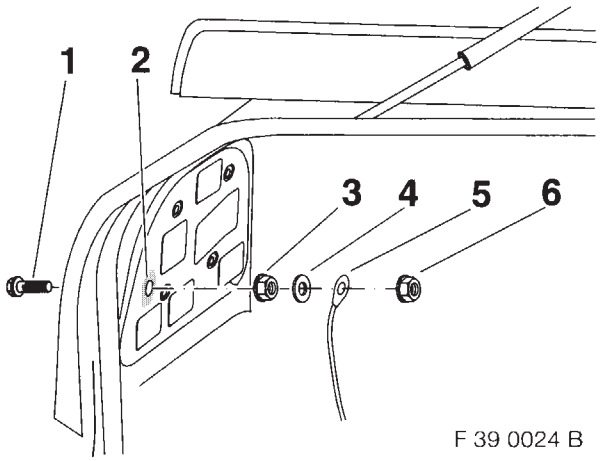

F 39 0024 B

Introduire la vis six pans à embase (1) par l'arrière dans le trou réalisé (2) et la fixer avec l'écrou M6 (3). Au cours du montage ultérieur du câble de masse, faire attention à mettre en place **d'abord** la rondelle (4) puis la cosse (5) du câble de masse. Fixer ensuite la cosse (5) du câble de masse (la cosse doit être dirigée avec la sortie du câble vers le centre du véhicule) à l'aide du second écrou M6 (6).

▷ Après fixation, traiter toutes les pièces contre la corrosion conformément aux spécifications BMW. ◁

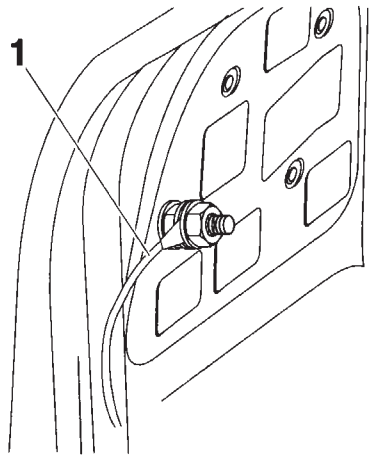

F 39 0025 B

La figure montre la position de montage finale du câble de masse.
Le câble (1) doit être dirigé vers le centre du véhicule.

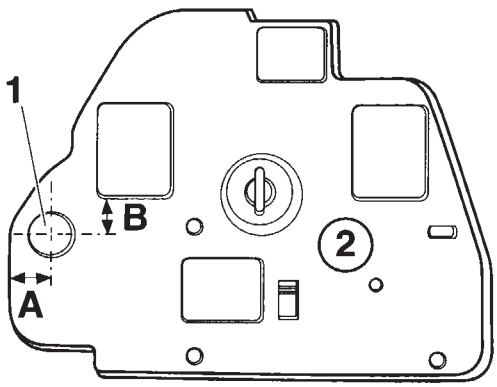

F 39 0023 B

Tracer le point de perçage (1) sur le support de lampe côté gauche (2).

Cote **A** = 17 mm
Cote **B** = 11 mm

Percer le trou avec un foret étagé ø 18 mm.
Ebavurer le bord du trou.
Monter le feu arrière gauche et le support de lampe gauche.

Poursuivre au chapitre 7 page 5.

source: www.ow.no

Onderdelen en accessoires - Montagehandleiding

Aanvullingsblad bij montagehandleiding best.-nr.: 01 29 9 789 568
Inbouwset BMW 6-CD wisselaar Ai,
BMW 5-serie E39

Belangrijke informatie !

- **Correcties hoofdstukken 2 en 6 voor alle voertuigen**
- **Aanvulling hoofdstukken 1 en 6b voor voertuigen v.a. 9/98**

Hoofdst1. pag. 2, **Vereiste voorbereidende werkzaamheden**

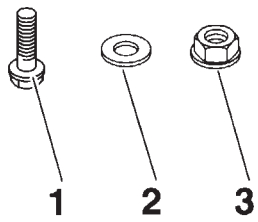

F 39 0019 B

Bijkomende voorbereidende werkzaamheden:
- Het linker achterlicht uitbouwen.

Bovendien worden de volgende delen benodigd:

Positie	Benaming	Aantal
1	Zeskantbout met flens M 6 x 20	1
2	Onderlegring ø 6,4	1
3	Moer met flens M 6	2

Hoofdst 2. pag. 3, **Overzicht extra draadbomen**

De regel A2 komt te vervallen en wordt vervangen door:

A2	zwart 1-polig pen-huis **X6501** met dubbele aanslag / kl. 30A56	rood/groen	stekkerverbinding **X322** in bagageruimte aan linker zijwand, aansluitpositie **PIN 1**

Hoofdst 6. pag. 5, **Voedingskabel aansluiten** (uitsluitend voertuigen zonder voeding voor CD-wisselaar)

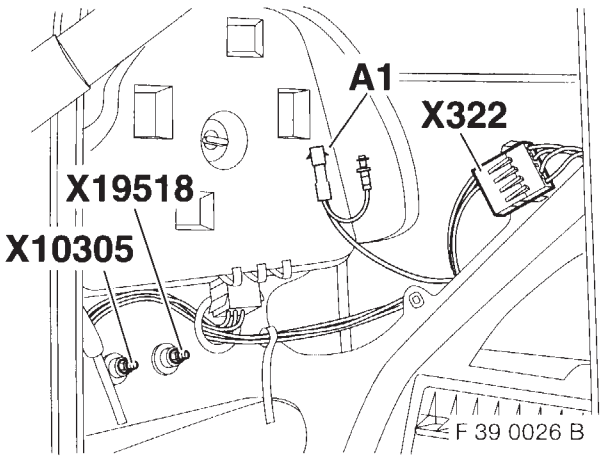

F 39 0026 B

Hoofdstuk 6 komt te vervallen en wordt vervangen door:

Hoofdstuk 6a. Voedingskabel aansluiten
(uitsluitend voertuigen zonder voeding voor CD-wisselaar)

De witte 12-polige connectorverbinding **X322** uit elkaar halen.
De bestaande contactbus uit aansluitpositie **PIN 4**, kabelkleur wit/grijs/geel, van het witte 12-polige bussenhuis **X322** uitpinnen.
De contactbus van de aftakking **A1** van de voedingskabel **A**, kabel-kleur wit/grijs/geel, in het witte 12-polige bussenhuis **X322** in aansluitpositie PIN 4 inpinnen.
Het meegeleverde zwarte 1-polige bushuis op de uitgepinde contactbus aanbrengen en op het zwarte 1-polige penhuis van aftakking A1 van de voedingskabel **A**, kabelkleur wit/grijs/geel, aansluiten.

source: www.ow.no

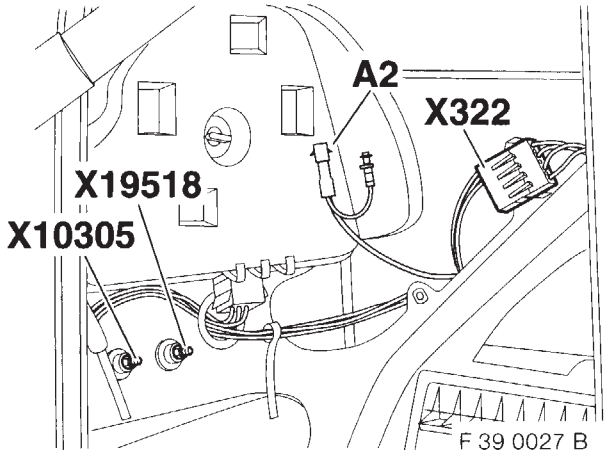

De bestaande contactbus uit aansluitpositie **PIN 1**, kabelkleur rood/groen, van het witte 12-polige bussenhuis **X322** uitpinnen.
De contactbus van de aftakking **A2** van de voedingskabel A, kabel-kleur rood/groen, in het witte 12-polige bussenhuis **X322** in aansluitpositie **PIN1** inpinnen.
Het meegeleverde zwarte 1-polige bushuis op de uitgepinde contactbus aanbrengen en op het zwarte 1-polige penhuis van aftakking **A2** van de voedingskabel **A**, kabelkleur rood/groen, aansluiten.

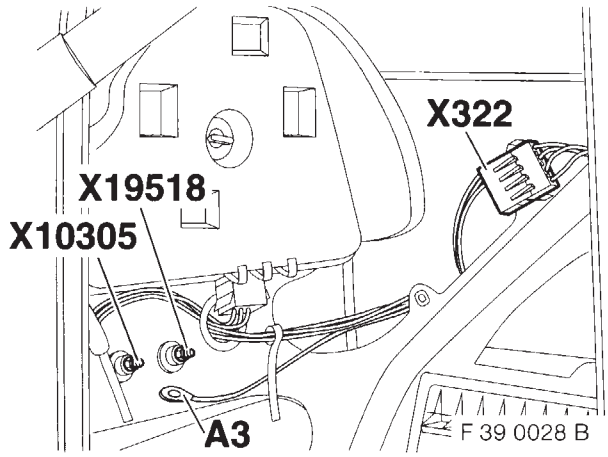

De aftakking **A3** van de voedingskabel **A**, kabelkleur bruin, langs de voertuigdraadboom naar het massasteunpunt **X19518** installeren en vastschroeven.

De aftakking **A4** van de voedingskabel **A**, het zwarte 3-polige bussenhuis, naar de plaats van inbouw van de CD-wisselaar installeren.

Indien de massapennen X10305 of X19518 bij voertuigen v.a. produktiedatum 9/98 voor de massa-aansluiting niet meer beschikbaar zijn, dient volgens hoofdstuk 6b te worden gehandeld: ◄

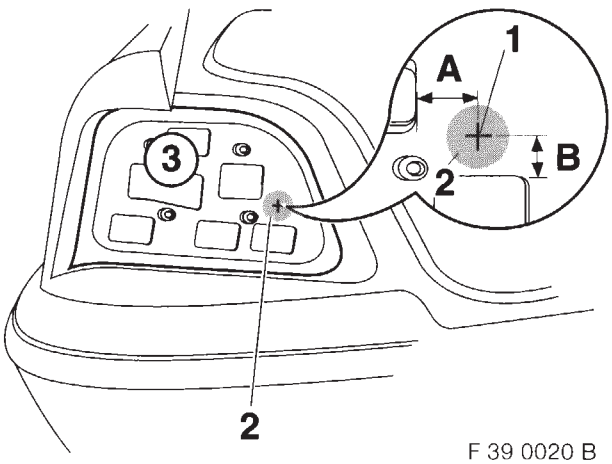

Hoofdstuk 6b. Massa-aansluitpunt aanbrengen
(slechts vereist bij voertuigen v.a. 9/98)

De boorpositie (1) met een centerpons merken.

Maat **A** = 22 mm
Maat **B** = 17 mm

De voertuiglak en de primerlaag in het grijs gemerkte gebied (2) ø 20 mm rondom de boorpositie (1) aan de voor- en achterkant van de achterlichtkuip (3) verwijderen. Het plaatwerk **moet** in het grijs gemerkte gebied (2) geheel blankgeschuurd zijn om goed elektrisch contact te garanderen.

Vóór het boren erop letten dat de kabel- en connectorbevestigingen uitgeclipst worden en de kabels van de plaats waar geboord wordt verwijderd worden (gevaar van beschadiging). ◄

De boring van een diemeter van 6 mm aanbrengen. Tijdens het boren ontstaande boorspanen met een stofzuiger opzuigen.
Vervolgens de boringsranden afbramen.

source: www.ow.no

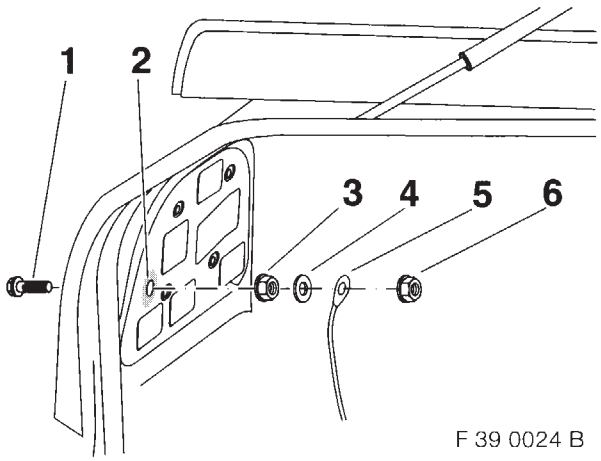

F 39 0024 B

De zeskantbout met flens (1) van achteren in de aangebrachte boring (2) inschuiven en met een moer M 6 (3) vast monteren.
Bij het later aanbrengen van de massa-aansluitkabel erop letten dat **eerst** de onderlegring (4) en pas daarna het kabeloog (5) van de massa-aansluitkabel geplaatst wordt. Vervolgens met de tweede moer M 6 (6) het kabeloog (5) van de massa-aansluitkabel bevestigen (de kabelschoen moet met de aangesloten kabel naar het midden van het voertuig gericht zijn).

▷ Na het bevestigen alle delen met maatregelen ter bescherming tegen corrosie volgens BMW-voorschrift behandelen. ◀

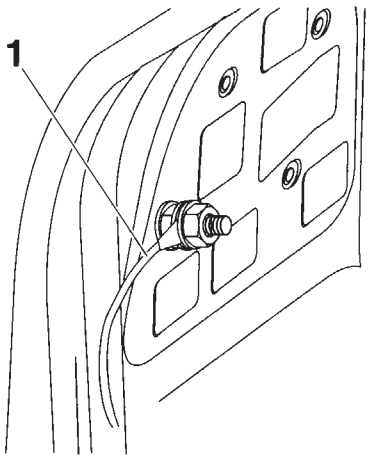

F 39 0025 B

De afbeelding laat de inbouwstand van de massa-aansluitkabel zien.
De aangesloten kabel (1) moet naar het midden van het voertuig wijzen.

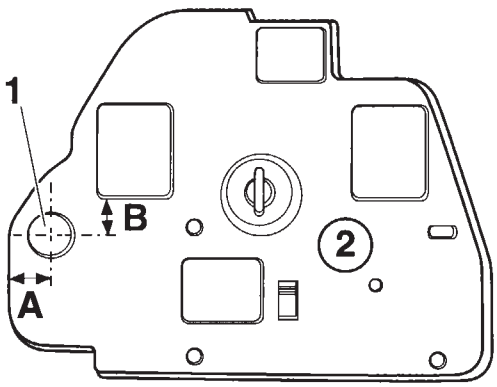

F 39 0023 B

De boorpositie (1) op de linker lampenhouder (2) aftekenen.

Maat **A** = 17 mm
Maat **B** = 11 mm

De boring met een getrapte boor ø 18 mm boren.
De boringsrand afbramen.
Het linker achterlicht en de linker lampenhouder weer inbouwen.

Vervolg met hoofdstuk 7, pag. 5.

source: www.ow.no

Delar och tillbehör - Monteringsanvisning

Tilläggsblad till monteringsanvisningen best.-nr 01 29 9 789 568
Monteringssats BMW 6-CD-växlare Ai,
BMW 5-serien E39

Viktig information!

- **Korrigering, kapitel 2 och 6 för alla bilar**
- **Komplettering, kapitel 1 och 6b för alla bilar från och med 9/98**

Kapitel 1. Sidan 2, **Erforderliga förarbeten på bilen**

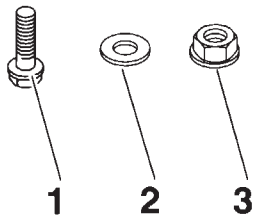

F 39 0019 B

Extra förarbeten:
- Demontera bakljuset till vänster

Följande delar behövs dessutom:

Pos	Beteckning	Mängd
1	Sexkantskruv med fläns M6 x 20	1
2	Mellanläggsbricka ø 6,4	1
3	Mutter med fläns M6	2

Kapitel 2. Sidan 3, **Översikt över extra kabelstammar**

Rad A2 utgår, ersätts med:

A2	svart 1-poligt stiftkontakthus **X6501** med dubbelanslag / Kl. 30A56	röd/grön	Insticksanslutning **X322** i bagagerummet vänster, kontaktplats **STIFT 1**

Kapitel 6. Sidan 5, **Anslut strömförsörjningskabeln** (endast bilar utan strömförsörjning för CD-växlare)

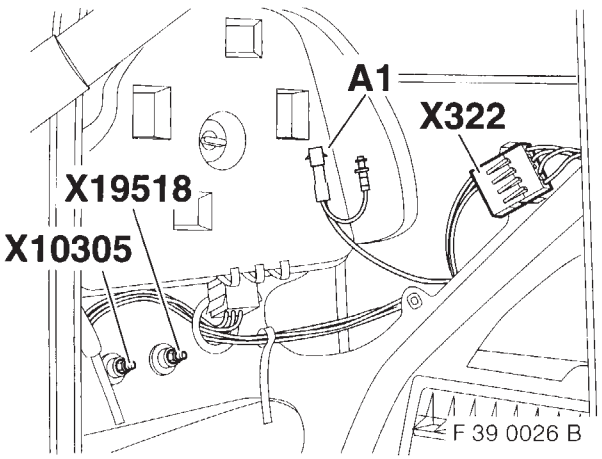

F 39 0026 B

Kapitel 6 utgår och ersätts med:

Kapitel 6a. Anslutning av strömförsörjningskabeln
(endast bilar utan strömförsörjning för CD-växlare)

Drag loss den vita 12-poliga insticksanslutningen **X322.**
Lirka ur befintlig bussningskontakt ur hylskontakthusets **X322** vita 12-poliga kontaktplats **STIFT 4** (kabelfärg: vit/grå/gul).
Stick in strömförsörjningskabelns **A** bussningskontakt från förgrening **A1** (kabelfärg: vit/grå/gul) i det vita 12-poliga hylskontakthuset **X322** i kontaktplats **STIFT 4.**
Stick på det bifogade svarta 1-poliga hylskontakthuset på den utdragna bussningskontakten och stick ihop den med försörjningskabelns **A** svarta 1-poliga stiftkontakthus från förgrening **A1** (kabelfärg: vit/grå/gul).

source: www.ow.no

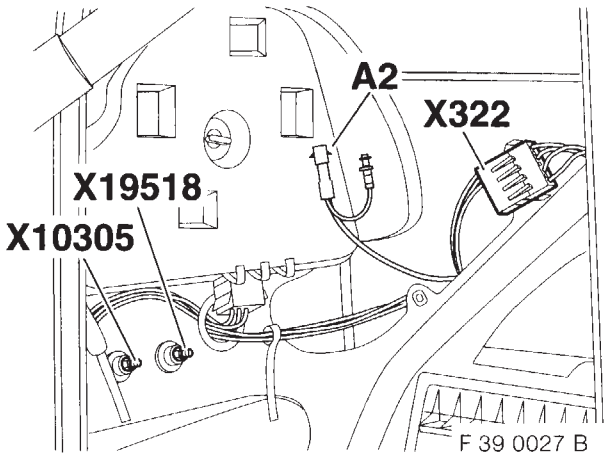

Drag ut den befintliga bussningskontakten ur kontaktplats **STIFT 1** (kabelfärg: röd/grön) från det vita 12-poliga hylskontakthuset **X322.**
Stick in strömförsörjningskabelns **A** bussnings-kontakt från förgrening **A2** (kabelfärg: röd/grön) i det vita 12-poliga hylskontakthuset **X322** i kontakt-plats **STIFT 1**.
Stick på det bifogade svarta 1-poliga hylskontakt-huset på den utdragna bussningskontakten och stick ihop den det svarta 1-poliga stiftkontakthuset på förgrening **A2** (kabelfärg: röd/grön) från försörjningskabeln **A**.

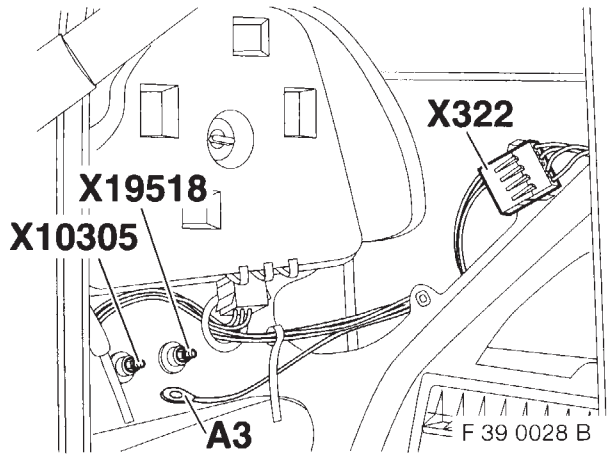

Drag strömförsörjningskabelns **A** förgrening **A3** (kabelfärg: brun) längs med bilens kabelstam till jordanslutningspunkten **X19518** och skruva fast den.

Drag strömförsörjningskabelns **A** förgrening **A4**, svart 3-poligt hylskontakthus till CD-växlarens monteringsplats.

Om jordbultarna X10305 eller X19518 för jordanslutningen inte längre finns i bilar från och med produktionsdatumet 9/98, går man tillväga enligt beskrivningen i kapitel 6b: ◄

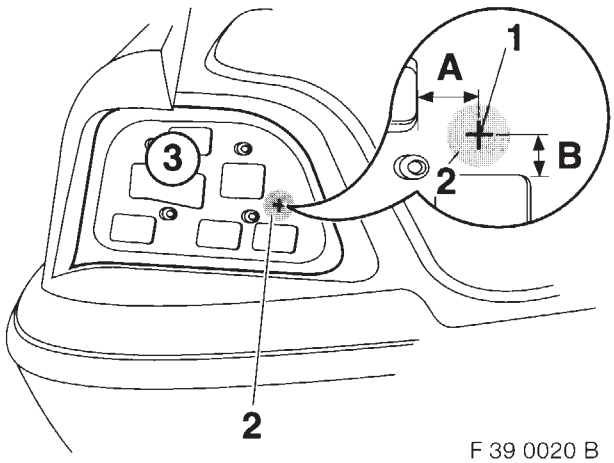

Kapitel 6b. Ny jordanslutningspunkt
(erfordras endast i bilar från och med 9/98)

Markera borrstället (1) med körnare.

Mått **A** = 22 mm
Mått **B** = 17 mm

Avlägsna billack och grundfärg inom det 20 mm stora schatterade området runt borrstället (2) på fram- och baksidan av bakljusinsatsen. Plåten **måste** vara blank inom det schatterade fältet (2) för att ge bästa möjliga kontakt.

Innan borrningen utförs skall man se till att kabel- och insticksfastsättningarna är urhakade och kabeln tagits bort från borrstället (risk för skador). ◄

Borra ett hål med en diameter på 6 mm.
Sug upp borrspånen med en dammsugare under borrningen.
Grada därefter av borrhålet.

source: www.ow.no

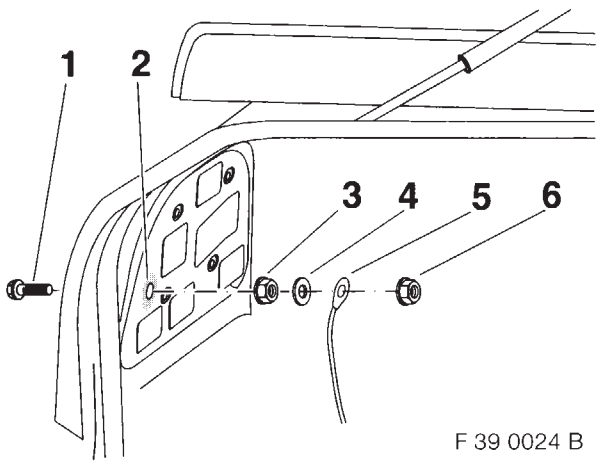

F 39 0024 B

Skjut in sexkantskruven med fläns (1) bakifrån i det gjorda borrhålet (2) och skruva fast med muttern M6 (3).
När man senare sätter fast jordanslutningskabeln skall man se till, att **först** skjuta på mellanläggsbrickan och sedan jordanslutningskabelns kabelögla (5).
Sätt sedan fast jordanslutningskabelns kabelögla (5) (kabelskon måste med kabelutgången peka mot bilens mitt) med de två muttrarna M6 (6).

▷ Efter fastsättningen skall alla delar behandlas med korrosionsskydd enligt BMW föreskrift. ◀

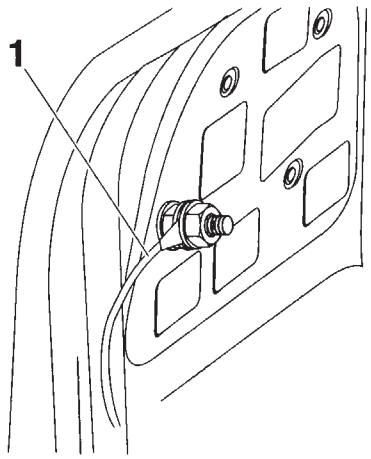

F 39 0025 B

Bilden visar jordanslutningskabelns slutliga monteringsläge.
Kabelsträngen (1) måste peka mot bilens mitt.

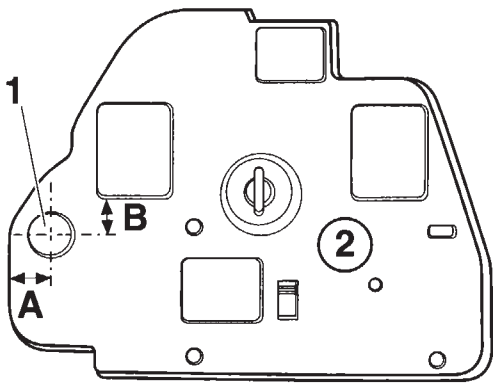

F 39 0023 B

Markera borrstället (1) på lamphållaren till vänster (2).

Mått **A** = 17 mm
Mått **B** = 11 mm

Borra hålet med stegförsänkare till ø 18 mm.
Grada av kanterna.
Montera bakljuset till vänster och lamphållaren till vänster.

Fortsätt med kapitel 7, sidan 5.

source: www.ow.no

Ricambi e accessori - Istruzioni per il montaggio

Il foglio supplementare delle istruzioni per il montaggio n° cat. 01 29 9 789 568 Kit di montaggio cambia-CD a 6 vani Ai BMW, Serie 5 BMW E39

Importante informazione !

- **Correzione, capitolo 2 e 6 per tutte le vetture**
- **Integrazione, capitolo 1 e 6b per vetture dal 9/98**

Capitolo 1. Pagina 2, **Preparativi necessari alla vettura**

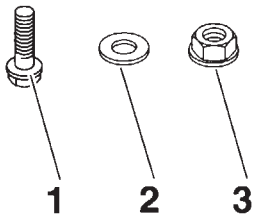

F 39 0019 B

Preparativi addizionali:
- Smontare il gruppo ottico posteriore sinistro

Sono inoltre necessari i seguenti particolari:

Posizione	Denominazione	Quantità
1	Vite a testa esagonale M6x20 con collare	1
2	Rosetta ø 6,4	1
3	Dado M6 con collare	2

Capitolo 2. Pagina 3, **Tabella fasci cavi supplementari**

La riga A2 viene eliminata e sostituita con:

A2	Scatola portaspina nera unipolare **X6501** con terminale doppio / mors. 30A56	rosso/verde	Connettore **X322** nel bagagliaio al fianco sinistro, punto di connessione

---

Capitolo 6. Pagina 5, **Allacciare il cavo alimentazione corrente** (solo vetture senza alimentazione di corrente per cambia-CD)

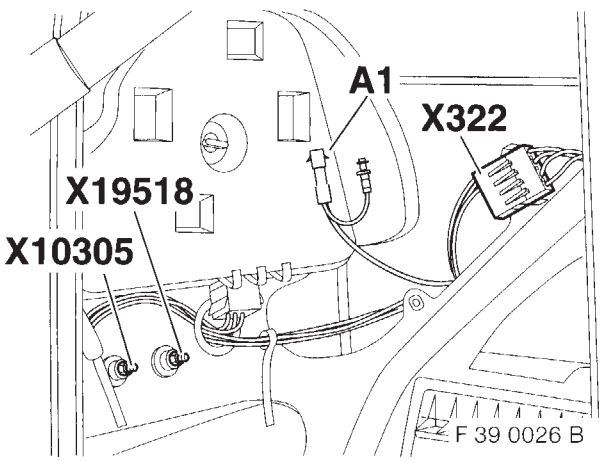

F 39 0026 B

Capitolo 6 viene eliminato e sostituito da:

Capitolo 6a. Allacciare il cavo alimentazione corrente (solo vetture senza alimentazione di corrente per cambia-CD)

Staccare il connettore bianco a 12 poli **X322.**
Sfilare il contatto presa esistente dal punto di connessione **PIN4**, cavo bianco/grigio/giallo, della scatola portapresa bianca a 12 poli **X322.**
Infilare il contatto presa della derivazione **A1** del cavo alimentazione corrente **A**, cavo bianco/grigio/giallo, nel punto di connessione **PIN4** della scatola portapresa bianca a 12 poli **X322.**
Sul contatto presa sfilato viene infilata l'acclusa scatola portapresa nera unipolare che viene unita alla scatola portaspina nera unipolare della derivazione **A1** del cavo alimentazione corrente **A**, cavo bianco/grigio/giallo.

source: www.ow.no

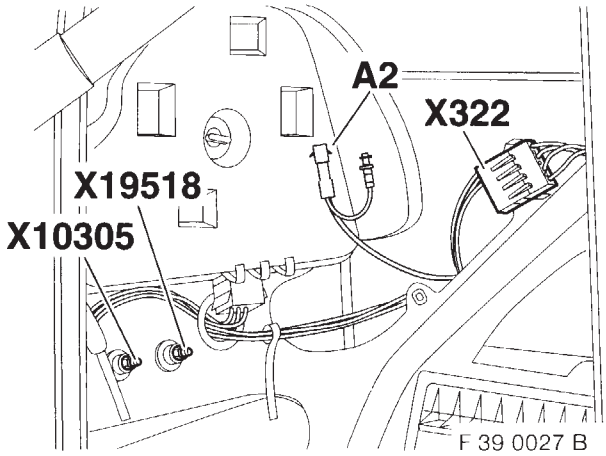

Sfilare il contatto presa esistente dal punto di connessione **PIN1**, cavo rosso/verde, della scatola portapresa bianca a 12 poli **X322.**
Infilare il contatto presa della derivazione **A2** del cavo alimentazione corrente **A**, cavo rosso/verde, nel punto di connessione **PIN1** della scatola portapresa bianca a 12 poli **X322.**
Sul contatto presa sfilato viene infilata l'acclusa scatola portapresa nera unipolare che viene unita alla scatola portaspina nera unipolare della derivazione **A2** del cavo alimentazione corrente **A**, cavo rosso/verde.

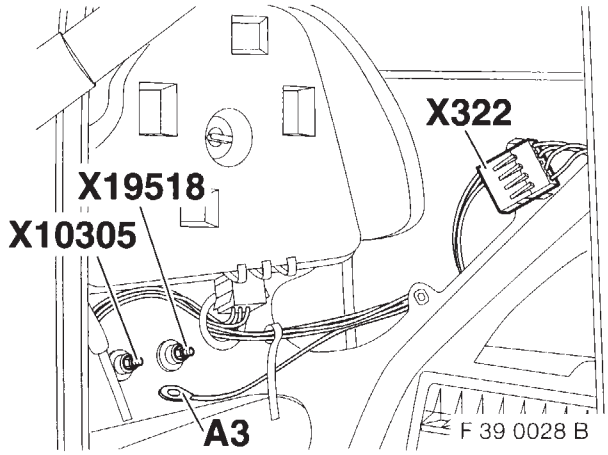

Posare la derivazione **A3** del cavo alimentazione corrente **A**, cavo marrone, lungo il fascio cavi della vettura verso il collegamento di massa **X19518** e avvitarla.

Posare la derivazione **A4** del cavo alimentazione corrente **A**, scatola portapresa nera tripolare, verso il punto di montaggio del cambia-CD.

Se nelle vetture prodotte a partire dal 9/98 non dovessero più essere disponibili i perni di massa X10305 o X19518 per il collegamento a massa, procedere come indicato nel capitolo 6b: ◄

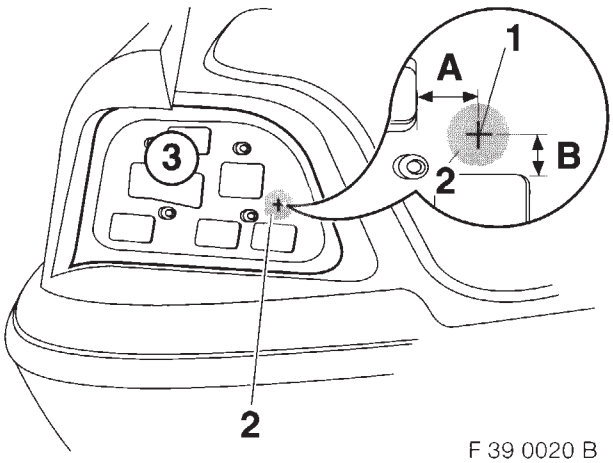

Capitolo 6b. Montaggio del punto di massa
(necessario solo per vetture prodotte dal 9/98)

Marcare con una bulinatura il punto da forare (1).

Quota **A** = 22 mm
Quota **B** = 17 mm

Nella zona marcata in grigio (2) rimuovere sul lato anteriore e posteriore della calotta del gruppo ottico (3) la verniciatura e la mano di fondo, per un ø di 20 mm attorno al punto da forare (1). Nella zona marcata in grigio (2) la lamiera **deve** essere perfettamente snudata in modo che sia possibile un perfetto contatto.

Prima di praticare il foro osservare che i fissaggi di cavi e spina siano sganciati e che i cavi siano allontanati dal punto da forare (pericolo di danneggiarli). ◄

Praticare un foro di 6 mm di diametro. Il truciolo che si forma durante la foratura va aspirato con un aspirapolvere.
Sbavare quindi il foro.

source: www.ow.no

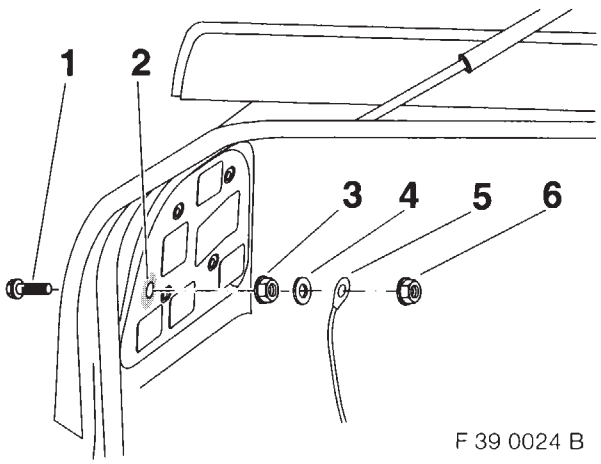

F 39 0024 B

Infilare la vite a testa esagonale con collare (1) dal lato posteriore nel foro praticato (2) e avvitarla saldamente con il dado M6 (3).
Al successivo fissaggio del cavo di massa si deve osservare che venga infilata **prima** la rondella (4) e solo dopo il capocorda ad anello (5) del cavo di massa.
Successivamente, fissare il capocorda ad anello (5) del cavo di massa (il capocorda deve avere l'uscita del cavo rivolta verso il centro vettura) con il secondo dado M6 (6).

▷ Terminate le operazioni di fissaggio, proteggere tutti i particolari contro la corrosione secondo le prescrizioni BMW. ◀

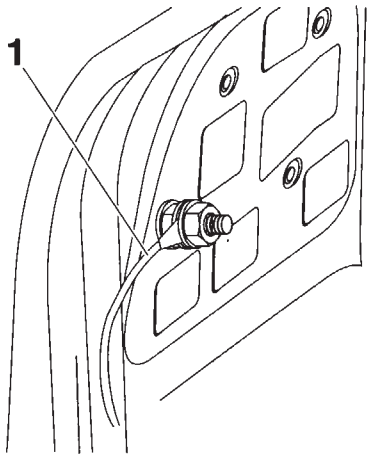

F 39 0025 B

La figura mostra la posizione di montaggio del cavo di massa.
Il fascio cavi (1) deve essere rivolto verso il centro della vettura.

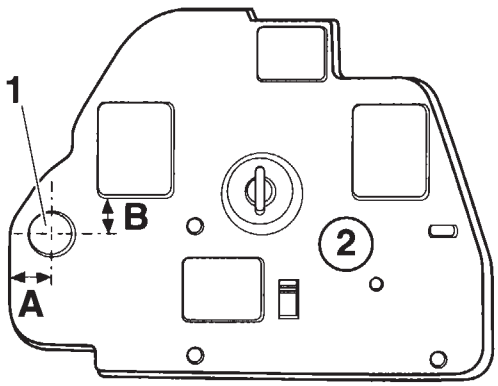

F 39 0023 B

Tracciare il punto di foratura (1) sul portalampade sinistro (2).

Quota **A** = 17 mm
Quota **B** = 11 mm

Forare con una punta a diametri multipli di 18 mm ø.
Sbavare il bordo.
Montare il gruppo ottico posteriore sinistro e il portalampade.

Proseguire con il capitolo 7, pagina 5

source: www.ow.no

Piezas y accesorios – Instrucciones de montaje

Hoja adicional a las instrucciones de montaje núm. de pedido: 01 29 9 789 568 Juego de montaje cambiador de 6 CDs Ai BMW, BMW serie 5 E39

¡Información importante!

- **Corrección, capítulo 2 y 6 para todos los vehículos**
- **Complemento capítulo 1 y 6b para vehículos a partir de 9/98**

Capítulo 1. Página 2, **Trabajos previos a efectuar necesariamente en el vehículo**

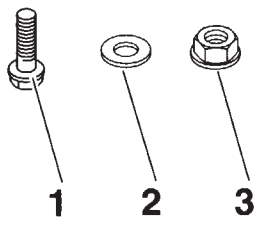

F 39 0019 B

Trabajos adicionales:
- Desmontar la luz trasera izquierda

Se precisan adicionalmente las siguientes piezas:

Posición	Designación	Cantidad
1	Tornillo hexagonal con collar M6x20	1
2	Arandela suplementaria 6,4 de ø	1
3	Tuerca con collar M6	2

Capítulo 2. Página 3, **Vista general de los mazos de cables adicionales**

Se suprime la línea A2, se sustituye por:

A2	Caja de clavijas negra de 1 polo **X6501** con tope doble/borne 30A56	rojo/verde	Conexión por enchufe **X322** en el maletero, en la pared lateral izquierda, posición de enchufe **pin 1**

Capítulo 6. Página 5, **Conexión del cable de alimentación de corriente** (sólo en vehículos sin alimentación de corriente para el cambiador de CDs)

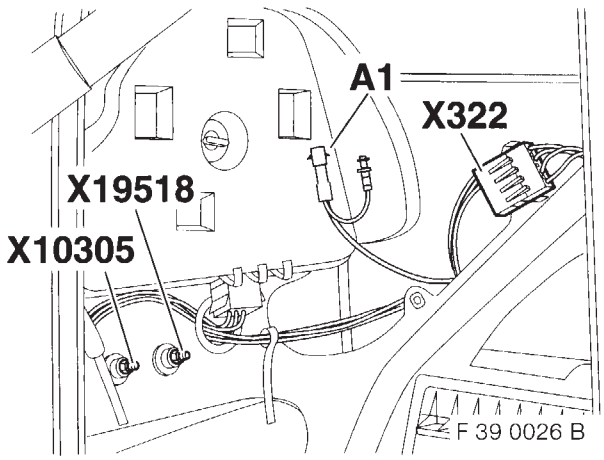

F 39 0026 B

Se suprime el capítulo 6 y se sustituye por:

Capítulo 6a. Conexión del cable de alimentación de corriente
(sólo en vehículos sin alimentación de corriente para el cambiador de CDs)

Separar la conexión por enchufe blanca de 12 polos **X322.** Sacar el contacto de hembrilla de la posición de enchufe **pin 4**, cable de color blanco/gris/amarillo, de la caja de hembrillas blanca de 12 polos **X322.**

Insertar el contacto de hembrilla del ramal **A1** del cable de alimentación de corriente **A**, cable de color blanco/gris/amarillo, en la caja blanca de hembrillas de 12 polos **X322** en la posición de enchufe **pin 4**.
En el contacto de hembrilla desconectado se inserta la caja de hembrillas negra de 1 polo adjunta y se enchufa a la caja de clavijas negra de 1 polo del ramal **A1** del cable de alimentación de corriente **A**, cable de color blanco/gris/amarillo.

source: www.ow.no

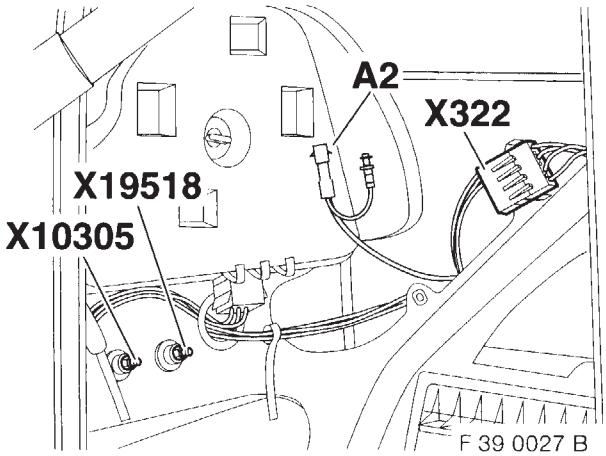

Desconectar el contacto de hembrilla existente en la posición de enchufe **pin 1**, cable de color rojo/verde, de la caja de hembrillas blanca de 12 polos **X322.**
Insertar el contacto de hembrilla del ramal **A2** del cable de alimentación de corriente **A**, cable de color rojo/verde, en la caja blanca de hembrillas de 12 polos **X322** en la posición de enchufe **pin 1**.
En el contacto de hembrilla desconectado se inserta la caja de hembrillas negra de 1 polo adjunta y se enchufa a la caja de clavijas negra de 1 polo del ramal **A2** del cable de alimentación de corriente **A**, cable de color rojo/verde.

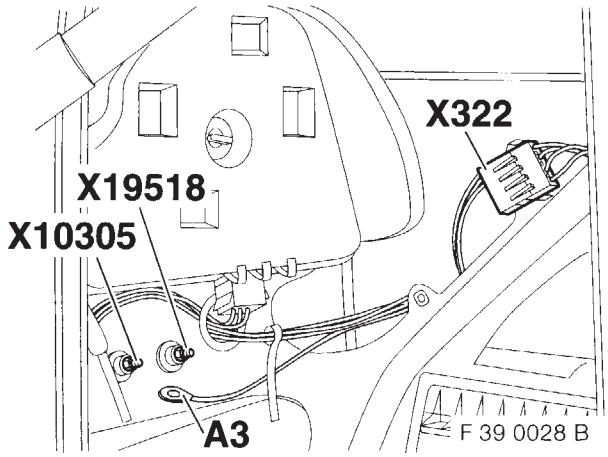

Tender el ramal **A3** del cable de alimentación de corriente **A**, cable de color marrón, a lo largo del mazo de cables del vehículo, hasta el punto auxiliar de masa **X19518** y atornillarlo en el mismo.

Tender el ramal **A4** del cable de alimentación de corriente **A**, caja de hembrillas negra de 3 polos, hasta el lugar de montaje del cambiador de CDs.

Si no existen en los vehículos a partir de la fecha de producción 9/98 el perno de masa X10305 ó X19518 para la conexión a masa, se procederá como se indica en el capítulo 6b: ◂

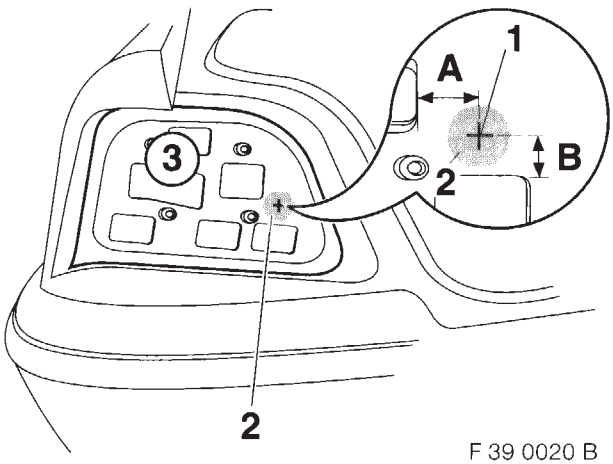

Capítulo 6b. Creación de un punto de masa
(sólo necesario en vehículos a partir de 9/98)

Marcar con un granete el punto de taladrado (1).

Medida **A** = 22 mm
Medida **B** = 17 mm

Eliminar la pintura y la imprimación en la zona gris (2), en un diámetro de 20 mm alrededor del punto de taladrado (1) en la parte delantera y trasera de la cazoleta del grupo óptico trasero (3). La chapa **debe** quedar totalmente desnuda en la zona gris (2), de forma que sea posible un contacto perfecto.

Antes de efectuar el taladro deberán soltarse el cable y las fijaciones de conector de los clips de fijación y retirarse los cables del punto de taladrado (peligro de daños). ◂

Perforar un taladro de 6 mm de diámetro. Recoger las virutas que caigan durante el proceso de taladrado mediante un aspirador.
Desbarbar a continuación el taladro.

source: www.ow.no

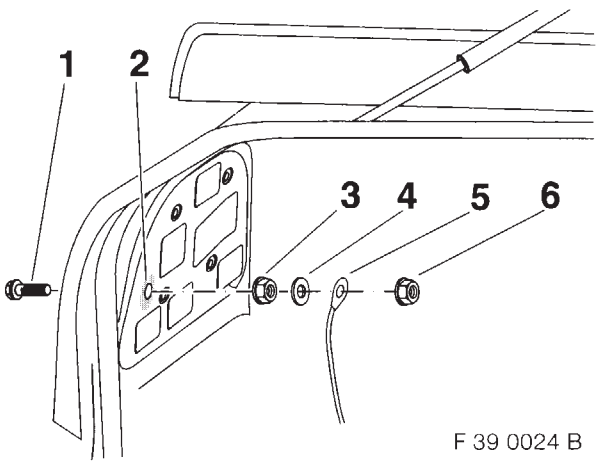

F 39 0024 B

Insertar el tornillo hexagonal con collar (1) desde la parte posterior en el taladro efectuado (2) y atornillarlo firmemente con la tuerca M6 (3).
Al colocar posteriormente el cable de conexión a masa deberá observarse el colocar **primeramente** la arandela suplementaria (4) y sólo después el terminal anular de cable (5) del cable de conexión a masa. Fijar a continuación el terminal anular de cable (5) del cable de conexión a masa (el terminal de cable debe señalar hacia el centro del vehículo con el extremo del cable) con la segunda tuerca M6 (6).

▷ Una vez finalizado el proceso de fijación, aplicar en todas las piezas tratamiento anticorrosión según las normas de BMW. ◄

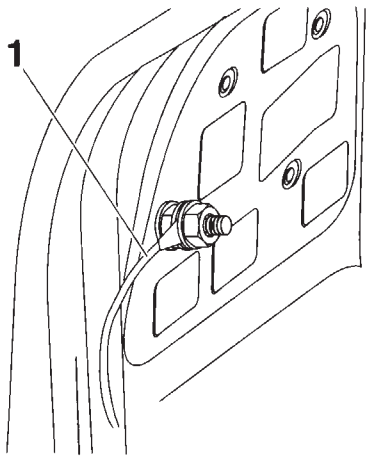

F 39 0025 B

La figura muestra la posición final de montaje del cable de conexión a masa.
El ramal de cable (1) debe señalar hacia el centro del vehículo.

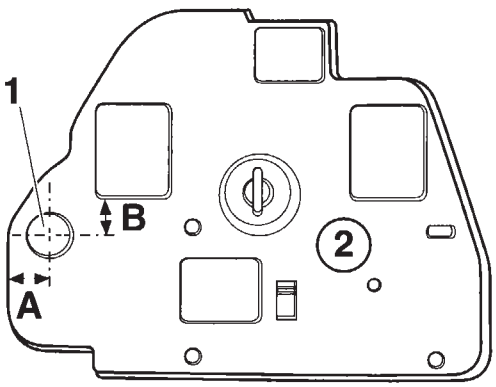

F 39 0023 B

Marcar el punto de taladrado (1) en el soporte para lámparas izquierdo (2).

Medida **A** = 17 mm
Medida **B** = 11 mm

Perforar el taladro con una broca escalonada de 18 mm de diámetro.
Desbarbar los cantos.
Montar la luz trasera izquierda y el soporte de lámparas izquierdo.

Continúa en el capítulo 7, página 5

source: www.ow.no

Peças e Acessórios - Instruções de montagem

Folha adicional para a montagem com o nº de encomenda: 01 29 9 789 568
Conjunto de montagem do permutador de 6 CD's Ai da BMW
BMW Série 5 E39

Informação importante!

- **Correcção, capítulo 2 e 6 para todas as viaturas**
- **Complemento, capítulo 1 e 6b para as viaturas a partir de 9/98**

Capítulo 1. Página 2, **Trabalhos preparatórios necessários na viatura**

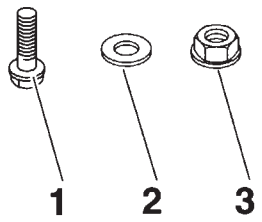

F 39 0019 B

Trabalhos preparatórios suplementares:
- desmontar a luz traseira da esquerda

são adicionalmente necessárias as seguintes peças:

Posição	Designação	Quant.
1	Parafuso sextavado com rebordo M6x20	1
2	Anilha ø 6,4	1
3	Porca com rebordo M6	2

Capítulo 2. Página 3, **Visão geral da cablagem suplementar**

A linha A2 é suprimida, sendo substituída por:

A2	Caixa de pinos preta, unipolar, **X6501** com dupla ocupação / borne 30A56	vermelho/verde	Ligação de ficha **X322** no compartimento da mala, no lado esquerdo, local de ligação **PIN1**

Capítulo 6. Página 5, **Ligar o cabo de alimentação de corrente** (só em viaturas sem alimentação de corrente para o permutador de CD's)

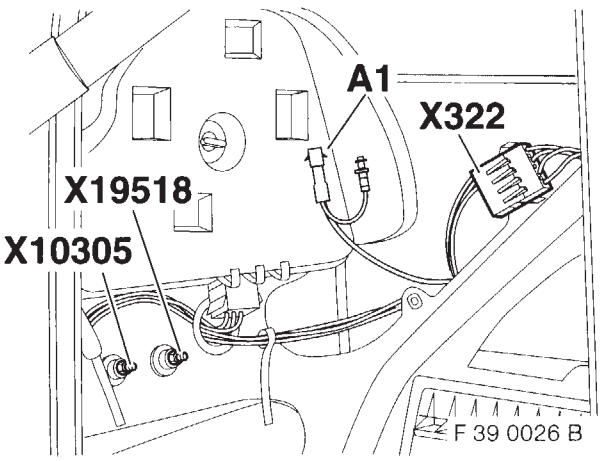

F 39 0026 B

Capítulo 6 é suprimido, sendo substituído por:

Capítulo 6a, ligar o cabo de alimentação de corrente (só em viaturas sem alimentação de corrente para o permutador de CD's)

Separar a ligação de ficha **X322** branca de 12 pólos.
Retirar o conector existente do local de ligação **PIN4,** cor do cabo branco/cinzento/amarelo, da caixa de conectores **X322,** branca, de 12 pólos.
Introduzir o conector da derivação **A1**, do cabo de alimentação de corrente **A**, cor do cabo branco/cinzento/amarelo, na caixa de conectores **X322,** branca, de 12 pólos, no local de ligação **PIN4**.
A caixa de conectores preta unipolar anexa é encaixada no conector retirado e é segura com a caixa de pinos preta unipolar da derivação **A1**, do cabo de alimentação de corrente **A**, cor do cabo branco/cinzento/amarelo.

source: www.ow.no

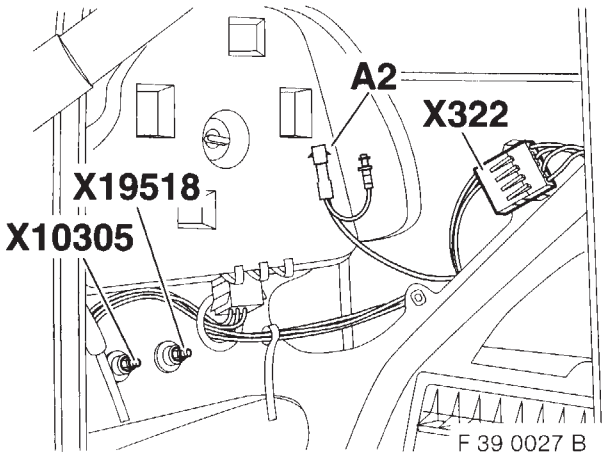

Retirar o conector existente do local de ligação **PIN1**, cor do cabo vermelho/verde, da caixa de conectores **X322,** branca, de 12 pólos.
Introduzir o conector da derivação **A2**, do cabo de alimentação de corrente **A**, cor do cabo vermelho/verde na caixa de conectores **X322,** branca, de 12 pólos, no local de ligação **PIN1**.
A caixa de conectores preta unipolar anexa encaixa no conector retirado e é segura com a caixa de pinos preta unipolar da derivação **A2**, do cabo de alimentação de corrente **A**, cor do cabo vermelho/verde.

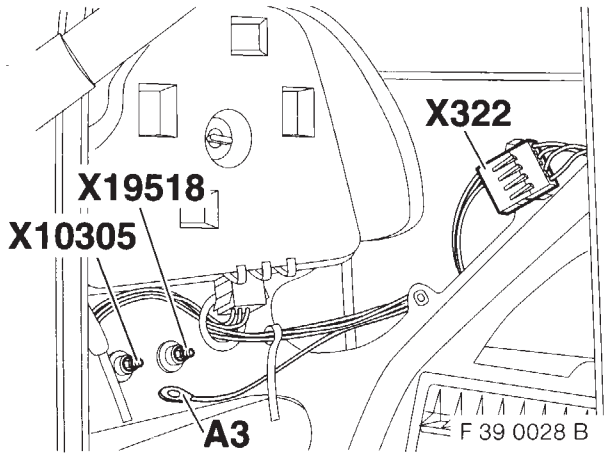

Colocar a derivação **A3** do cabo de alimentação de corrente **A**, cor do cabo castanha, ao longo da cablagem da viatura ao ponto de massa **X19518** e fixar com parafusos.

Colocar a derivação **A4** do cabo de alimentação de corrente **A**, caixa de conectores preta, de 3 pólos, para o local de montagem do permutador de CD's.

Se, para a ligação à massa em viaturas a partir da data de produção 9/98, já não existirem os pinos de massa X10305 ou X19518, deve proceder-se como no capítulo 6b: ◂

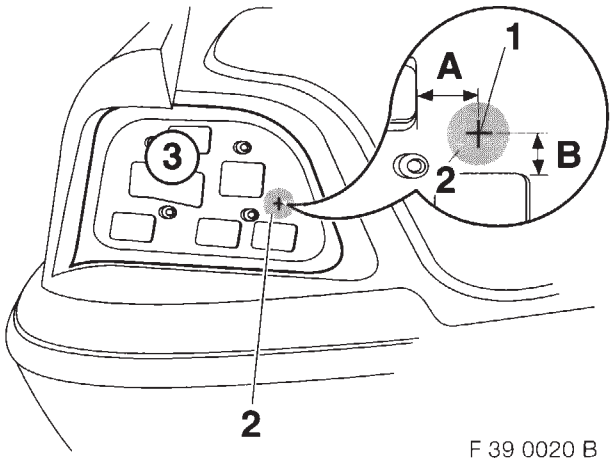

Capítulo 6b. Colocar o ponto de massa
(Necessário apenas nas viaturas a partir de 9/98)

Marcar com punção o ponto de furação (1).

Medida **A** = 22 mm
Medida **B** = 17 mm

Retirar a pintura e o primário na zona cinzenta (2) em ø 20 mm à volta do ponto de furação (1), na parte da frente e de trás da caixa do farolim traseiro (3). A chapa na zona cinzenta (2) deve apresentar se limpa para que seja possível um contacto perfeito.

Antes de proceder à furação, deve observar para que sejam desengatadas as fichas dos cabos e encaixes na zona de furação (perigo de danificação). ◂

Efectuar o furo com um diâmetro de 6 mm.
A limalha da furação deve ser aspirada com um aspirador.
De seguida, desbastar as rebarbas.

source: www.ow.no

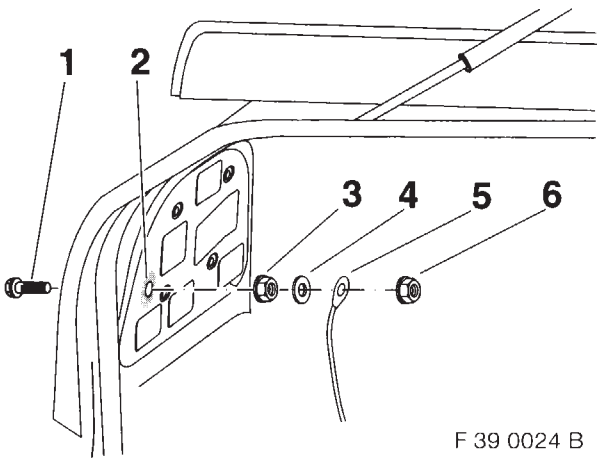

F 39 0024 B

Introduzir pela parte de trás o parafuso sextavado com rebordo (1) na furação (2) executada e apertar bem com a porca M6 (3).
Mais tarde, quando colocar o cabo de ligação à massa, deve observar para que seja **primeiro** enfiada a anilha (4) e só depois o olhal do cabo (5) do cabo de ligação à massa.
De seguida, fixar à massa o olhal do cabo (5) do cabo de ligação (o terminal do cabo deve estar com o cabo virado em direcção ao meio da viatura) com a segunda porca M6 (6).

▷ Terminado o processo de fixação, todas as peças devem ser tratadas com produtos anticorrosivos, de acordo com as directrizes BMW. ◀

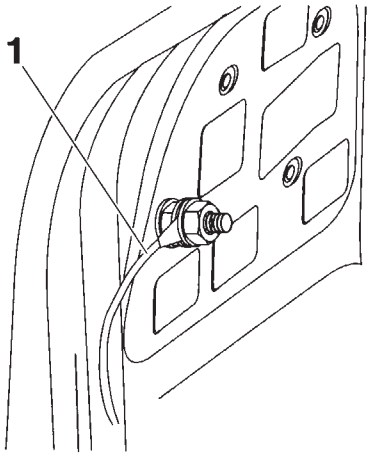

F 39 0025 B

A figura mostra a disposição de montagem do cabo de ligação à massa.
O cabo (1) deve estar dirigido para o meio da viatura.

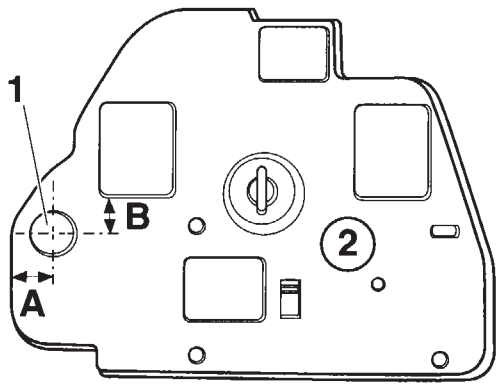

F 39 0023 B

Marcar o ponto de furação (1) no suporte das lâmpadas, à esquerda (2).

Medida **A** = 17 mm
Medida **B** = 11 mm

Fazer o furo com uma fresa escalonada de ø18 mm. Desbastar as rebarbas.
Montar a luz traseira esquerda e o suporte das lâmpadas à esquerda.

Continuação com o capítulo 7 - página 5

source: www.ow.no

source: www.ow.no

source: www.ow.no

source: www.ow.no

Wichtige Information !

Verwenden Sie zu Ihrer eigenen Sicherheit ausschließlich Zubehörprodukte, die von BMW freigegeben sind.
Für von BMW nicht freigegebene Zubehörprodukte jedweder Art übernimmt BMW keine Haftung.

Weiteres BMW Zubehör,
um aus einem BMW Ihren BMW zu machen
hält Ihr BMW Händler für Sie bereit

Important information !

For your own safety please use only accessory products released by BMW.
BMW will not guarantee for products of any kind not released by BMW.

To turn a BMW,
into your very own BMW your BMW dealer
will provide you with a wide range of BMW
accessories.

source: www.ow.no