Zubehör – Einbauanleitung

Einbausatz Cassettenbox
BMW 3er-Reihe E 30

Erforderliches Werkzeug:

Steckschlüssel 10 mm

zusätzlich bei E-Sitzheizung
Stichsäge
Flachfeile
Bohrmaschine
Spiralbohrer 8 mm

Best.-Nr. 01 29 9 780 808 35.0 3/87 Printed in Germany

source: www.ow.no

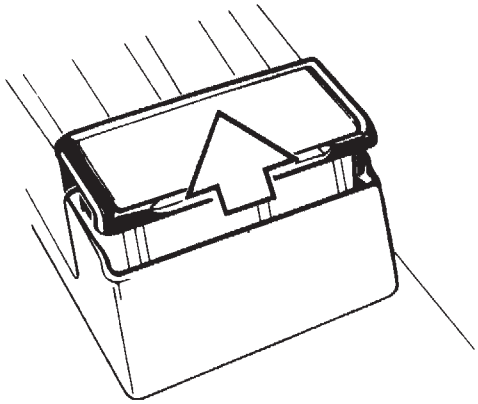

F 30 65 001

Einbausatz Cassettenbox BMW Baureihe 3 E 30
Hinteren Aschenbecher aus der Konsole in Pfeilrichtung ausheben.

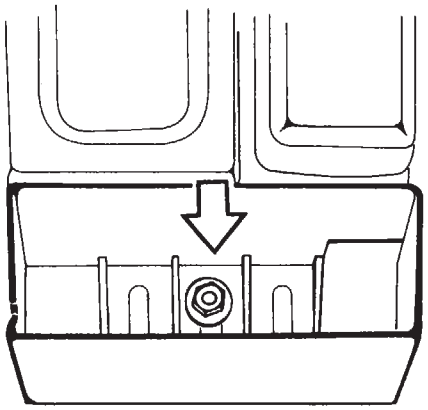

F 30 65 002

Befestigungsmutter (Pfeil) abschrauben.

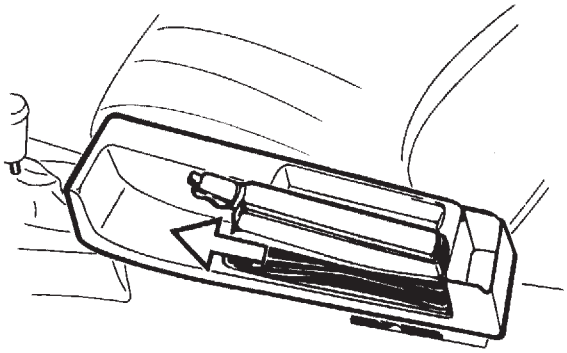

F 30 65 003

Konsole durch Zurückziehen vorne aushängen. Aschenbecherbeleuchtung aus der Fassung herausziehen.

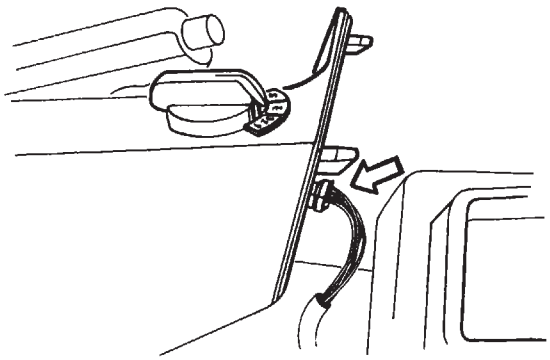

F 30 65 004

Bei Fahrzeugen mit EH-Getrieben Anschlußstecker (Pfeil) abziehen.

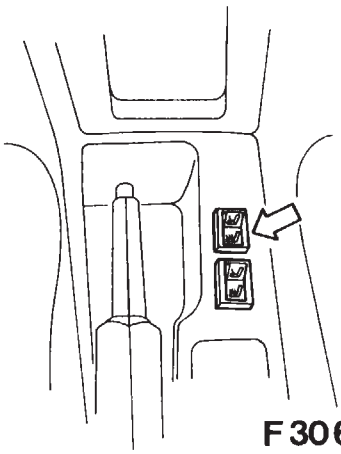

F 30 65 005

Bei Fahrzeugen mit elektrischer Sitzheizung Stecker vom Schalter (Pfeil) der elektrischen Sitzheizung abziehen.

source: www.ow.no

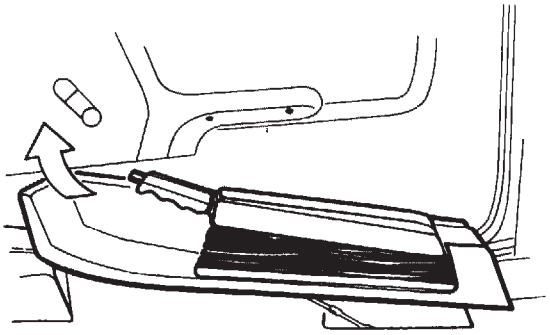

F 30 65 006

Handbremshebel anziehen.
Konsole in Pfeilrichtung nach vorne über den Handbremshebel ausbauen.

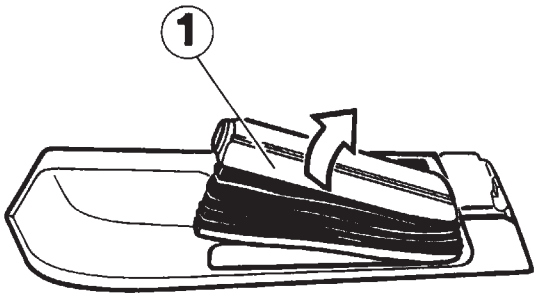

F 30 65 007

Handbremshebelbalg (1) in Pfeilrichtung ausheben.

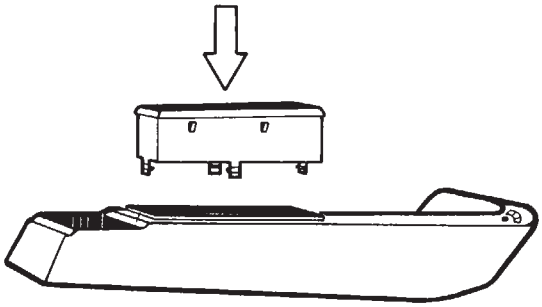

F 30 65 008

Konsole aus dem Einbausatz entnehmen.
Halter (Pfeil) in Konsole einschieben.

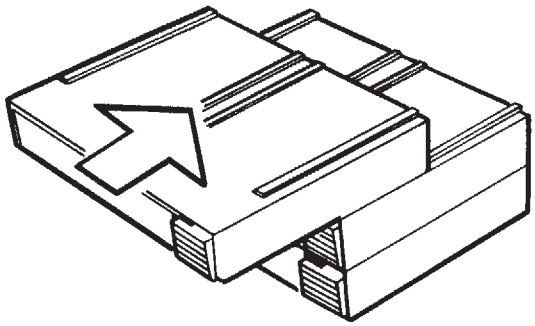

F 30 65 009

Jeweils 3 Cassettenboxen in Pfeilrichtung zusammenstecken.

Der Einbau der Konsole erfolgt sinngemäß in umgekehrter Reihenfolge.

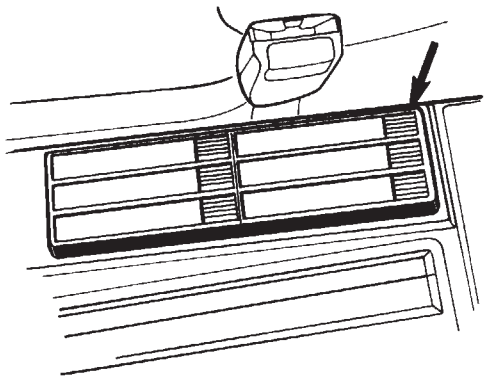

F 30 65 013

Bedienungshinweis:
Durch Drücken der weißen Drucktasten (Pfeil) werden die Cassettenhalter entriegelt und nach außen geschoben.
Schließen der Cassette:
Auf Schubladenfront drücken, bis diese im Gehäuse einklinkt.

Wichtig:
Die eingebauten Spulenarretierungen schützen Ihre Cassetten vor lästigen Bandverwicklungen. Legen Sie darum Ihre Cassetten sofort nach jedem Gebrauch in die Cassettenbox zurück.

source: www.ow.no

Installation kit for cassette box BMW 3 Series (E30)

Tools required:
10 mm socket wrench

Additional tools required if vehicle is equipped with electrical seat heating:

Piercing saw
Flat file
Power drill
8 mm twist drill bit

F 30 65 001
Installation kit for cassette box, BMW 3 Series (E30)
Lift rear ashtray out of console in the direction of the arrow.

F 30 65 002
Unscrew retaining nut (arrow).

F 30 65 003
Detach the console at the front by pulling backwards. Remove the ashtray light from its holder.

F 30 65 004
On vehicles with electronic/hydraulic automatic transmission control, pull off connecting plug (arrow).

F 30 65 005
On vehicles equipped with electrical seat heating, pull the plug off the electrical seat heating switch (arrow).

F 30 65 006
Pull up handbrake lever and remove the console towards the front (in direction of arrow) over the handbrake lever.

F 30 65 007
Lift out handbrake lever gaiter (1) in the direction of the arrow.

F 30 65 008
Push holder (arrow) into the console from the installation kit.

F 30 65 009
Fit groups of 3 cassette box sections together as shown by the arrow.
Install the console by following the reverse order of work.

F 30 65 013
Note on using cassette box:
Press the white key (arrow) to open the cassette holder and eject the cassette.
To insert and secure the cassette:
Press the drawer front until it clicks into the casing.

Important:
The built-in reel lock device prevents tape tangles in your cassettes, provided they are returned to the cassette box compartments immediately after use.

Notice de montage Kit range-cattes BMW série 3/E 30

Outils requis:
Clé à douille 10 mm

En plus pour chauffage électrique de siège:
Scie passe-partout
Lime plate
Perceuse
Foret hélicoïdal 8 mm

F 30 65 001
Kit range-cassettes BMW série 3/E 30
Dégager le cendrier arrière hors de la console médiane dans le sens de la flèche en le soulevant.

F 30 65 002
Dévisser l'écrou de fixation (flèche).

F 30 65 003
Décrocher la console à l'avant en la tirant vers l'arrière. Extraire la lampe d'éclairage du cendrier hors de sa douille.

F 30 65 004
Sur les voitures avec boîte de vitesses automatique à commande électronique-hydraulique, débrancher la fiche de raccordement (flèche).

F 30 65 005
Sur voitures avec chauffage de siège électrique, débrancher la fiche de l'interrupteur (flèche) pour le chauffage électrique de siège.

F 30 65 006
Serrer le frein à main.
Déposer la console dans le sens de la flèche vers l'avant par-dessus le levier du frein à main.

F 30 65 007
Dégager le soufflet du levier de frein à main (1) dans le sens de la flèche.

F 30 65 008
Prendre le dessus de console faisant partie du kit.
Engager le support (flèche) dans la console.

F 30 65 009
Assembler les boîtiers à cassettes trois par trois en les engageant dans le sens de la flèche.

L'installation de la console s'effectue logiquement dans l'ordre inverse de la dépose décrite plus haut.

F 30 65 013
Conseil pour l'utilisation:
Une pression sur les boutons-poussoirs blancs (flèche) provoque le déverrouillage des boîtiers et leur éjection vers l'extérieur.
Fermeture des cassettes:
Pousser sur l'avant du tiroir jusqu'à ce que la cassette s'encastre dans le boîtier.

Important:
Le dispositif d'arrêt de bobine incorporé empêche les rubans des cassettes de s'emmêler de façon intempestive. Par conséquent, prendre toujours bien soin de ranger les cassettes dans le range-cassettes immédiatement après leur utilisation.

source: www.ow.no

Inbouwset cassettebox
BMW 3-serie (E 30)

Benodigd gereedschap:
Dopsleutel 10 mm

Bovendien bij elektrische stoelverwarming:
Decoupeerzaag
Platte vijl
Boormachine
Spiraalboor 8 mm

30 65 001
Inbouwset cassettebox BMW 3-serie (E 30)
Neem de achterste asbak in de richting van de pijl uit de console.

30 65 002
Verwijder de bevestigingsmoer (pijl).

30 65 003
Trek de console terug, zodat hij aan de voorzijde loskomt.
Trek de gloeilamp van de verlichting voor de asbak uit de fitting.

30 65 004
Trek bij auto's met EH-transmissie de stekker los (pijl).

30 65 005
Trek bij auto's met elektrische stoelverwarming de stekker van de bedieningsschakelaar (pijl) los.

30 65 006
Trek de handrem aan.
Schuif de console in de richting van de pijl naar voren over de handremhefboom.

30 65 007
Neem de console uit de inbouwset.
Schuif de steun (pijl) in de console.

30 65 009
Schuif drie cassettevakken in de richting van de pijl in elkaar.

De console wordt in omgekeerde volgorde van verwijderen weer aangebracht.

30 65 013

Gebruiksaanwijzing:
Door de witte toetsen in te drukken (pijl) komt de cassettevergrendeling vrij en wordt de cassette naar buiten geschoven.
Sluiten van de cassettebox:
Druk op de voorzijde van het vak tot deze in de box aangrijpt.

Belangrijk:
De ingebouwde spoelarretering voorkomt dat de cassetteband afloopt. Het is aan te bevelen de cassette direct na gebruik weer in de cassettebox op te bergen.

Monteringssats: Kassettbox
BMW 3-serien E 30

Erforderliga verktyg:
Hylsnyckel 10 mm

Dessutom vid elektrisk stolvärme:
Sticksåg
Flatfil
Borrmaskin
Spiralborr 8 mm

F 30 65 001
Monteringssats: Kassettbox BMW 3-serien E 30
Lyft ut bakre askkoppen från konsolen i pilriktningen.

F 30 65 002
Skruva av fästmuttern (pil)

F 30 65 003
Haka loss konsolen framtill genom att dra den tillbaka.
Dra ut askkoppsbelysningen från fattningen.

F 30 65 004
Hos bilar med EH-växellåda, dra av anslutningskontakten (pil).

F 30 65 005
Hos bilar med elektrisk stolvärme, dra av anslutningen från kontakten (pil) för den elektriska stolvärmen.

F 30 65 006
Dra åt handbromsspaken.
Ta ut konsolen framåt i pilriktningen över handbromsspaken.

F 30 65 007
Ta ut handbromsbälgen (1) i pilriktningen.

F 30 65 008
Ta ut konsolen från monteringssatsen.
Skjut in hållaren (pil) i konsolen.

F 30 65 009
Sätt alltid ihop 3 kassettboxar i pilriktningen.
Montering av konsolen sker i omvänd ordningsföljd.

F 30 65 013
Användning:
Genom att trycka på den vita tangenten (pil) låses kassetthållaren upp och skjuts ut.
Låsning av kassetten:
Tryck på utdragslådans framsida tills den är i ingrepp med huset.
Viktigt:
Den monterade spollåsningen skyddar kassetterna mot irriterande bandtrassel. Kassetterna bör därför omedelbart efter användning läggas tillbaka i kassettboxen.

source: www.ow.no

Kit di montaggio del box portacassette BMW Serie 3 E 30

Attrezzi necessari:

chiave a tubo da 10 mm

inoltre, nelle vetture dotate di riscaldamento sedili:
seghetto alternativo
lima piatta
trapano elettrico
punta elicoidale per trapano da 8 mm

F 30 65 001
Kit di montaggio del box portacassette per la Serie 3 E 30 BMW
Togliere il portacenere posteriore dalla consolle nel senso indicato dalla freccia.

F 30 65 002
Svitare il dado di fissaggio (freccia).

F 30 65 003
Sganciare anteriormente la consolle tirandola indietro.
Sfilare la luce del portacenere dal portalampada.

F 30 65 004
Nelle vetture con cambio automatico EH, sfilare la spina di attacco (freccia).

F 30 65 005
Nelle vetture con riscaldamento elettrico dei sedili, sfilare la spina dall'interruttore (freccia) del riscaldamento sedili.

F 30 65 006
Tirare la leva del freno a mano.
Smontare la consolle in avanti, nel senso indicato dalla freccia, attraverso la leva del freno a mano.

F 30 65 007
Togliere il soffietto della leva del freno a mano (1) nel senso indicato dalla freccia.

F 30 65 008
Prendere la consolle contenuta nel kit di montaggio.
Infilare nella consolle il supporto (freccia).

F 30 65 009
Congiungere rispettivamente 3 box portacassette nel senso indicato dalla freccia.
Ovviamente, il montaggio della consolle avviene nell'ordine inverso.

F 30 65 013
Avvertenza per l'uso:
premendo i pulsanti bianchi (freccia) i portacassette vengono sbloccati e spinti in fuori.
Per chiudere la musicassetta:
premere la parte anteriore del cassetto finché si aggancia nella scatola.

Importante:
i fermi per bobina incorporati proteggono le vostre musicassette dai fastidiosi attorcigliamenti nel nastro. Vi consigliamo pertanto di riporre le cassette nel box subito dopo l'uso.

Juego de montaje: Estuche portacassettes BMW Serie 3 E 30

Herramienta necesaria:

Llave de vaso 10 mm

Adicionalmente si el coche tiene calefacción eléctrica de asientos:
Sierra de puñal
Lima plana
Máquina de taladrar
Broca espiral 8 mm

F 30 65 001
Juego de montaje, Estuche portacassettes BMW Serie 3 E 30
Desmontar el cenicero posterior de la consola, en dirección de la flecha.

F 30 65 002
Desenroscar la tuerca de fijación (flecha).

F 30 65 003
Desenganchar la consola, retrayéndola delante.
Extraer la iluminnación del cenicero del portalámpara.

F 30 65 004
En vehículos con cambio EH hay que desacoplar el enchufe de conexión (flecha).

F 30 65 005
En vehículos con calefacción eléctrica de asientos hay que extraer el enchufe del mando (flecha) para la calefacción eléctrica de los asientos.

F 30 65 006
Aplicar la palanca del freno de mano.
Desmontar la consola hacia delante, en dirección de la flecha, sobre la palanca del freno de mano.

F 30 65 007
Retirar el fuelle de la palanca del freno de mano (1) en dirección de la flecha.

F 30 65 008
Retirar la consola del juego de montaje. Insertar el soporte (flecha) en la consola.

F 30 65 009
Enchufar 3 estuches portacassettes, respectivamente, en dirección de la flecha.
El montaje de la consola se lleva a cabo análogamente al desmontaje, en orden inverso.

F 30 65 013
Indicación de manejo:
Pulsando las teclas blancas (flecha) se desbloquean los soportes de cassettes y se desplazan hacia fuera.
Cerrar el cassette:
Presionar sobre el frente de la gaveta hasta que ésta encastre en la caja.

Importante:
Los bloqueos incorporados para las bobinas protegen los cassettes e impiden que las cintas se enreden. Por ello conviene depositar los cassettes en el estuche inmediatamente después de todo uso.

source: www.ow.no

Instrução de montagem para estojo de cassettes BMW, Série 3 E30

Ferramental necessário:
Chave de caixa de 10 mm
Adicionalmente para aquecimento dos assentos
Serrote de ponta
Lima chata
Berbequim eléctrico
Broca helicoidal de ∅ **8 mm**

F 30 65 001
Jogo de montagem para estojo e cassettes BMW Série 3, E 30
No sentido da seta, retirar o cinzeiro da consola.

F 30 65 002
Desaparafusar a porca de fixação (seta).

F 30 65 003
Puxando-a para trás, desenganchar à frente a consola.
Retirar a iluminação do cinzeiro de sua base.

F 30 65 004
Em veículos com caixa de mudanças EH: Retirar a ficha de terminal) (seta).

F 30 65 005
Em veículos com aquecimento eléctrico dos assentos:
Retirar a ficha do comutador (seta) do aquecimento eléctrico dos assentos.

F 30 65 006
Puxar o travão de mão.
Para a frente e por cima do travão de mão, remover a consola no sentido da seta.

F 30 65 007
No sentido da seta, retirar o fole (1) do travão de mão.

F 3065 008
Retirar a consola contida no jogo de montagem.
Inserir o suporte (seta) na consola.

F 30 65 009
No sentido da seta, encaixar sucessivamente 3 estojos de cassettes.
A montagem da consola realiza-se na ordem inversa.

F 30 65 013
Modo de uso:
Exercendo pressão nas teclas brancas (seta), os porta-cassettes são destravados e empurrados para fóra.
Reencaixe da cassette:
Pressionar na parte frontal da gaveta até que esta engate na caixa.

Importante:
Os inibidores das bobines que foram incorporados protegem suas cassettes do incómodo embaraçarse da fita. Por este motivo, coloque de novo suas cassettes no estojo logo que as tiver utilizado.

source: www.ow.no

Wichtige Information!

Verwenden Sie zu Ihrer eigenen Sicherheit ausschließlich Zubehörprodukte, die von BMW freigegeben sind.
Für von BMW nicht freigegebene Zubehörprodukte jedweder Art übernimmt BMW keine Haftung.

Weiteres BMW-Zubehör,
um aus einem BMW Ihren BMW zu machen,
hält Ihr BMW-Händler für Sie bereit.

Important information!

For your own safety please use only accessory products released by BMW.
BMW will not garantee for products of any kind not released by BMW

To turn a BMW
into your very own BMW your BMW dealer
will provide you with a wide range of BMW
accessories.

source: www.ow.no