Zusatzblatt zur Einbauanleitung Schmutzfänger vorne/hinten
BMW Baureihe 3 E 30 Cabrio

Die vorderen Schmutzfänger werden analog zur Limousine montiert.
Bei den hinteren Schmutzfängern sind die im Bild gezeigten Änderungen zu beachten. An der beschriebenen Montagereihenfolge ändert sich nichts.

Supplementary sheet to installation instructions for front/rear mudflaps
BMW 3 Series — E 30 (Convertible)

The front mudflaps are fitted as on the saloon/sedan.
Note the modifications illustrated in the picture for the rear mudflaps. The assembly sequence described in the instructions remains unchanged.

Complément à la notice de montage "bavettes pare-boue" AV/AR
BMW Série 3 / E 30 Cabriolet

Les pare-boue avant sont à installer comme sur la berline.
Pour les pare-boue arrière, observer les modifications visibles sur l'illustration. L'ordre des opérations de montage reste inchangé.

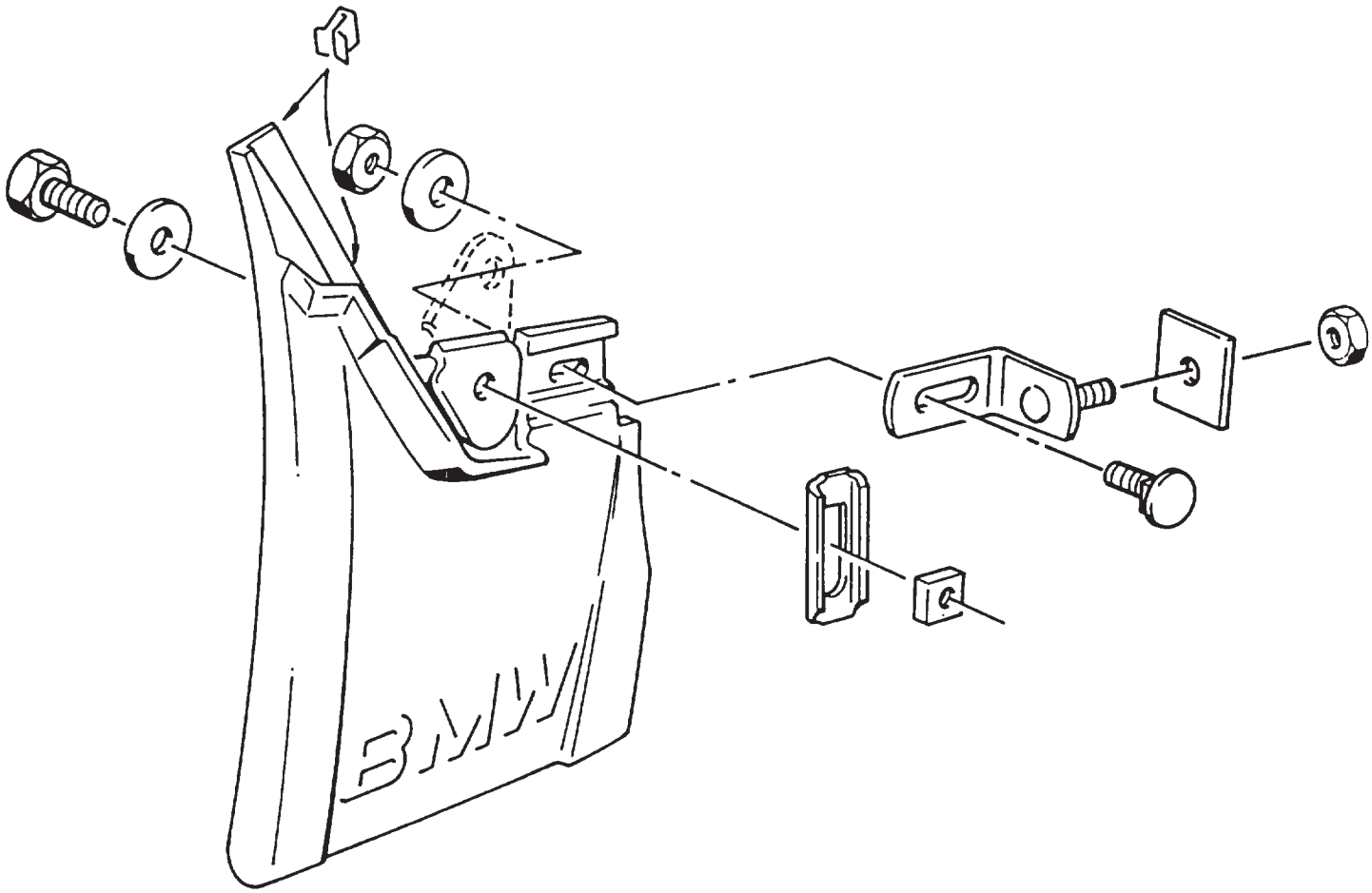

Best.-Nr. 01 29 9 780 589

source: www.ow.no

Hoja adicional a las Instrucciones de Montaje para faldillas recogebarros delante/detrás
BMW Serie 3 E 30 Cabrio

Las faldillas delanteras se montan análogamente a lo expuesto para la limousine.
Para las faldillas traseras deben observarse las modificaciones que se muestran en la figura. En la secuencia de montaje descrita no cambia nada.

Pagina supplementare per le istruzioni del montaggio di parafanghi davanti/ dietro
BMW Seria 3 E 30 Cabrio

I parafanghi davanti vengono montati come sulla berlina.
Per quanto riguarda i parafanghi di dietro si devono osservare i cambiamenti mostrati nella figura. Non cambia niente per quanto riguarda la sequenza del montaggio.

Tilläggsblad till monteringsanvisning stänkskydd fram/bak
BMW modellserie 3 E 30 Cabrio

De främre stänkskydden monteras analogt med limousinen.
Hos de bakre stänkskydden måste hänsyn tas till de på bilden visade ändringarna. Ordningsföljden vid monteringen förblir dock oförändrad.

Aanvullingsblad van de montagehandleiding voor de spatlappen voor/achter
BMW 3-serie E30 Cabrio

De voorste spatlappen worden op dezelfde wijze als bij de sedan gemonteerd.
Voor de achterste spatlappen moeten de wijzigingen, zoals aangegeven in de afbeelding, worden aangebracht. De voorgeschreven montagevolgorde blijft ongewijzigd.

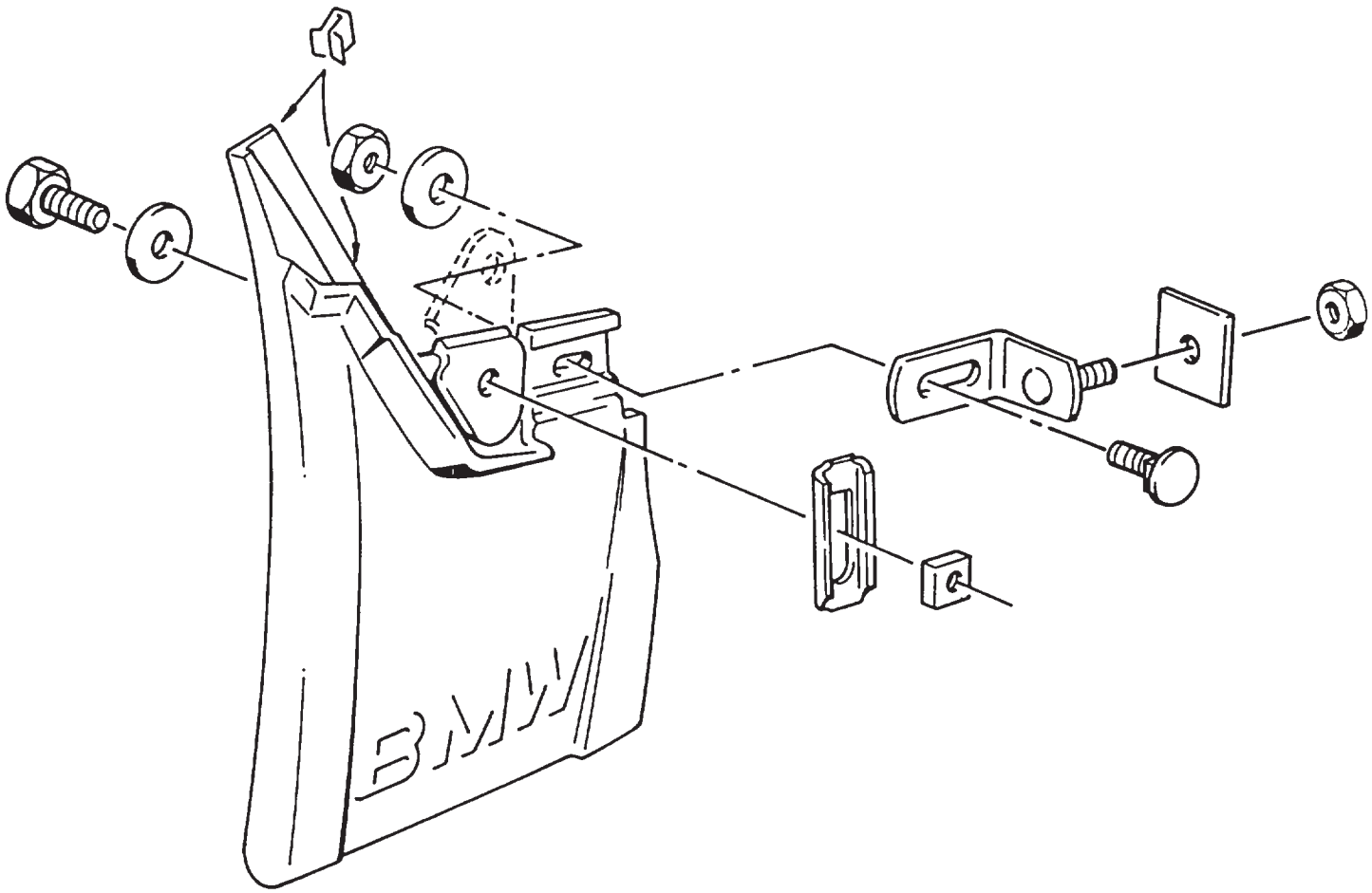

source: www.ow.no